SINCE 1839
BRINLY

GUIDE D'UTILISATION

AÉRATEUR DE GAZON DE 101,6CM (40 PO)

MODÈLE :

SA2-40BH-P

- Assemblage
- Installation
- Fonctionnement
- Pièces

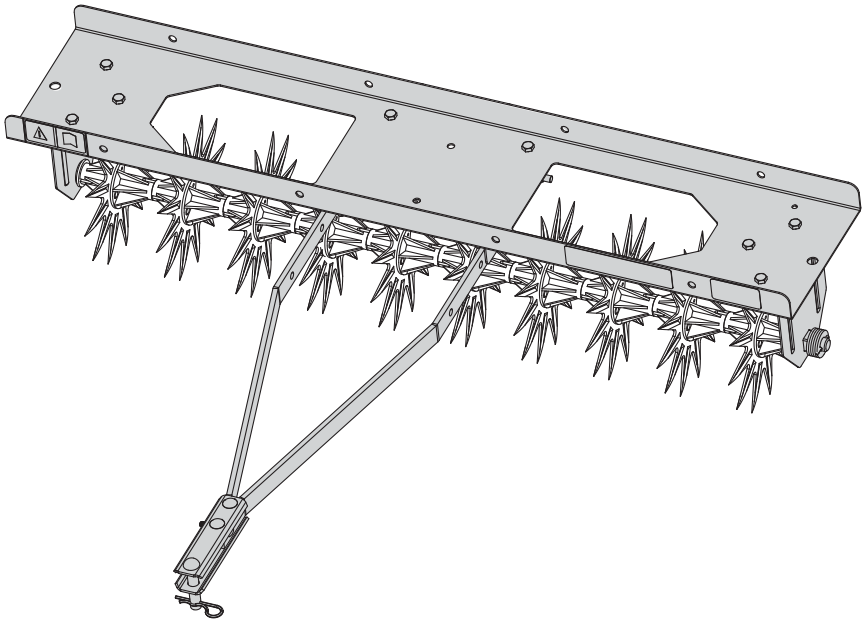

Appelez le service à la clientèle sans frais: 877-728-8224

Visitez notre site web!
www.brinly.com

Important: Le présent manuel renferme des renseignements relatifs à la sécurité des personnes et des biens. Il est important de le lire atten-tivement avant d'assembler et d'utiliser le matériel!

INTRUDUCTION

FÉLICITATIONS pour l'achat de votre nouvel aérateur Brinly-Hardy! Votre aérateur de gazon a été conçu, pensé et fabriqué dans le but de vous offrir la plus grande fiabilité et le meilleur rendem ent qui soient.

Si vous rencontrez un problème que vous ne pouvez pas résoudre facilement, n'hésitez pas à contacter notre service clientèle au numéro sans frais 1-877-728-8224. Nous avons des techniciens compétents et bien formés pour vous aider avec l'assemblage et l'utilisation de votre produit.

RESPONSABILITÉS DU CLIENT

- Veuillez lire et conserver ce manuel. Les instructions permettront d'assembler d'entretenir correctement votre produit.
- Veuillez lire attentivement et observer la section SÉCURITÉ de ce manuel.
- Suivez un horaire régulier pour l'entretien et l'entretien de votre produit Brinly-Hardy.

TABLE DES MATIÈRES

SÉCURITÉ 2-4

VUE DES COMPOSANTS
ET LISTE DE RÉFÉRENCES 5-6

ASSEMBLÉE 7-11

FONCTIONNEMENT 12-13

ENTRETIEN 14

STOCKAGE ET SERVICE 15

GARANTIE 16

ENREGISTREMENT DES RENSEIGNEMENTS D'ACHAT

Inscrivez les renseignements pertinents à l'achat dans les espacesfournis ci-dessous.

Date D'achat _____

Nom du Détaillant _____

Téléphone du Détaillant _____

Numéro de Série _____

SÉCURITÉ

Ce symbole identifie d'importantes mises en garde de sécurité figurant dans l'ensemble de ce manuel. Il signifie: **ATTENTION! SOYEZ ATTENTIF! IL EN VA DE VOTRE SÉCURITÉ.**

Les étiquettes relatives à la sécurité illustrées dans cette section sont apposées sur des zones importantes de la machine pour mettre en évidence les dangers potentiels pouvant porter atteinte à la sécurité.

Les étiquettes relatives à la sécurité apposées sur la machine portent les mentions DANGER, AVERTISSEMENT et MISE EN GARDE accompagnées de ce symbole d'alerte à la sécurité. La mention DANGER identifie les dangers les plus graves.

Le manuel de l'utilisateur explique également, lorsque nécessaire, plusieurs dangers potentiels relatifs à la sécurité à l'aide de messages spéciaux de sécurité qui sont identifiés par la mention MISE EN GARDE et le symbole d'alerte à la sécurité.

B-7063 (Pas à l'échelle)

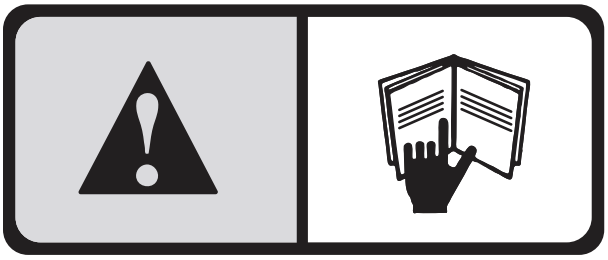

⚠ CAUTION
RISK OF SEVERE INJURY!

TO PREVENT PERSONAL INJURY - REMOVE WEIGHT FROM TRAY BEFORE DISCONNECTING AERATOR FROM TRACTOR.

⚠ PRECAUCIÓN
¡RIESGO DE LESIÓN SEVERA!

PARA EVITAR LESIONES PERSONALES – RETIRE EL PESO DE LA BANDEJA ANTES DE DESCONECTAR EL AIREADOR DEL TRACTOR.

⚠ ATTENTION
RISQUE DE BLESSURE GRAVE !

AFIN D'ÉVITER TOUTE BLESSURE PHYSIQUE, DÉLESTER LE PLATEAU AVANT DE DÉTACHER L'AÉRATEUR DU TRACTEUR.

B-3922

REMARQUESGÉNÉRALES(UTILISATION)

Faites preuve de prudence lorsque vous remorquez et/ou utilisez tout accessoire. La combinaison de cet accessoire à la répartition du poids, au rayon de braquage et à la vitesse du véhicule tracteur peut causer de graves blessures ou la mort du conducteur, des dommages au véhicule tracteur et/ou à l'accessoire remorqué en cas d'utilisation inadéquate. Re-spectez toutes les mises en garde de sécurité spécifiques au remorquage figurant dans le manuel du propriétaire de véhicule tracteur, y compris les suivantes:

- Assurez-vous que le poids combiné du véhicule tracteur (poids du véhicule tracteur + poids du conducteur) est supérieur au poids maximal de l'accessoire chargé (poids de l'accessoire vide + poids du chargement).
- Ne dépassez pas la capacité de remorquage maximale du véhicule tracteur.
- Ne dépassez pas la capacité d'effort de traction maximale du véhicule tracteur. L'effort de traction est la force horizontale nécessaire pour tirer l'accessoire (poids du chargement inclus).
- Remorquez uniquement ce produit en respectant le réglage du mode/vitesse de remorquage du véhicule ou la vitesse maxi male de 8 km/h (5 mi/h). Ne dépassez pas la vitesse de 8 km/h (5 mi/h).
- La vitesse de remorquage doit toujours être assez lente pour conserver la maîtrise du véhicule. Conduisez lentement et soyez prudent lorsque vous roulez sur un terrain accidenté. Évitez les nids-de-poule, les pierres et les racines.
- Ralentissez avant de virer et évitez de tourner brusquement.
- Utilisez de grands angles de rotation pour vous assurer que l'accessoire remorqué suit la trajectoire du véhicule tracteur.
- Évitez de remorquer l'accessoire sur des pentes raides. Un chargement important peut entraîner une perte de contrôle ou le renversement de l'accessoire remorqué et du véhicule tracteur. Il peut s'avérer nécessaire d'ajouter des poids supplémentaires à votre véhicule. Communiquez avec le fabri cant du véhicule tracteur pour connaître ses recommandations.
- Réduisez le poids remorqué dans les pentes.
- Roulez lentement et progressivement sur les pentes. Ne faites pas de changements de vitesse, de direction ou de virages brusques.
- Si vous démarrez et stoppez brusquement sur une pente, vous pouvez perdre la maîtrise du véhicule ou le véhicule peut se renverser. Évitez de démarrer ou de stopper brusquement lors des descentes ou des montées. Évitez les démarrages en côte.
- Ralentissez et soyez très prudent sur les pentes. L'état de la pelouse peut influencer la stabilité du véhicule. Soyez très prudent lorsque vous roulez à proximité de ravins.
- Ne conduisez pas près de ruisseaux, fossés et autoroutes publiques.
- Soyez attentif à la circulation lorsque vous traversez une route.
- Faites attention lorsque vous chargez ou déchargez le véhicule d'une remorque ou d'un camion.
- L'accessoire remorqué peut obstruer la vue arrière. Faites très attention lorsque vous effectuez une marche arrière.
- En marche arrière, reculez en ligne droite afin d'éviter les risques de mise en portefeuille. Évitez tout contact entre les roues du véhicule tracteur et la barre de traction de l'accessoire remorqué. Cela pourrait provoquer des dommages.
- Arrêtez-vous sur une surface plane, désengagez les roues, serrez le frein de stationnement et arrêtez le moteur avant de quitter le poste de conduite pour toute raison, y compris le déchargement de l'accessoire remorqué.
- N'utilisez cet accessoire que pour l'usage pour lequel il a été conçu.
- Cet accessoire est conçu pour être utilisé lors de l'entretien de pelouse et pour d'autres tâches domestiques. Ne le remorquez pas derrière un véhicule sur l'autoroute ou à haute vitesse. Ne le remorquez pas à des vitesses dépassant l a vitesse de remorquage maximale recommandée.
- Ne le remorquez pas derrière un véhicule motorisé, tel qu'une voiture ou un camion.
- Portez toujours des chaussures solides. Ne portez pas de vêtements amples qui risquent de s'enchevêtrer dans pièces mobiles.

La sécurité continue à la page 4 ...

- Gardez un œil sur votre véhicule tracteur et l'accessoire remorqué, ainsi que sur l'aire de travail couverte. Concentrez-vous sur la tâche en cours, sans vous laisser distraire.
- Faites attention aux trous et aux autres dangers dissimulés sur le terrain.
- Conservez le véhicule tracteur et l'accessoire en bon état de fonctionnement. Gardez les dispositifs de protection en place.
- Après avoir heurté un objet, arrêtez le véhicule tracteur et l'accessoire et vérifiez l'absence de dommages. Fait réparer tout dommage avant de redémarrer le matériel et de l'utiliser.
- Maintenez toutes les pièces en bonne condition et correctement installées. Réparez les pièces endommagées immédiatement. Remplacez les pièces usées ou endommagées. Remplacez les autocollants concernant la sécurité et le mode d'emploi dès qu'ils sont usés ou endommagés. Assurez-vous que tous les écrous, boulons et vis sont bien ser rés.
- Ne modifiez pas l'accessoire ou les dispositifs de sécurité. Des modifications non autorisées apportées au véhicule tracteur ou à l'accessoire pourraient entraver son fonctionnement et ses dispositifs de sécurité, et ainsi annuler la garantie.

VÉHICULE TRACTEUR ET REMORQUAGE EN TOUTE SÉCURITÉ

- Familiarisez-vous avec les commandes de votre véhicule tracteur et la manière de l'arrêter en toute sécurité. LISEZ LE MANUEL DU PROPRIÉTAIRE DU VÉHICULE TRACTEUR avant de l'utiliser.
- Vérifiez le système de freinage du véhicule tracteur avant de l'utiliser. Ajustez ou faites inspecter les freins au besoin.
- La distance d'arrêt augmente avec la vitesse et le poids du chargement remorqué. Déplacez-vous lentement et assurez-vous d'avoir assez de temps et d'espace pour vous arrêter.
- Utilisez uniquement des attelages approuvés. Remorquez cet accessoire uniquement avec un véhicule tracteur pourvu d'un attelage conçu pour le remorquage. Attachez toujours l'accessoire au point d'attelage approuvé.
- Respectez les recommandations du fabricant en matière de limites de poids pour l'équipement remorqué et le remorquage sur les pentes. Utilisez des contrepoids ou des masses d'équilibrage, tels que décrits dans le manuel de l'opérateur du véhicule tracteur.
- N'embrayez jamais en neutre pour descendre les pentes.
- Ne permettez pas l'utilisation du véhicule tracteur par des enfants. Ne permettez pas l'utilisation du véhicule tracteur par des adultes sans directives adéquates préalables ou sans qu'ils aient lu le manuel du propriétaire.

PROTÉGEZ VOTRE ENTOURAGE

- Avant l'utilisation d'une quelconque fonction de l'accessoire ou du véhicule tracteur, regardez aux alentours et vérifiez l'absence de passants.
- Tenez-vous à l'écart des enfants, des passants et des animaux domestiques lors de l'utilisation de ce véhicule ou d'un accessoire.
- Soyez attentif pendant les marches arrière. Avant de faire une marche arrière, regardez attentivement derrière vous et vérifiez la présence de passants.

NE TRANSPORTEZ PAS DE PASSAGERS SUR L'ACCESSOIRE REMORQUÉ OU LE VÉHICULE TRACTEUR

- Ne transportez pas de passagers.
- Ne laissez personne monter sur cet accessoire, le véhicule tracteur ou le support de fixation d'attelage à titre de passager, surtout pas les enfants. Les passagers pourraient se blesser en se heurtant à des objets ou en étant éjectés lors de départs, d'arrêts et de virages soudains. Il se peut également que les passagers gênent la visibilité du conducteur, ce qui rend l'opération du véhicule dangereuse.

Des questions d'installation? Parties manquantes? Pièces de rechange?

NE PAS REVENIR À LE MAGASIN!

Veuillez appeler notre service Client Département, sans frais: 877-728-8224 ou customerservice@brinly.com

OUTILS REQUIS POUR L'ASSEMBLAGE :

- Clé de 13mm ou 1/2" (x1)
- Jeu de pinces ou marteau
- Gants

VUE DES COMPOSANTS ET LISTE DE RÉFÉRENCES

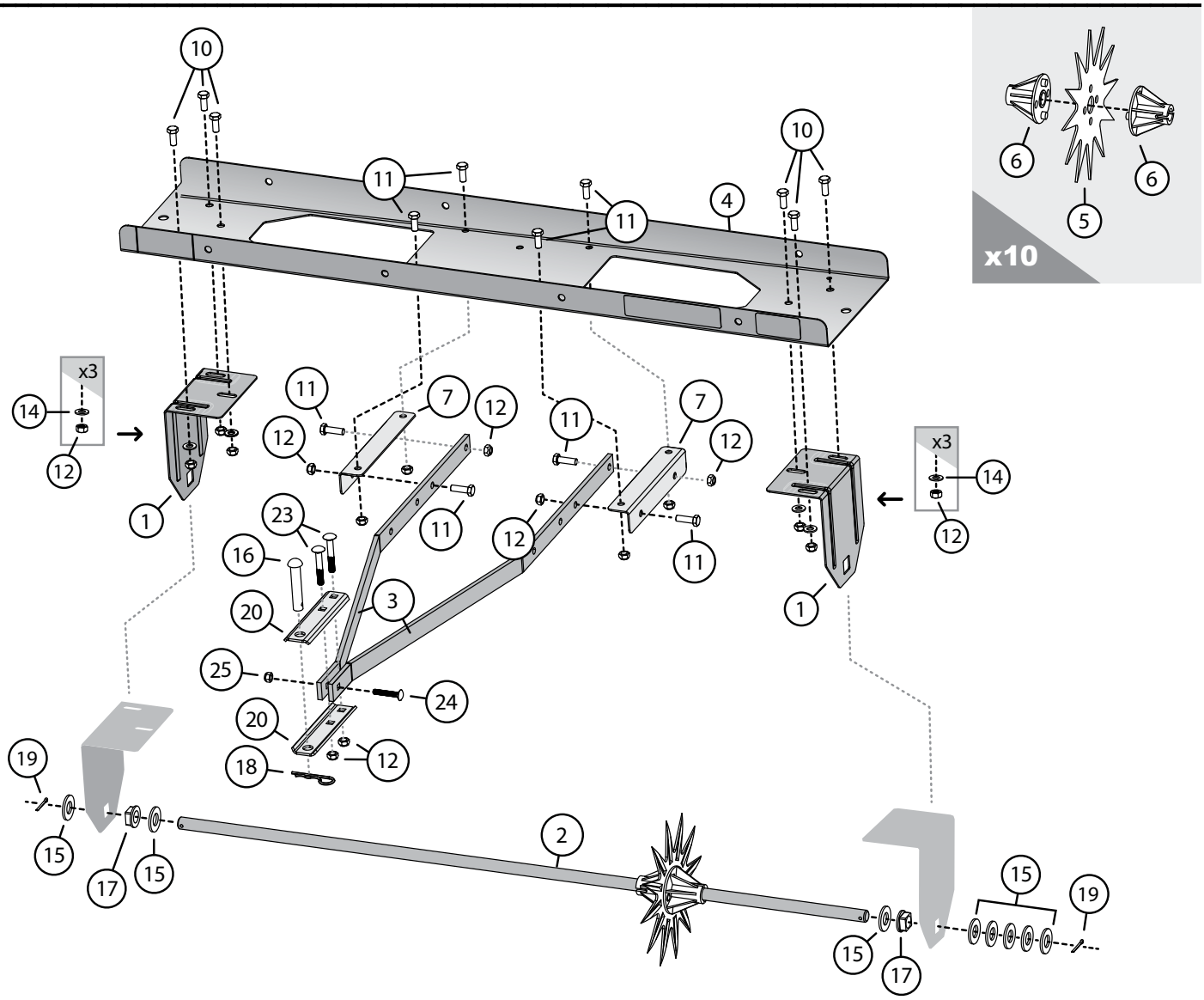

# Réf.	No de Pièce	Description	Qté
1	1018977-16	Panneau d'Extrémité	2
2	1018988	Arbre à Dents	1
3	1019212-16	Barre de Remorquage	2
4	1019296	Autocollant d'Aérateur de Précaution	1
5	1018986-16	Plateau	1
6	1019088	Autocollant du Logo BH	1
7	B-7063	Étiquette d'Avertissement Illustrée	1
8	1018833	Dent	10
9	1019589	Roulement	20
10	2M1012P	Boulon; Tête Hex, 5/16" x ¾"	6
11	2M1016P	Boulon; Tête Hex, 5/16" x 1"	8
12	B-4786	Écrou de Blocage, 5/16"	16

# Réf.	No de Pièce	Description	Qté
14	45M1111P	Rondelle Plate, 5/16"	6
15	45M2121P	Rondelle Plate, 5/8"	8
16	B-3861	Goupille d'Attelage, 1/2" x 2-1/2"	1
17	1019206	Roulement Carré	2
18	1019151	Goupille en Épingle à Cheveux, 1/8"	1
19	1008098	Goupille Fendue	2
20	R-892-16	Chape	2
21	1019245	Étiquette de Numéro de Série	1
22	1018985-16	Support d'Attelage	2
23	10M1032P	Boulon de Carrosserie, 5/16" x 2"	2
24	11M0824P	Boulon de Carrosserie, 1/4" x 1-1/2"	1
25	B-4785	Écrou de Blocage, 1/4"	1

IDENTIFIANT MATÉRIEL

Les illustrations de cette page sont à l'échelle pour une identification plus rapide du matériel lors de l'assemblage.

NE RETOURNEZ PAS LE PRODUIT SI VOUS MANQUEZ DES PIÈCES.
Veuillez appeler: 1 (877) 728-8224

(6) Roulement (x20) . . . . . .
1019589

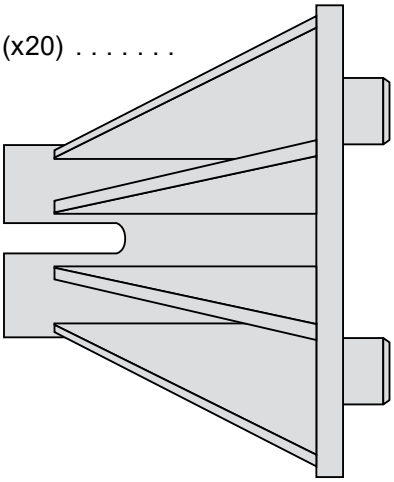

(18) Goupille en Épingle à Cheveux" (x1)
1019151 . . . . . .

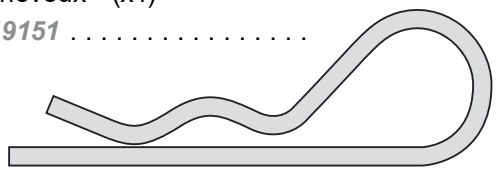

(19) Goupille Fendue (x2)
1008098 . . . . . .

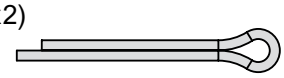

(10) Boulon; Tête Hex 5/16" x 3/4" (x6) . . . . . .
2M1012P

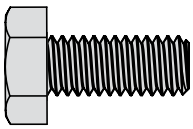

(12) Écrou de Blocage 5/16" (x16) . . . . . .
B-4786

(25) Écrou de Blocage 1/4" (x1) . . . . . .
B-4785

(14) Rondelle Plate 5/16" (x6) . . . . . .
45M1111P

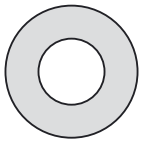

(15) Rondelle Plate 5/8" (x8) . . . . . .
45M2121P

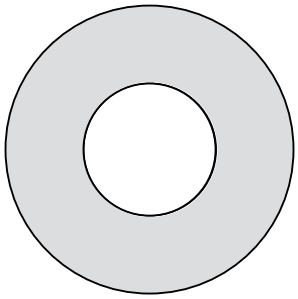

(17) Roulement Carré (x2) . . . . . .
1019206

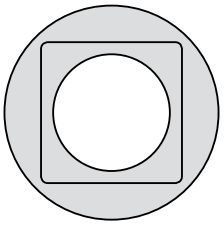

(11) Boulon; Tête Hex 5/16 x 1" (x8) . . . . . .
2M1016P

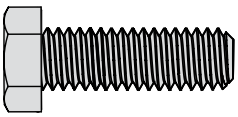

(16) Goupille d'Attelage, 1/2" x 2-1/2" (x1) . . . . . .
B-3861

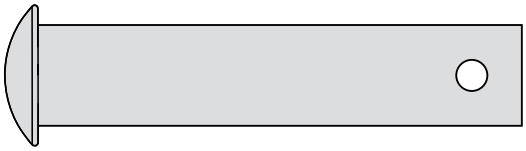

(23) Boulon de Carrosserie, 5/16" x 2" (x2) . . . . . .
10M1032P

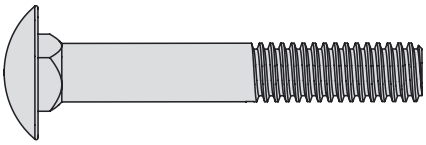

(24) Boulon de Carrosserie, 1/4" x 1-1/2" (x1) . . . . . .
11M0824P

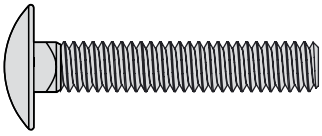

ASSEMBLÉE

Conseil de Montage

Les illustrations de la page 6 sont à l'échelle. Pour identification plus rapide du matériel lors de l'assemblage, posez simplement le matériel sur ces illustrations.

Informations et vidéos supplémentaires sont disponibles sur notre site internet: **brinly.com**

Ce code QR renvoie directement au page du produit Spike Aerator.

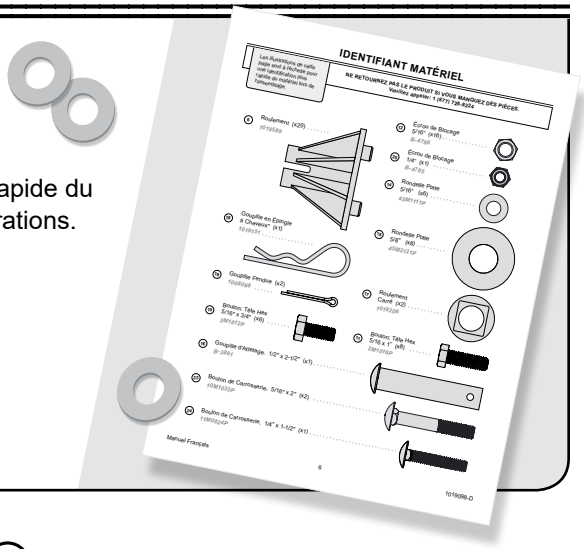

Étape 1-A

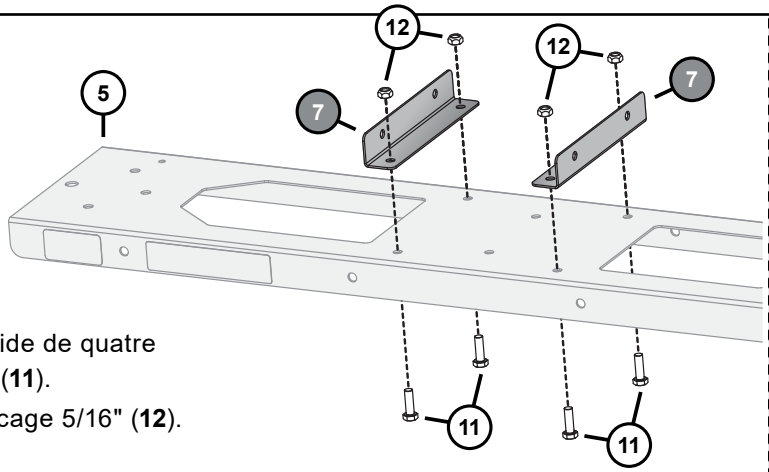

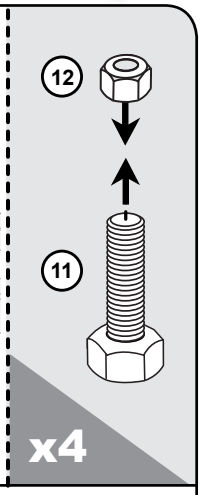

1. **Alignez les supports de barre de remorquage (7) avec le plateau (5) comme illustré.**
   - Fixez le par sous le plateau à l'aide de quatre boulons à tête hex de 5/16" x 1" (**11**).
   - Fixez avec quatre écrous de blocage 5/16" (**12**).

2. **Alignez les attelages (3) avec les supports (7) comme illustré.**
   - Fixez à l'aide de quatre boulons à tête hexagonale de 5/16" x 1" (**11**) dans différentes directions, *voir l'illustration.*
   - Fixez avec quatre écrous de blocage 5/16" (**12**).

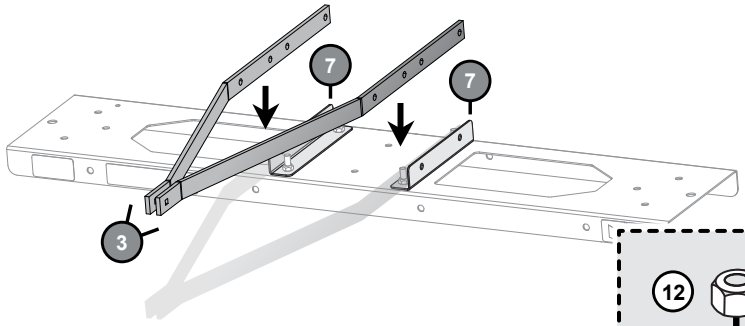

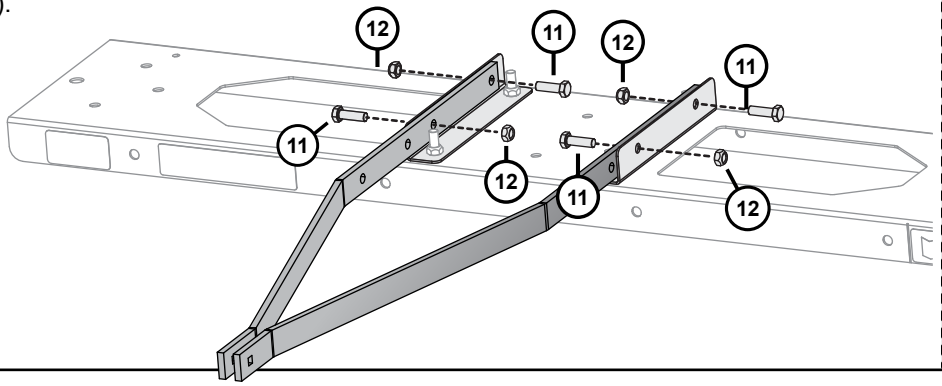

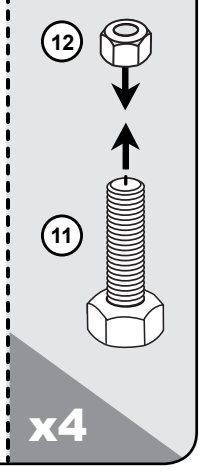

Étape 1-B

1. Faites passer le Boulon de Carrosserie 1/4 x 1-1/2" (**24**) dans l'ouverture à l'extrémité des barres de remorquage (**3**).

   Commencez à ajouter un écrou hexagonal de 1/4" (**25**) à l'extrémité du boulon, **mais ne serrez pas** (ENCORE).

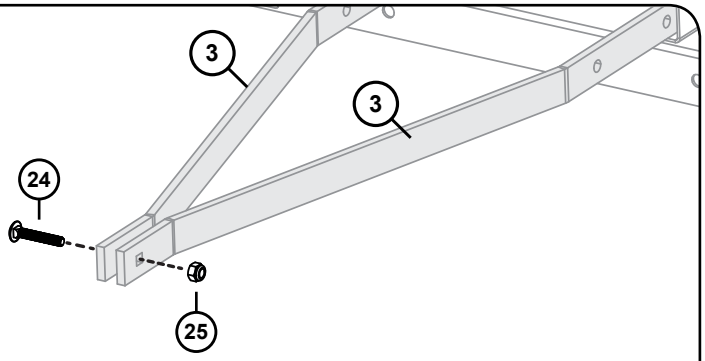

2. **Alignez les deux plaques de chape (20) avec les barres de remorquage (3) comme illustré.**

   Tout en chevauchant le boulon que vous venez d'ajouter, ajoutez deux boulons à tête de carrosserie de 5/16" x 2" (**23**) par le bas.

   REMARQUE: Ces boulons passeront à travers les plaques de chape (20) et entre les barres de remorquage (3).

   Fixez les deux boulons avec un écrou hexagonal de 5/16" (**11**).

3. **Fixez le boulon (24) et l'écrou (25) de le début de cette étape.**

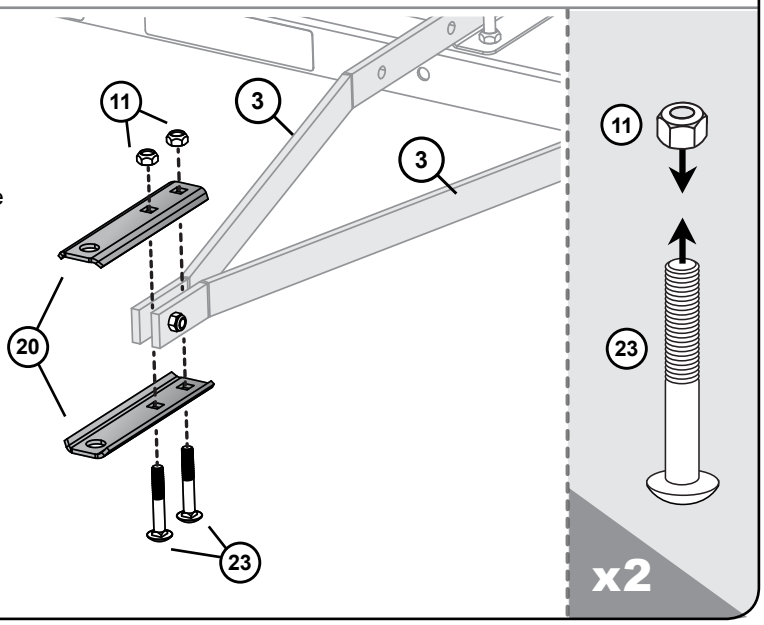

Étape 1-C

Par le bas, faites passer la goupille d'attelage (**16**) à travers les plaques de chape (**20**).

Fixez avec une goupille en épingle à cheveux (**18**) à l'extrémité de la goupille d'attelage.

REMARQUE: La fente en épingle à cheveux peut être facilement mise en place avec un marteau ou un outil.

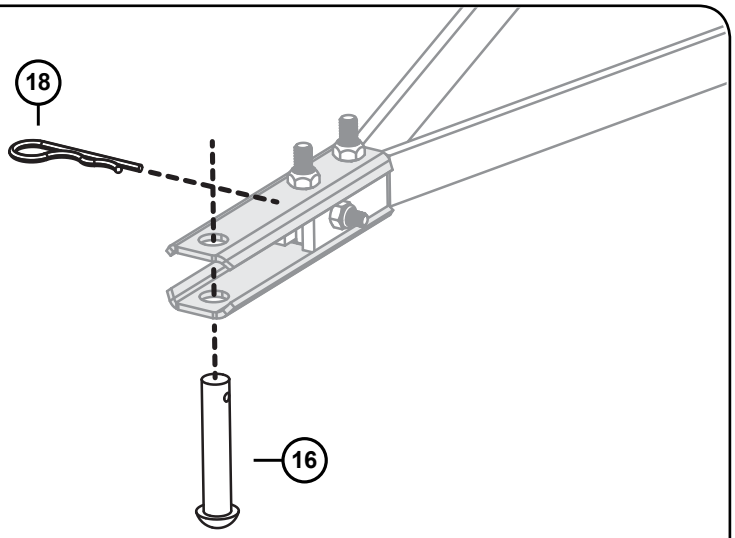

REMARQUE: Laissez les écrous desserrés à cette étape, ce qui permet aux Panneaux d'Extrémité (1) d'être ajustés plus tard.

Étape 2

Alignez un Panneau d'Extrémité (1) avec le Plateau de l'Aérateur (4).

- De dessous, faites passer trois Boulons à Tête Hex de 5/16" x 3/4" (**10**) à travers le plateau et le panneau d'extrémité.
- Ajoutez une Rondelle Plate de 5/16" (**14**) à chaque boulon.
- Ajoutez trois Écrous Hex de 5/16" (**12**), NE SERREZ PAS COMPLÈTEMENT.

REMARQUE: Ceux-ci seront ajustés et sécurisés à l'étape 4-B.

Répétez à l'autre extrémité du plateau (4).

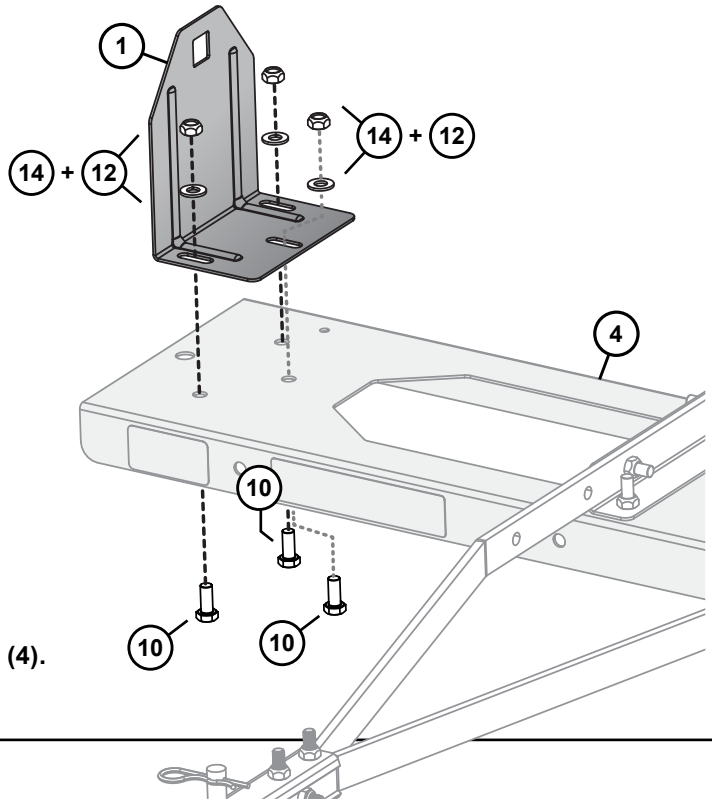

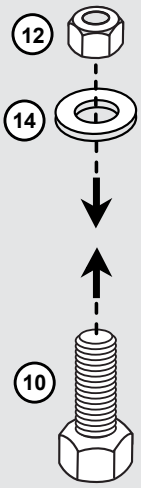

x6

Étape 3

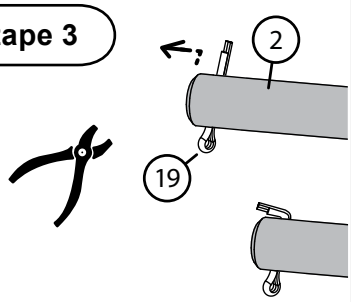

Faites glisser une Goupille Fendue (**19**) à travers l'extrémité de l'Arbre à Dents (**2**). À l'aide d'une pince, pliez les extrémités pour fixer la goupille en place.

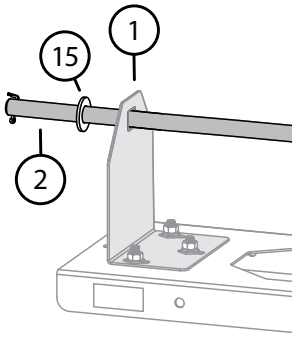

Placez une Rondelle Plate de 5/8"(**15**) sur l'Arbre à Dents (**2**) et poussez l'Arbre à travers un Panneau d'Extrémité (**1**).

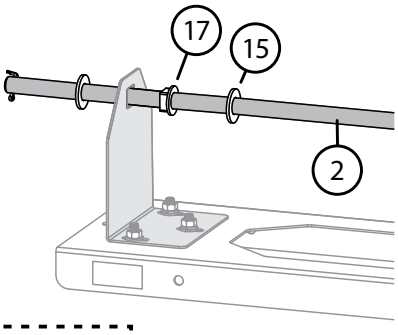

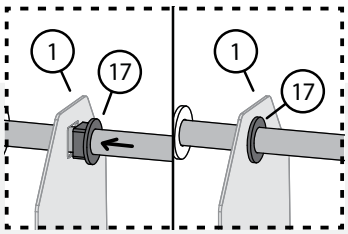

Ajoutez un Roulement Carré (**17**) et une Rondelle Plate de 5/8" (**15**) sur l'Arbre à Dents (2) comme illustré.

Étape 4-A

ATTENTION : DES GANTS SONT NÉCESSAIRES LORS DE LA MANIPULATION DES DENTS DE L'AÉRATEUR.

Les dents ont des pointes extrêmement tranchantes. Soyez prudent lors de la manipulation.

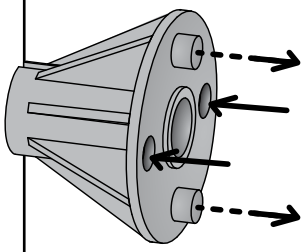

REMARQUE:
Les Roulements (6) ont deux petites ouvertures et extensions. Ceux-ci sont conçus pour prendre en sandwich les Dents (5), coulissant et se connectant.

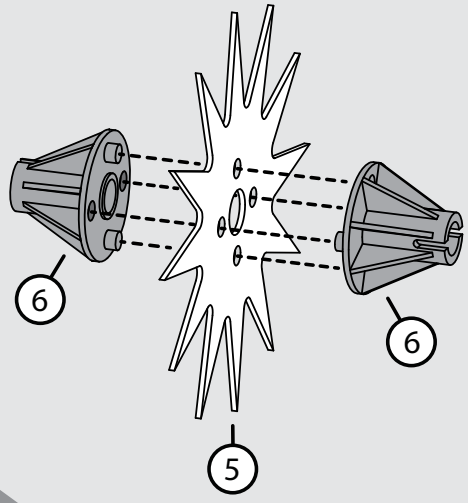

x10

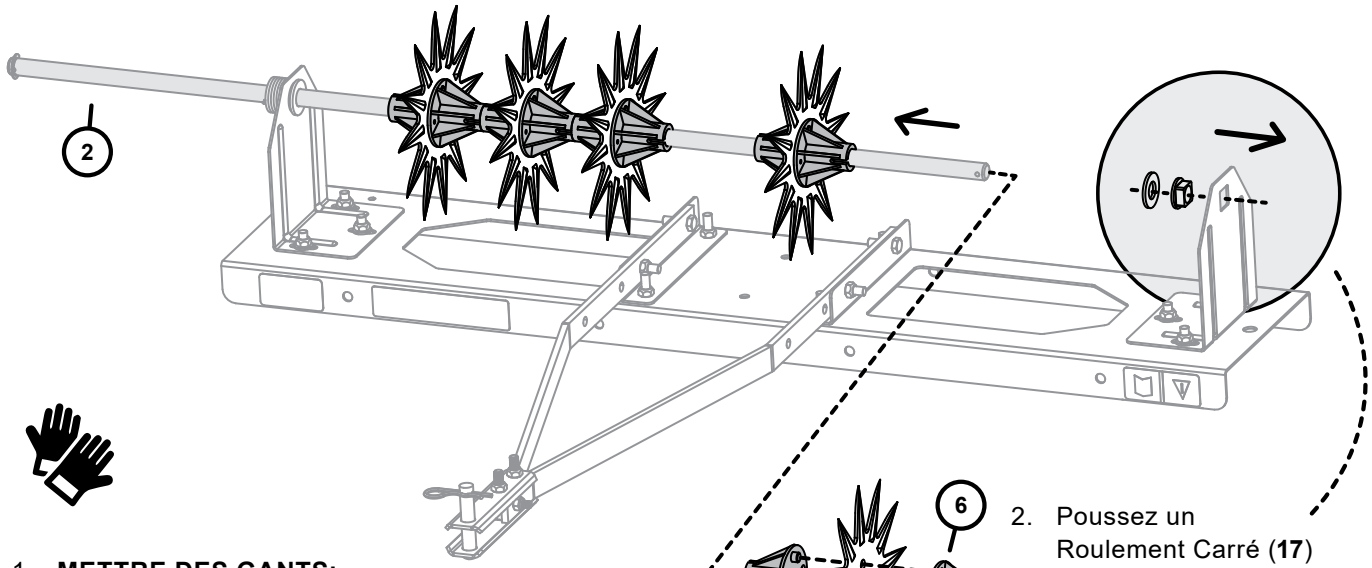

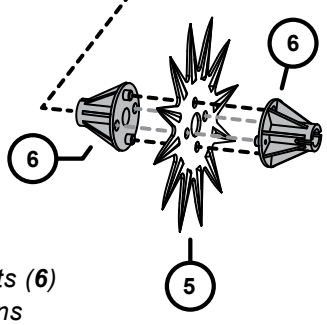

1. **METTRE DES GANTS:**
   Faites glisser les 10 Dents (**5**) et 20 Roulements (**6**) sur l'Arbre des Dents (**2**) comme illustré.

   *REMARQUE: Les saillies rondes sur les Roulements (**6**) doivent s'insérer dans les trous des Dents (**5**) et dans deux trous du Roulement opposé.*

2. Poussez un Roulement Carré (**17**) dans le Panneau d'Extrémité (**1**).

   Placez une Rondelle Plate de 5/8” (**15**) sur l'Arbre à Dents (**2**) et faites glisser l'Arbre à travers le panneau d'extrémité.

REMARQUE: Les Roulements Carrés doivent être complètement insérés dans les panneaux d'extrémité.

Étape 4-B

Poussez les Panneaux d'Extrémité (**1**) vers le centre jusqu'à ce qu'il n'y ait plus de jeu le long de l'arbre. Serrez complètement les six écrous (**A**) fixant ces panneaux.

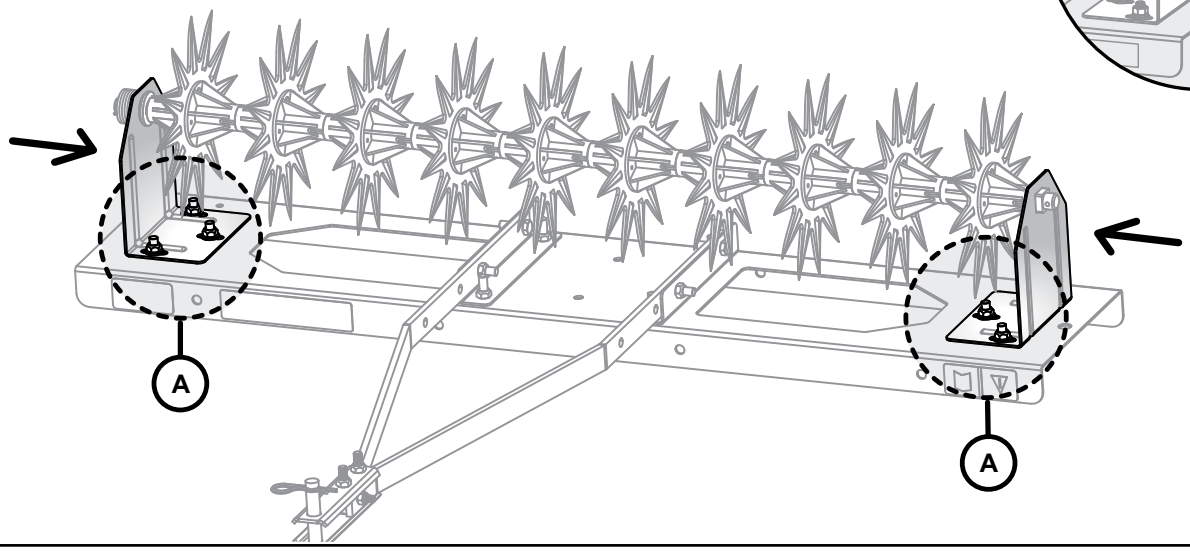

Étape 4-C

Ajoutez autant de Rondelles Plates de 5/8" (**15**) à l'extrémité opposée de l'arbre que nécessaire pour éliminer l'espace supplémentaire. Fixez la Goupille Fendue restante (**19**) à l'extrémité de l'Arbre à Dents (**2**).

À l'aide d'une pince, pliez les extrémités de la Goupille Fendue (**19**) pour la fixer en place.

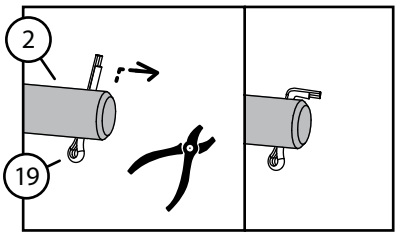

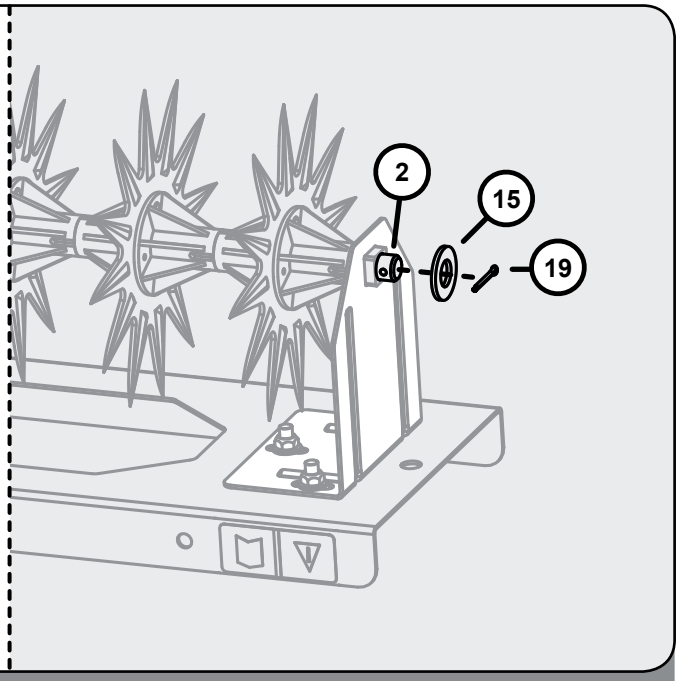

REMARQUE : ***Gardez les rondelles plates supplémentaires (15) dans un endroit sûr. Vous pouvez en avoir besoin pour la maintenance.***

ASSEMBLÉE

ATTENTION : DES GANTS SONT NÉCESSAIRES. Les dents ont des pointes extrêmement tranchantes. Soyez prudent lors de la manipulation.

Étape 5

Retournez soigneusement l'aérateur spike.

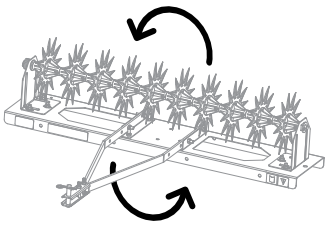

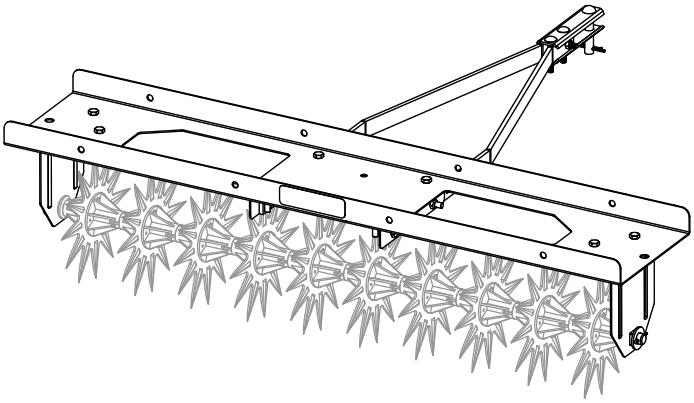

ATTENTION: ÉVITER LES BLESSURES! Assurez-vous que les pieds et les mains ne touchent pas les Pointes des Dents.

OPÉRATION

ATTENTION : Gardez les parties du corps éloignées du dessous de la barre d'attelage. N'essayez pas de déconnecter l'Aérateur du véhicule tracteur avec un poids sur le plaeau.

INSTALLATION

1. Stationnez le véhicule tracteur en toute sécurité et serrez le frein de stationnement *(voir le manuel d'utilisation du véhicule tracteur).*
2. Alignez la Chape de l'Aérateur (**20**) avec la plaque d'attelage de la machine de remorquage.
3. Installez la Goupille d'Attelage (**16**) à travers la Chape (**20**) et la plaque d'attelage de la machine de remorquage. Fixez la Goupille d'Attelage (**16**) avec la Goupille en Épingle à Cheveux (**18**).

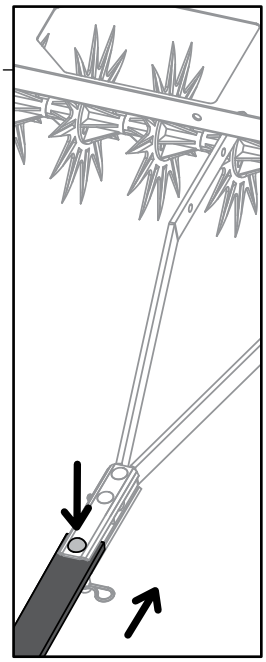

DÉTACHEMENT

1. Stationnez le véhicule tracteur en toute sécurité et serrez le frein de stationnement *(voir le manuel d'utilisation du véhicule tracteur).*
2. Déchargez le poids du plateau de l'Aérateur.
3. Retirez la Goupille en Épingle à Cheveux (**18**) et la Goupille d'Attelage (**16**).
4. Éloignez l'Aérateur du véhicule tracteur.
5. Installez la Goupille d'Attelage (**16**) et la Goupille en Épingle à Cheveux (**18**) pour le rangement.

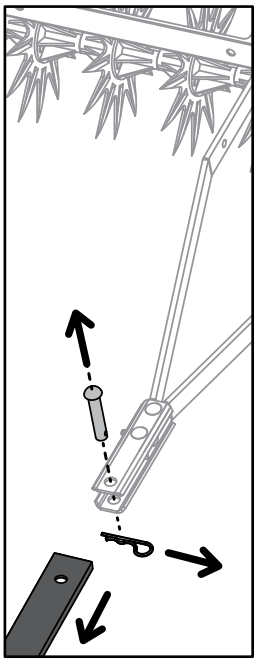

UTILISATION

ATTENTION : ÉVITER LES BLESSURES! Évitez d'endommager les dents. Ne remorquez pas l'aérateur sur des allées et des trottoirs en béton ou en asphalte.

ATTENTION : Une charge remorquée excessive peut entraîner une perte de contrôle sur les pentes. La distance d'arrêt augmente avec la vitesse et le poids de la charge remorquée.

ATTENTION : Le poids remorqué total ne doit pas dépasser le poids combiné du véhicule tracteur, du ballast et de l'opérateur.

POIDS DE L'AÉRATEUR

La capacité de charge maximale suivante est le poids de l'aérateur plus le poids maximal chargé dans le Plateau de l'Aérateur :

	Poids
Modèle SA2-40BH-P:	11,3 kg (vide)
Poids Maximum du Plateau:	50 kg
Poids Maximum Remorqué:	61 kg

DENTS

ATTENTION : ÉVITER LES BLESSURES! Les ouvertures du Plateau permettent d'accéder aux Dents pour le nettoyage et l'entretien. Soyez prudent lorsque vous travaillez autour des ouvertures du Plateau et évitez de placer des parties du corps dans les ouvertures.

- Une humidité modérée du sol est importante pour une bonne pénétration des dents. Des conditions extrêmement sèches ne permettront pas la pénétration des dents et peuvent endommager les dents. Des conditions extrêmement humides entraîneront une pénétration complète des dents (jusqu'aux roulements des dents). Cette condition coupera des fentes dans le gazon.
- Les Ouvertures du Plateau permettent l'accès aux Dents pour le nettoyage et l'entretien uniquement et ne doivent être utilisées dans aucune autre application.

AJOUT DE POIDS

- Le matériau de poids ensaché peut tomber à travers les Ouvertures du Plateau et être déchiré ou endommagé par les Dents. Utilisez un poids solide ou fermez les Ouvertures du Plateau avec un panneau de bois ou par tout autre moyen approprié.
- Le poids doit être ajouté au plateau après la fixation au véhicule de remorquage. Le poids doit être fixé par une corde, des sangles ou tout autre moyen approprié pour contenir le poids dans le plateau.

CAPACITÉ

La capacité maximale du Plateau d'Aérateur est de 50 kg.

OPÉRATION

VITESSE

Limitation de Vitesse 4,8 km/h

La meilleure vitesse de fonctionnement est de 4,8 km/h ou moins.

La vitesse de fonctionnement maximale est de 8 km/h.

FRÉQUENCE

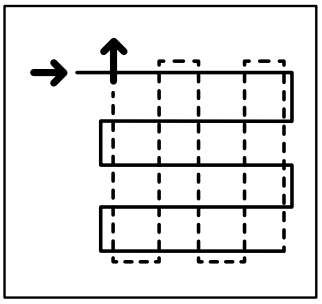

L'aération de la pelouse ne se fait pas en un seul passage. Normalement, il faudra plusieurs passages sur la pelouse.

Alterner la direction de 90 degrés améliorera l'effet d'aération. L'Aérateur peut être utilisé dans une opération indépendante ou peut être utilisé lors de la tonte de votre pelouse.

ENTRETIEN

- La solution à des années d'utilisation sans tracas est de garder votre Aérateur propre et sec.
- Après les 30 premières minutes d'utilisation, vérifiez l'étanchéité de toutes les fixations. *Par la suite, vérifiez régulièrement l'étanchéité de toutes les fixations.*
- Les Dents sont fabriquées en acier galvanisé pour résister à l'usure du sol abrasif. Les objets percutants peuvent faire courber ou casser les Dents. Contactez le service clientèle de Brinly-Hardy pour acheter des Dents de remplacement.
- Appliquez une légère couche d'huile sur les dents après l'utilisation pour éviter la rouille.
- Pour la rouille apparaissant sur les surfaces peintes, poncer légèrement et peindre la zone affectée avec de l'émail.
- Retirez régulièrement les débris qui s'accumulent entre les Dents.
- Appliquez de l'huile de graissage sur chaque roulement à dents et palier d'essieu avant l'utilisation.

Après l'utilisation, les dents et les roulements à dents peuvent se desserrer sur l'arbre à dents.

Si cela se produit, supprimez le jeu comme suit:

1. Desserrez les écrous des Panneaux d'Extrémité (**A**).
2. Poussez les Panneaux d'Extrémité (**1**) vers les Dents jusqu'à ce qu'il n'y ait plus de jeu le long de l'Arbre à Dents.
3. Serrez les écrous des Panneaux d'Extrémité (**A**).

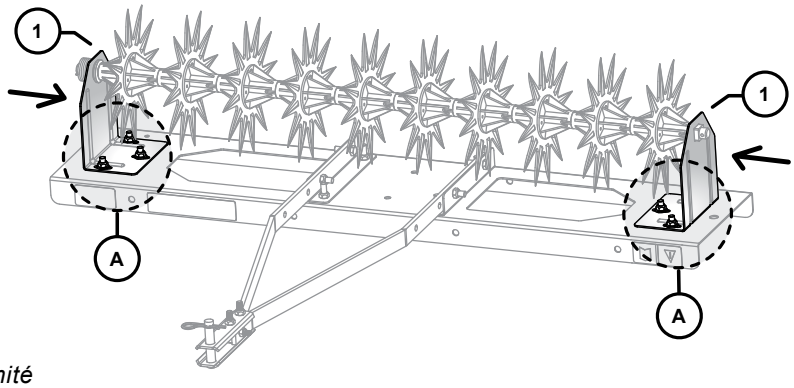

REMARQUE: Les Roulements Carrés doivent être complètement insérés dans les Panneaux d'Extrémité avant de serrer les écrous des Panneaux d'Extrémité (A).

ENTREPOSAGE ET ENTRETIEN

ENTREPOSAGE

ATTENTION : ÉVITER LES BLESSURES! Les Dents de l'Aérateur sont très tranchantes. Des précautions doivent être prises lors du choix d'un emplacement de stockage pour ce produit.

- Rangez l'Aérateur dans les allées à faible trafic.
- Rangez l'Aérateur avec les pointes des Dents face au mur ou au sol.
- Rangez l'Aérateur au sol ou au ras du sol.
- Ne rangez pas l'Aérateur accroché au mur, au plafond ou avec les pointes des Dents tournées vers l'extérieur.
- L'emballage du produit peut être utilisé pour offrir une zone de protection autour des Dents.
- La barre d'attelage peut faire trébucher. Évitez de laisser la barre d'attelage dans les allées et les sentiers pédestres.

ENTRETIEN

LA QUALITÉ CONTINUE AVEC UN SERVICE DE QUALITÉ

Si vous avez des questions sur l'installation, si des pièces manquent ou si vous avez besoin de pièces de rechange, ne retournez pas au magasin!

Veuillez trouver le numéro de série et le numéro de modèle de votre produit, puis contactez notre service clientèle:

En Amérique du Nord et au Canada, appelez
Sans frais: **877-728-8224**

Chattez en ligne: **www.brinly.com**

Courriel: **customerservice@brinly.com**

EN LIGNE

BRINLY.COM

Des informations et des vidéos supplémentaires sont disponibles sur notre site Web. Veuillez visiter l'URL ci-dessus OU scanner ce code QR.

SA2-40BH-P

SINCE 1839
BRINLY

GARANTIE LIMITÉE DU FABRICANT

AÉRATEURS

La garantie limitée énoncée ci-dessous est accordée par Brinly-Hardy Company pour l'acquisition et l'utilisation de produits neufs aux États-Unis (ses possessions et territoires) et au Canada.

Brinly Hardy Company garantit les produits répertoriés ci-dessous contre les vices de matériau et de fabrication, et réparera ou remplacera, à sa discrétion et sans frais, toute pièce présentant des vices de matériau ou de fabrication. Cette garantie limitée s'applique uniquement si le produit a été assemblé, utilisé et entretenu en conformité avec le manuel de l'opérateur fourni avec le produit, et s'il n'a pas fait l'objet d'un usage inadéquat, abusif, commercial ou négligent, d'un accident, d'entretiens inappropriés, d'une modification, de vandalisme, d'un vol, d'un incendie, de dégâts causés par l'eau ou d'un dommage résultant de tout autre péril ou désastre naturel.

Les pièces défaillantes pendant la période de la garantie seront remplacées à nos frais. Sous cette garantie, notre obligation est expressément limitée au remplacement ou à la réparation, à notre discrétion, de pièces présentant des vices de matériau et de fabrication.

POUR UN DÉPANNAGE : Les remplacements de pièces garanties sont fournis, uniquement avec preuve d'achat auprès de notre Service d'assistance à la clientèle pour les accessoires remorqués. Composez le 877-728-8224.

Cette garantie limitée ne fournit pas de couverture dans les cas suivants :

a) Articles d'entretien de routine, tels les lubrifiants et les filtres.
b) Détérioration normale du fini extérieur due à l'utilisation ou à l'exposition aux éléments.
c) Frais de transport et/ou de main-d'œuvre.
d) La garantie ne couvre pas l'utilisation de produits de location.

Aucune garantie implicite, y compris toute garantie implicite de qualité marchande et d'adaptation à un usage particulier, ne s'applique après la période applicable de la garantie expresse écrite ci-dessus relativement aux pièces identifiées ci-dessous. Aucune autre garantie expresse, écrite ou verbale, à l'exception de celle mentionnée ci-dessus, consentie par toute personne ou toute entité, y compris un concessionnaire ou un détaillant, relativement à tout produit, ne viendra lier Brinly-Hardy Co. Au cours de la période couverte par la garantie, la solution exclusive est la réparation ou le remplacement du produit, comme énoncé plus haut.

Les clauses décrites dans la présente garantie sont les seuls recours exclusifs découlant de l'achat du produit. Brinly-Hardy Co. ne pourra être tenu responsable d'aucune perte ou dommage accessoire ou indirect, y compris, sans restriction, les frais encourus pour des services de soins de pelouse de remplacement ou substituts, ou pour les frais de location pour le remplacement temporaire d'un produit sous garantie.

Certains États ou provinces ne permettent pas l'exclusion ou la restriction de dommages accessoires ou indirects ou de la durée de la garantie implicite, auquel cas, les exclusions ou restrictions pourraient ne pas s'appliquer.

Au cours de la période de garantie, le recours exclusif est le remplacement de la pièce. Aucune réparation ne pourra, quelles que soient les circonstances, dépasser le coût du prix d'achat du produit vendu. Toute altération des caractéristiques de sécurité de ce produit annulera cette garantie. Vous assumez le risque et la responsabilité en cas de toute perte et de tout dommage ou blessure subis par vous-même et votre propriété et/ou par d'autres et leur propriété à la suite d'une utilisation inadéquate de ce produit ou d'une incapacité à en faire usage. NOTER: *Cette garantie limitée s'applique uniquement à l'acheteur original ou à la personne à laquelle ce produit a été offert.*

La présente garantie limitée durera aussi longtemps que vous serez propriétaire de votre produit acheté auprès d'un vendeur agréé. **La garantie prend fin lorsque vous vendez ou transférez le produit à un autre propriétaire.**

La présente garantie limitée ne couvre aucun acheteur autre que l'acheteur initial du produit, ni de produit acheté auprès d'un tiers non autorisé. Si vous n'êtes pas l'acheteur initial de ce produit, alors votre produit ne sera pas couvert par notre garantie limitée, et vous prenez le produit «TEL QUEL» et «avec tous ses défauts».

Nous pourrions vous exiger une preuve d'achat démontrant que vous êtes l'acheteur initial du produit, que vous avez acheté ce produit auprès d'un concessionnaire agréé et que vous êtes éligible pour faire valoir une réclamation valide dans le cadre de cette garantie limitée.

Lois des états ou des provinces relatives à la présente garantie : La présente garantie limitée vous accorde des droits légaux spécifiques et vous pourriez également avoir d'autres droits qui varient d'un État ou d'une province à l'autre.

IMPORTANT : La période de garantie énoncée ci-dessous débute à la date de la PREUVE D'ACHAT. Sans la preuve d'achat, la période de garantie débute à la date de fabrication déterminée par la date de fabrication du numéro de série. Toutes les pièces remplacées sous garantie seront considérées comme faisant partie du produit d'origine, et toute garantie couvrant les pièces remplacées expirera en même temps que la garantie du produit d'origine.

PÉRIODE DE GARANTIE :

Voir les pièces couvertes par la garantie dans la liste ci-dessous.

Usage Normal / Domestique :

Châssis en Acier / Pièces en Acier	2 années
Disques en Étoiles et Bouchons	90 jours
Pneus / Roues	90 jours
Engrenage : Chaîne et des Pignons	90 jours

Toutes les autres pièces ou défaillances de composants à usure normale présentes sur produit seront garanties pendant une période de 90 jours.

Si cet équipement est utilisé pour une application commerciale ou en propriétés multiples, la garantie est de 90 jours après l'achat pour toutes pièces.