SINCE 1839
BRINLY

MANUEL DU PROPRIÉTAIRE

ROULEAU À GAZON

MODÈLE DU ROULEAU :

PRC-241BH
PRC-241BH-A
PRT-361BH
PRT-361BH-A
PRT-361SBH
PRT-361SBH-A
PRT-481SBH
PRT-481SBHC-A

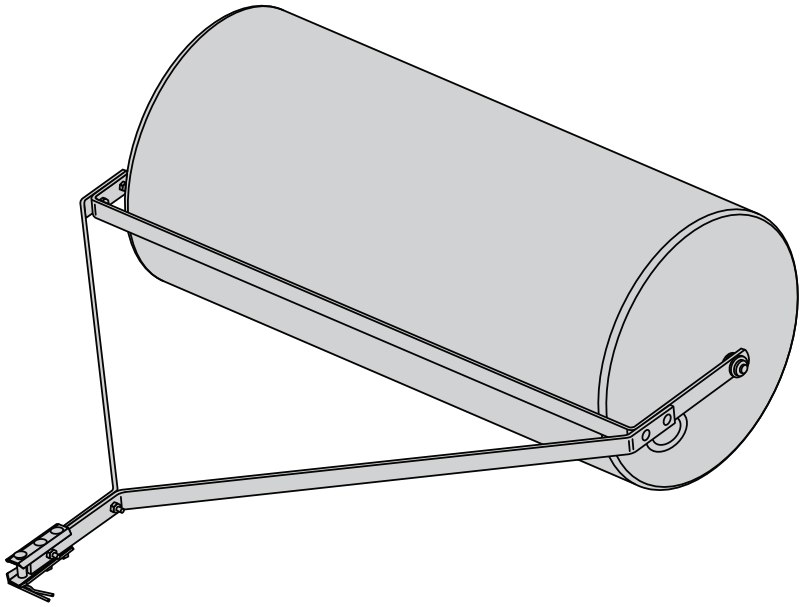

- Sécurité
- Assemblage
- Fonctionnement
- Pièces de rechange
- Entretien

À utiliser avec les tracteurs de pelouse ou de jardin, les tondeuses autoportées et les VTT

** La version à pousser du PRC-241 BH n'est pas illustrée.*

Appelez le service à la clientèle sans frais: 877-728-8224

Visitez notre site web!
www.brinly.com

Important: Le présent manuel renferme des renseignements relatifs à la sécurité des personnes et des biens. Il est important de le lire atten-tivement avant d'assembler et d'utiliser le matériel!

INTRODUCTION ET SÉCURITÉ

Félicitations pour votre nouveau rouleau à pelouse Brinly-Hardy! Cet accessoire a été conçu et fabriqué pour vous offrir la meilleure fiabilité et performance possible.

Si vous rencontrez un problème auquel vous ne pouvez pas facilement remédier, n'hésitez pas à communiquer avec notre service à la clientèle bien informée en appelant sans frais au 1 877 728-8224. Nos techniciens compétents et bien formés sont prêts à vous aider avec le montage et l'utilisation de votre rouleau.

RESPONSABILITÉS DU CLIENT

- Veuillez lire et conserver ce manuel. *Les instructions vous permettront d'assembler et d'entretenir votre produit correctement.*
- Veuillez lire attentivement et respecter la section SÉCURITÉ de ce manuel.
- Suivez un programme d'entretien régulier et prenez soin de votre produit Brinly-Hardy.

TABLE DES MATIÈRES

Sécurité 2

Identification du Matériel
et Liste des Pièces . . . . . 3 - 5

Montage . . . . . 6 - 10
Fonctionnement 11
Entretien 11

Garantie limitée 12

Outils requis pour l'assemblage:

- (x2) 1/2" Clé
- (x2) 3/4" Clé *(PRC-241 BH seulement)*
- Pince à Joint Antidérapant

SÉCURITÉ

CONSIGNES DE SÉCURITÉ

- Assimilez bien les fonctions des commandes et assurez-vous de comprendre comment arrêter de manière sécuritaire. LISEZ LE MANUEL DE L'UTILISATEUR avant de faire fonctionner le produit.
- Ne laissez pas les enfants utiliser le véhicule, et ne laissez pas les adultes utiliser le produit sans avoir été formés sur son utilisation ou sans avoir lu le manuel du propriétaire.
- Ne transportez pas de passagers. Gardez les enfants et les animaux domestiques à une distance sûre.
- Portez toujours des chaussures solides. Ne portez pas de vêtements amples. Ne portez pas de vêtements amples qui pourraient se prendre dans les pièces mobiles.
- Gardez vos yeux et votre esprit sur votre tracteur/accessoire et sur la zone à couvrir. Ne laissez rien vous distraire.
- Restez attentif aux trous dans le terrain et aux autres dangers cachés.
- Ne conduisez pas près de ruisseaux, de fossés ou de routes publiques.
- Surveillez la circulation lorsque vous traversez ou que vous êtes proche d'une route.
- Lorsque vous utilisez un accessoire, ne permettez à personne de se tenir à proximité du véhicule lorsque ce dernier est en cours d'utilisation.
- Maintenez le véhicule et ses accessoires en bon état fonctionnement et gardez les dispositifs de sécurité en place.
- Gardez tous les écrous, boulons et vis bien serrés pour vous assurer que l'équipement est en bon état de fonctionnement.
- Le véhicule et ses accessoires doivent être arrêtés et inspectés pour détecter les dommages, s'il y en a, après avoir heurté un objet étranger. Les dommages doivent être réparés avant de redémarrer et d'utiliser l'équipement.
- Voir le manuel du propriétaire de l'équipement pour tracteurs afin de connaître la façon sécuritaire de l'utiliser.

Ce symbole aidera à souligner les précautions de sécurité importantes à prendre tout au long de ce manuel. Il signifie : **ATTENTION! SOYEZ ALERTE! Votre sécurité est en jeu.**

IDENTIFICATION DU MATÉRIEL

Les illustrations qui se trouvent sur cette page sont à l'échelle afin que vous puissiez identifier le matériel plus rapidement pendant l'assemblage.

NE RETOURNEZ PAS LE PRODUIT SI VOUS MANQUEZ DES PIÈCES. Appelez au : 1 (877) 728-8224

(4) Boulon de Carrosserie de 5/16 po x 1 po (x4) . . . . . .
11M1016P

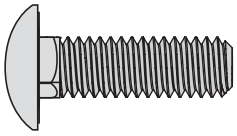

(5) Boulon de Carrosserie de 5/16 po x 1-1/2 po (x2) . . . . . .
11M1024P

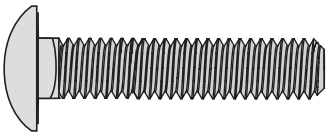

(6) Boulon de Carrosserie de 5/16 po x 2-1/4 po (x2) . . . . . .
11M1036P

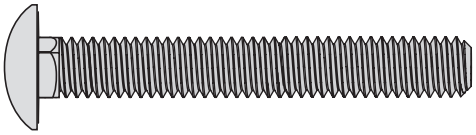

(13) Goupille d'attelage (x1) . . . . . .
B-3861

(7) Rondelle Plate 5/8 po (x4) . . . . .
45M2121P

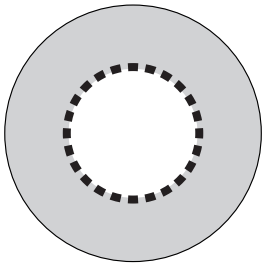

(8) Écrou de blocage en nylon de 5/16 po (x8) . . . . . .
B-4786

(11) Anneau de retenue de type E de 5/8 po (x2) . . . . .
F-577

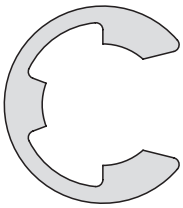

(14) Agrafe de la goupille d'attelage (x1) . . . . . .
D-146P

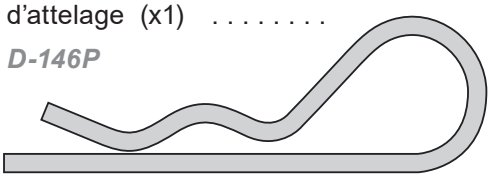

PIÈCES DANS LE SAC DE MATÉRIEL ADDITIONNEL
(Uniquement pour le PRC-241 BH)

(16) Boulon hexagonal de 1/2 po x 2-1/4 po (x1) . . . . .
1M1636P

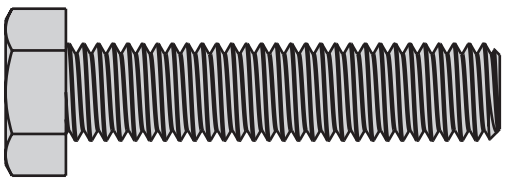

(17) Écrou hexagonal de 1/2 po (x1) . . . . . .
30M1600P

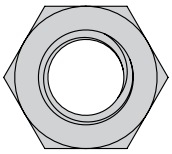

(18) Rondelle de blocage de 1/2 po (x1). . . . . .
40M1600P

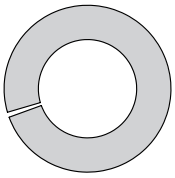

PIÈCES

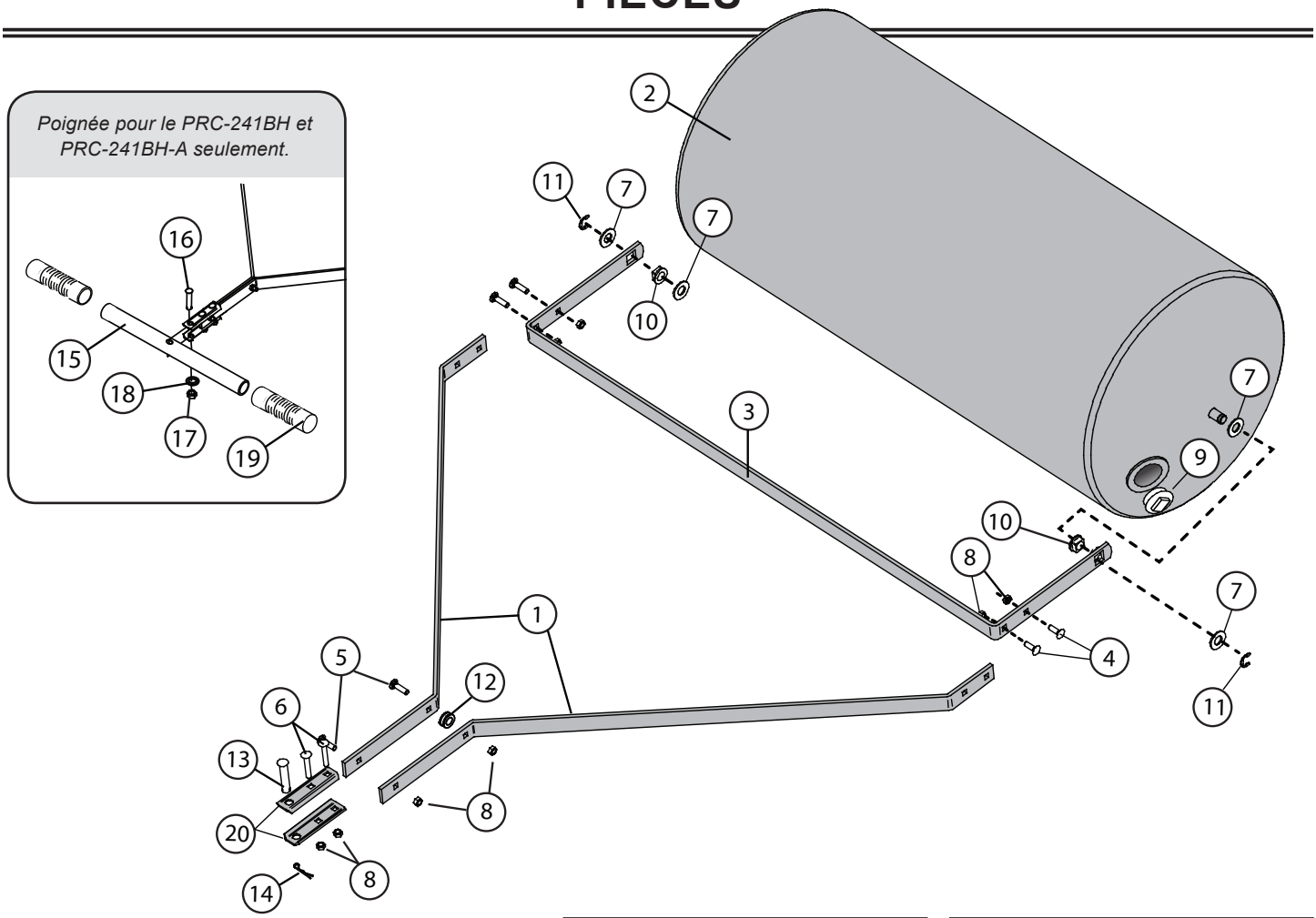

Ref.	La Description	Qté.	PRC-241BH	PRC-241BH-A	PRT-361BH	PRT-361BH-A
1	Barre d'extension du cadre	2	B-3554-10	B-3554-10	B-6289-10	B-6289-10
2	Assemblage du rouleau	1	B-5121	B-5121	B-6271	B-6271
3	Racleur à barre	1	B-6291-10	B-6291-10	B-6272-10	B-6272-10
4	Boulon de carrosserie de 5/16 po x 1 po	4	11M1016P	11M1016P	11M1016P	11M1016P
5	Boulon de carrosserie de 5/16 po x 1-1/2 po	2	11M1024P	11M1024P	11M1024P	11M1024P
6	Boulon de carrosserie de 5/16 po x 2-1/4 po	2	11M1036P	11M1036P	11M1036P	11M1036P
7	Rondelle plate 5/8 po	4	45M2121P	45M2121P	45M2121P	45M2121P
8	Écrou de blocage en nylon de 5/16 po	8	B-4786	B-4786	B-4786	B-4786
9	Bouchon	1	1019261	1019524	1019261	1019524
10	Coussinet carré	2	B-6270	B-6270	B-6270	B-6270
11	Anneau de retenue de type E de 5/8 po	2	F-577	F-577	F-577	F-577
12	Espaceur de cadre	1	R-1141	R-1141	R-1141	R-1141
13	Goupille d'attelage	1	B-3861	B-3861	B-3861	B-3861
14	Agrafe de la goupille d'attelage	1	D-146P	D-146P	D-146P	D-146P
15	Poignée	1	B-3556-10	B-3556-10		
16	Boulon hexagonal de 1/2 po x 2-1/4 po	1	1M1636P	1M1636P		
17	Écrou hexagonal de 1/2 po	1	30M1600P	30M1600P		
18	Rondelle de blocage de 1/2 po	1	40M1600P	40M1600P		
19	Prise	2	B-2579	B-2579		
20	Chape	2	R-892-10	R-892-10		

PIÈCES

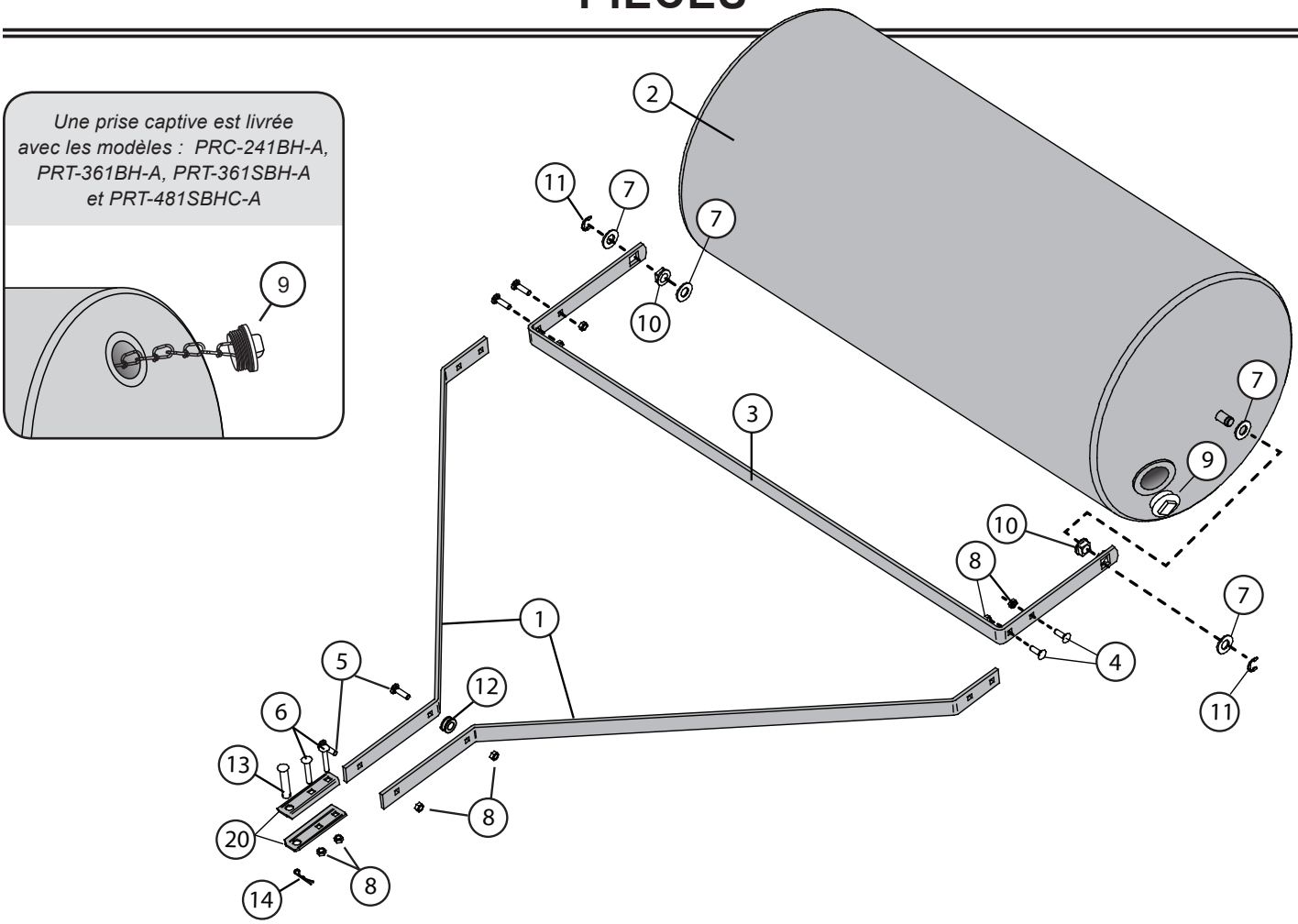

Ref.	La Description	Qté.	PRT-361SBH	PRT-361SBH-A	PRT-481SBH	PRT-481SBHC-A
1	Barre d'extension du cadre	2	B-5357-10	B-5357-10	B-6290-10	B-6290-10
2	Assemblage du rouleau	1	B-5353-B	B-5353-B	B-5789-B	B-5789-B
3	Racleur à barre	1	B-6292-10	B-6292-10	B-6294-10	B-6294-10
4	Boulon de carrosserie de 5/16 po x 1 po	4	11M1016P	11M1016P	11M1016P	11M1016P
5	Boulon de carrosserie de 5/16 po x 1-1/2 po	2	11M1024P	11M1024P	11M1024P	11M1024P
6	Boulon de carrosserie de 5/16 po x 2-1/4 po	2	11M1036P	11M1036P	11M1036P	11M1036P
7	Rondelle plate 5/8 po	4	45M2121P	45M2121P	45M2121P	45M2121P
8	Écrou de blocage en nylon de 5/16 po	8	B-4786	B-4786	B-4786	B-4786
9	Bouchon	1	1019261	1019524	1019261	1019524
10	Coussinet carré	2	B-6270	B-6270	B-6270	B-6270
11	Anneau de retenue de type E de 5/8 po	2	F-577	F-577	F-577	F-577
12	Espaceur de cadre	1	R-1141	R-1141	R-1141	R-1141
13	Goupille d'attelage	1	B-3861	B-3861	B-3861	B-3861
14	Agrafe de la goupille d'attelage	1	D-146P	D-146P	D-146P	D-146P

ARRÊT

Des questions sur l'installation?
Il vous manque des pièces? Vous avez besoin de pièces de rechange?

NE RETOURNEZ PAS AU MAGASIN!

Appelez sans frais notre département de service au client :
877 728-8224 ou : customerservice@brinly.com

Conseil D'assemblage

Vous pouvez consulter la vidéo d'instructions d'assemblage du rouleau sur notre page YouTube Brinly, au Brinly.com, ou en numérisant ce code QR avec votre téléphone intelligent.

NOUS RECOMMANDONS DE SUIVRE LES ÉTAPESSUIVANTESPOUREFFECTUERL'ENTRETIEN DE VOTRE ROULEAU ET D'ÉVITER L'APPARITION DE SURFACES PLATES :

- Pour une durée de vie maximale, vidangez le rouleau et laissez le bouchon sorti.

  Si c'est possible, suspendez le rouleau lorsque vous ne l'utilisez pas pour éviter que le tambour développe une surface plate.

- Si une surface plate se développe pendant l'entreposage, assurez-vous d'abord que le rouleau est vide. Ensuite, laissez-le au soleil pour le réchauffer *(nous vous recommandons de le laisser reposer sur la chaussée pendant au moins une journée)*.

  Une fois cela terminé, faites rouler le rouleau pour le courber de nouveau.

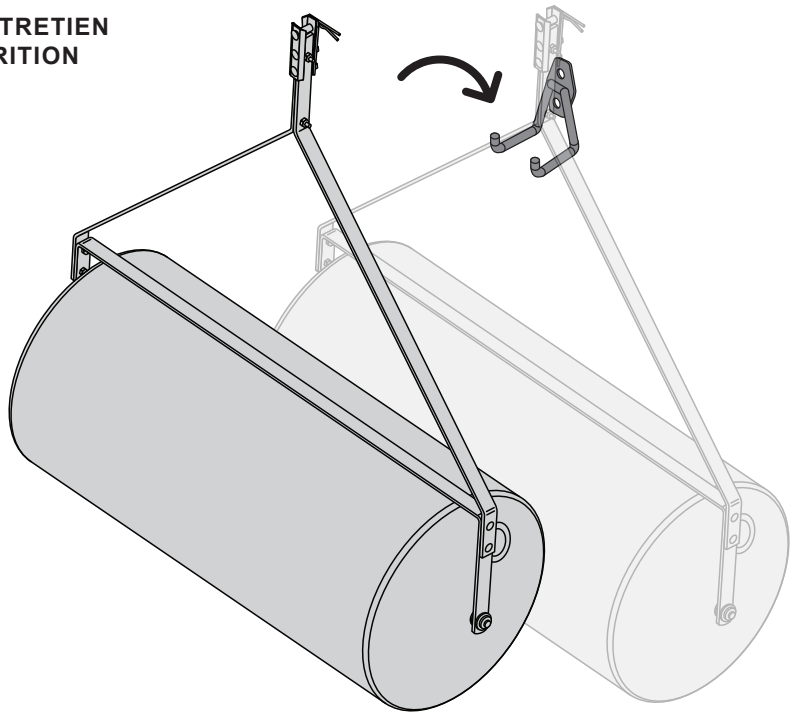

Si vous avez des questions, manquez des pièces ou avez besoin de pièces de rechange, ne retournez pas au magasin! Trouvez le numéro de série et le numéro de modèle de votre produit, puis contactez notre service à la clientèle :

Si vous êtes en Amérique du Nord, incluant au Canada, appelez sans frais au : **877 728-8224**

Conversez en ligne : **www.brinly.com**

Courriel : **customerservice@brinly.com**

Assemblage Étape 1

Fixation du Racleur à Barre

Panneau de Matériel A

Ajoutez une rondelle plate de 5/8 po (**7**) sur le rouleau (**2**) de la manière illustrée.

Faites glisser un coussinet carré (**10**) dans le grand trou carré à l'extrémité du racleur à barre (**3**), et ajoutez-le au rouleau.

Ajoutez une autre rondelle plate de 5/8 po (**7**).

Sécurisez le tout en faisant glisser un anneau de retenue de type E de 5/8 po (**11**) dans la fente située au bout du rouleau (**2**).

Répétez cette étape à l'autre extrémité du rouleau.

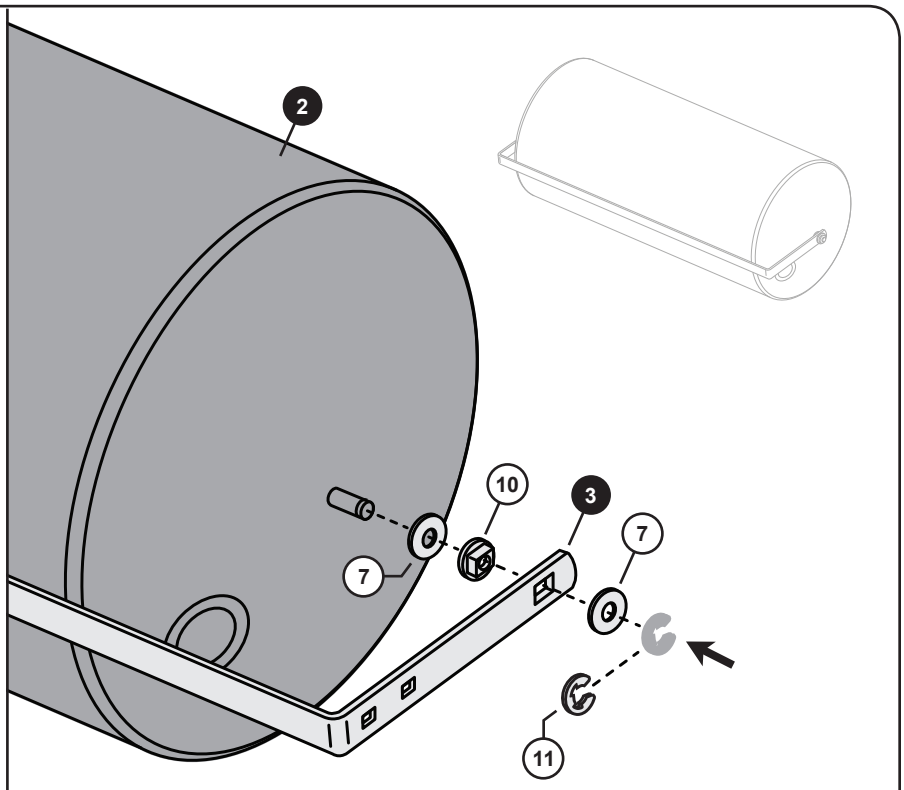

Assemblage Étape 2

Panneau de Matériel B

Alignez la barre d'extension du cadre (**1**), comme illustré.

De l'extérieur, passez deux boulons de carrosserie de 5/16 x 1 po (**4**) à travers la barre d'extension (**1**) et le racleur à barre (**3**), comme illustré.

Sécurisez le tout en place avec deux écrous de blocage en nylon de 5/16 po (**8**).

Répétez cette étape à l'autre extrémité du rouleau.

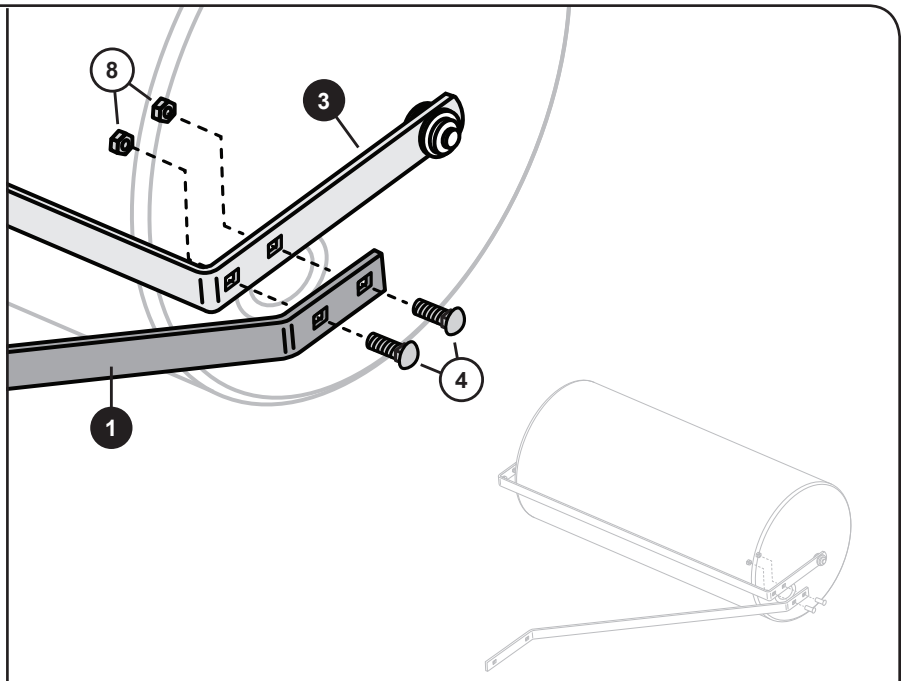

REMARQUE : Ne serrez pas complètement les écrous de blocage qui sont ajoutés à cette étape *(jusqu'à ce que l'étape 4-A de l'assemblage soit terminée).*

Assemblage Étape 3

Connexion des Barres D'extension du Cadre

Panneau de Matériel C

Centrez l'espaceur (**12**) entre le deuxième trou des barres d'extension (**1**) et faites passer un boulon de carrosserie de 5/16 po (**5**).

Ajoutez sans serrer un écrou de blocage de 5/16 po (**8**).

Ajoutez le deuxième boulon de carrosserie de 5/16 po aux barres d'extension (1) et fixez-le à l'aide de l'écrou de blocage supplémentaire de 5/16 po (8).

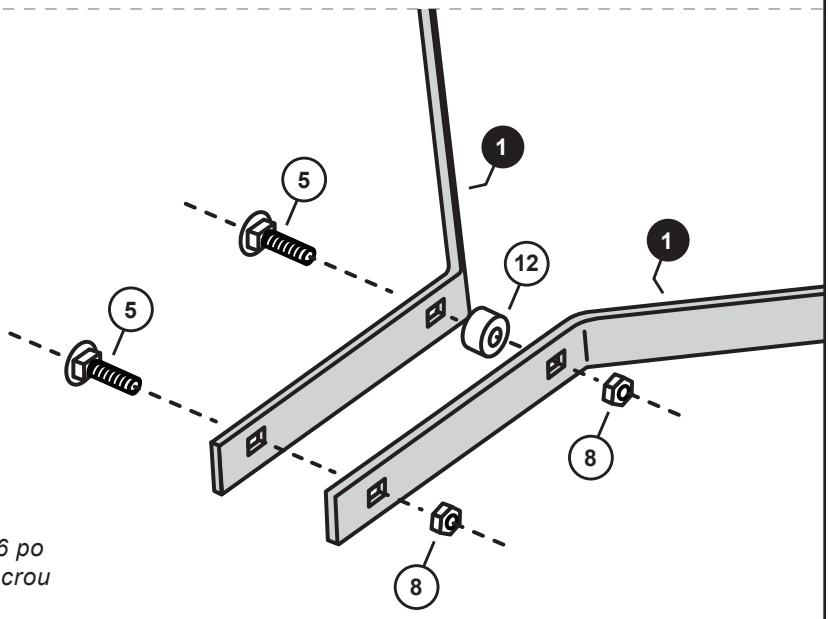

Assemblage Étape 4

Fixation du Chape

Panneau de Matériel D

Alignez les plaques à chape (**20**), comme illustré.

REMARQUE: Les deux boulons qui seront ajoutés à cette étape doivent chevaucher le boulon de carrosserie à l'extrémité des barres d'extension.

Passez deux boulons de carrosserie de 5/16 x 2-1/4 po (**6**) à travers les plaques à chape (**20**). Fixez le tout en place avec deux écrous de blocage en nylon de 5/16 po (**8**).

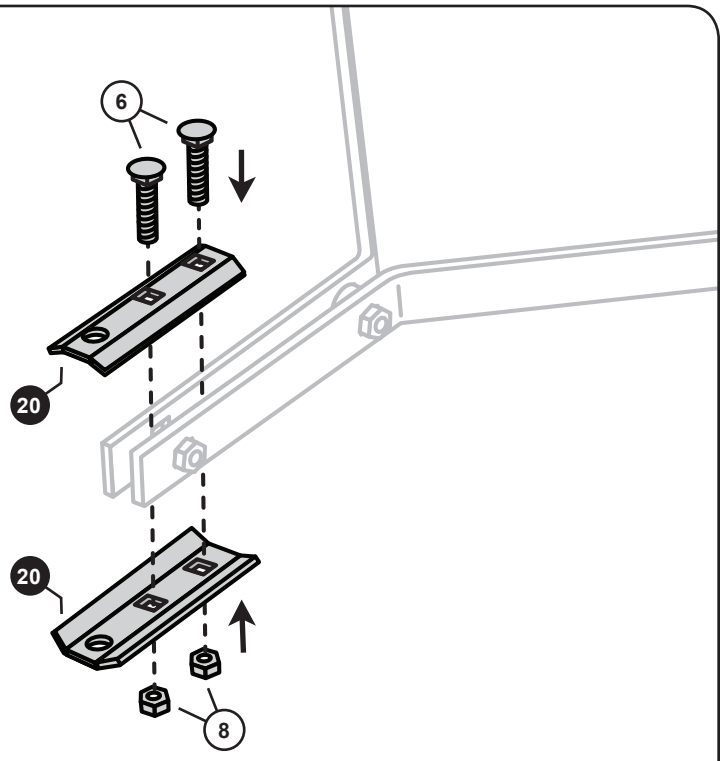

Si vous assemblez le PRC-241 BH ou PRC-241BH-A :

Sautez l'étape 5 et passez à l'étape 6 de l'assemblage

PRT-361 BH, PRT-361S BH et PRT-481S BH: Fixation de la Chape

Assemblage Étape 5

Hardware Panel D

Passez la goupille d'attelage (**13**) à travers les ouvertures restantes de la chape (**20**) et fixez-la avec une agrafe (**14**).

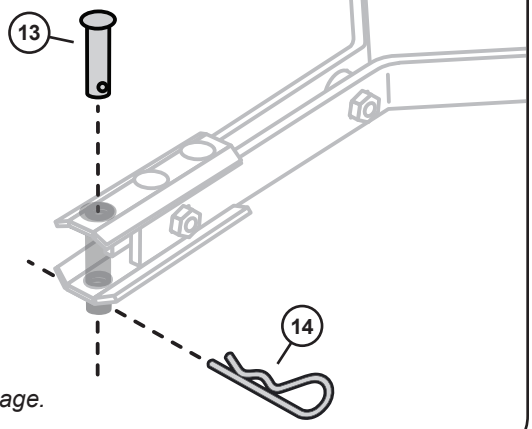

Ignorez l'étape 6 et passez à l'étape 7 de l'assemblage.

PRC-241 BH: Fixer la Poignée

Assemblage Étape 6

Faites glisser la poignée (**15**) entre les plaques à chape, comme illustré. *REMARQUE : Assurez-vous d'aligner les ouvertures de la chape avec celles de la poignée.*

Hardware Bag

Faites passer un boulon hexagonal de 1/2 x 2-1/4 po (**16**) à travers les plaques à chape et la poignée. Sécurisez le montage avec une rondelle de blocage de 1/2 po (**18**) et un écrou de blocage de 1/2 po (**17**).

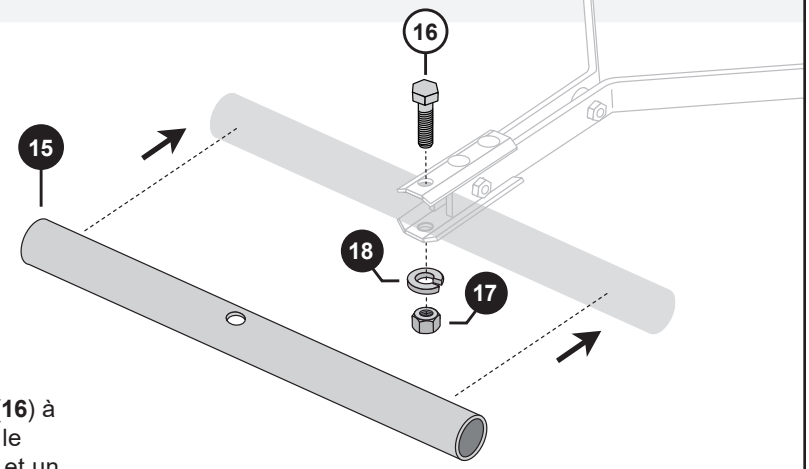

Faites glisser les prises (**19**) sur les extrémités de la poignée (**15**).

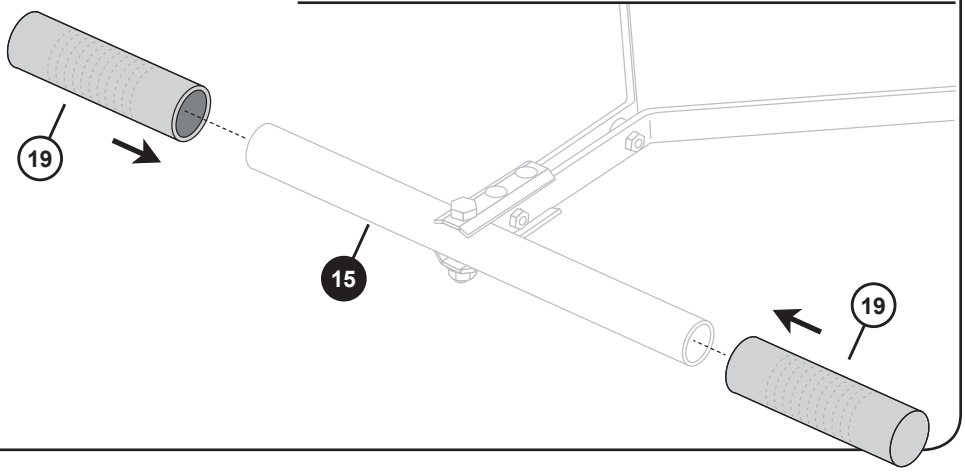

Assemblage Étape 7

Ajout de la fiche du rouleau

Lors de l'installation de la fiche (**9**), veuillez remarquer que le bouchon comporte un joint torique; assurez-vous qu'il repose correctement contre le rouleau. *Une partie du bouchon s'étendra du rouleau, cependant, cela n'interférera pas avec la barre de raclage (3).*

Serrez à la main autant que possible. Si le bouchon fuit, assurez-vous que le joint torique n'est pas bombé à l'extérieur du bouchon.

REMARQUE : Une clé autour de la poignée de la fiche peut être utilisée pour serrer davantage si nécessaire.

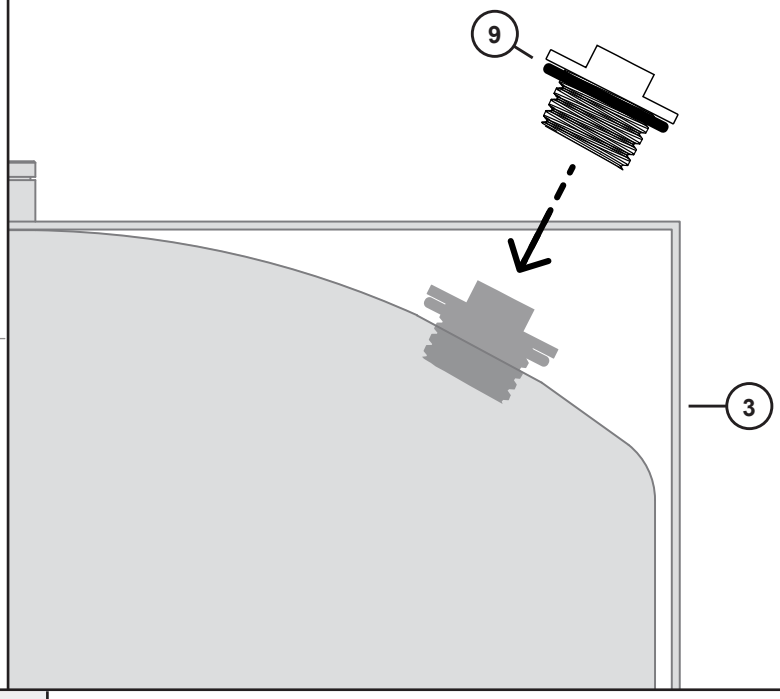

REMARQUE SUPPLÉMENTAIRE :

Certains modèles sont livrés avec une prise captive. *Ce bouchon peut être fixé en serrant le ressort captif. Insérez ensuite le bouchon dans le rouleau, en faisant tourner le bouchon en place.*

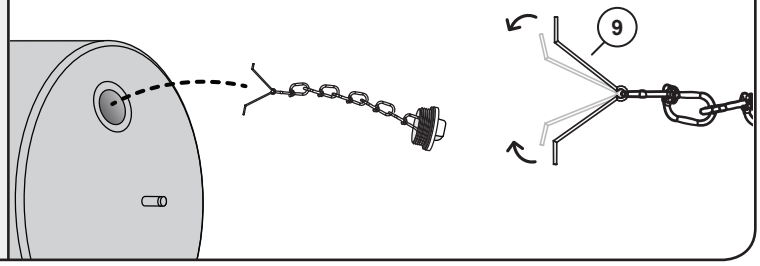

L'assemblage est terminé.

UTILISATION ET ENTRETIEN

MODÈLES:

PRC-241BH
PRC-241BH-A
PRT-361BH
PRT-361BH-A
PRT-361SBH
PRT-361SBH-A
PRT-481SBH
PRT-481SBHC-A

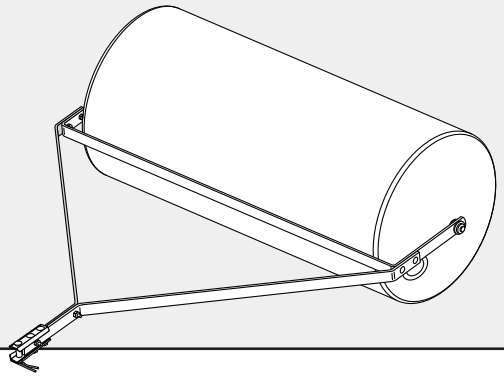

CARACTÉRISTIQUES

Meilleure vitesse
pour des résultats
de qualité . . . . . 3 mph

PRC-241BH (-A)

Largeur de Travail . . 24”
Capacité Max
du Tambour . . 28 gallons

PRT-361BH (-A)

Largeur de Travail . . 36”
Capacité Max
du Tambour . . 76 gallons

PRT-361SBH (-A)

Largeur de Travail . . 36”
Capacité Max
du Tambour . . 42 gallons

PRT-481SBH (C-A)

Largeur de Travail . . 48”
Capacité Max
du Tambour . . 54 gallons

INSTALLATION DU ROULEAU

PRT-361BH, PRT-361SBH et PRT-481SBH

ATTENTION : Évitez les blessures!
Gardez les parties du corps éloignées du dessous de la barre d’attelage et du lit.

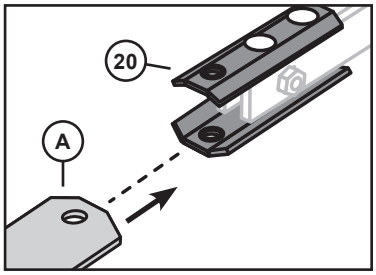

1. Garez le véhicule tracteur en toute sécurité en utilisant le frein de stationnement *(voir le manuel d’utilisation du véhicule tracteur).*
2. Alignez la chape du chariot (**20**) avec le remorquage plaque d’attelage du véhicule.
3. Installez la goupille d’attelage (**13**) à travers Chape (**20**) et sécurisez avec un attelage Goupille fendue (**14**).

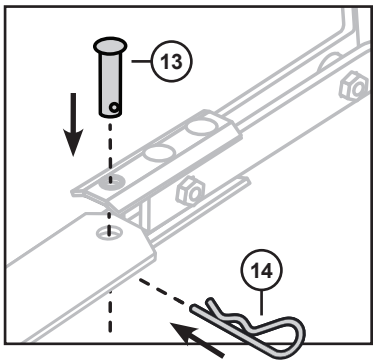

RETRAIT DU ROULEAU

ATTENTION : Évitez les blessures!
Gardez les parties du corps éloignées du dessous de la barre d’attelage. N’essayez pas de déconnecter le chariot du véhicule tracteur avec un poids dans le lit.

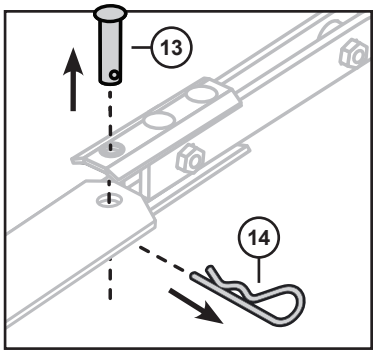

1. Garez le véhicule tracteur en toute sécurité et serrez le frein de stationnement *(voir le manuel d’utilisation du véhicule tracteur).*
2. Retirez la goupille fendue (**14**) et la goupille d’attelage (**13**) de la chape. Éloignez le chariot du véhicule tracteur.
3. Réinstallez la goupille d’attelage (**13**) et la goupille fendue (**14**) sur la chape (**20**) pour le stockage.

   REMARQUE : *Vider le rouleau après chaque utilisation réduira l’apparition de méplats.*

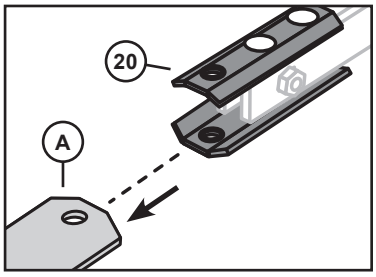

FONCTIONNEMENT

MISE EN GARDE! Ne surchargez pas votre tracteur/ tondeuse autoportée. Lorsqu'il est entièrement chargé d'eau, le rouleau pèse :

PRC-241BH & PRC-241BH-A	=	270 lbs
PRT-361BH & PRT-361BH-A	=	690 lbs
PRT-361SBH & PRT-361SBH-A	=	390 lbs
PRT-481SBH & PRT-481SBHC-A	=	485 lbs

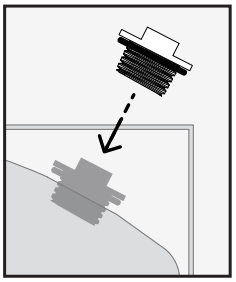

- Consultez le manuel du tracteur pour déterminer la capacité de remorquage appropriée de votre tracteur / tondeuse autoportée.
- Remplissez le rouleau avec la quantité d'eau recommandée pour votre tracteur /chauffeur. Vissez le bouchon et serrez fermement.
- Le bouchon comporte un joint torique pour sceller l'espace et empêcher le contenu du tambour de fuir.
- Pour une plus longue durée de vie, il est conseillé de retirer le bouchon et, si possible, de suspendre le rouleau lorsqu'il n'est pas utilisé pour éviter la formation d'un point plat.
- Si un point plat se forme sur le rouleau pendant l'entreposage, s'assurer que le rouleau est vide, puis le laisser au soleil pour le chauffer et le faire rouler afin de réduire la surface plate.
- *Veuillez noter que du sable peut être utilisé pour remplacer l'eau sans risque de gelée.*
- La condition sol est essentielle pour obtenir un bon nivellement. Le sol doit être humide, mais pas boueux.
- Reportez-vous au manuel du propriétaire de votre tracteur ou de votre tondeuse autoportée pour connaître sa capacité de remorquage et les conditions de bon fonctionnement de votre équipement de remorquage. Les distances de remorquage et d'arrêt seront grandement affectées par le poids supplémentaire du rouleau.

ENTRETIEN

- Pour pouvoir utiliser votre rouleau à gazon pendant de longues années sans éprouver de problème, le plus important, c'est de le garder propre et sec.
- De temps à autre, vérifiez que toutes les pièces mobiles sont libres et, si nécessaire, lubrifiez-les avec de l'huile.
- En cas de trace de rouille, poncez légèrement la zone puis peignez-la avec de l'émail.
- Vérifiez périodiquement que toutes les fixations soient bien serrées.

VITESSE DU TRACTEUR / DE LA TONDEUSE AUTOPORTÉE.

Les rouleaux donnent les meilleurs résultats lorsque les conditions du sol sont bonnes et que l'équipement fonctionne à moins de 3 mi/h.

POUR CALIBRER VOTRE TRACTEUR À 3 MI/H

Mesurez une distance de 20 pieds sur une surface plane et nivelée. Réglez les gaz du tracteur et sélectionnez une vitesse pour couvrir cette distance en 4,5 secondes.

Nous recommandons de suivre les étapes suivantes pour effectuer l'entretien de votre rouleau et d'éviter l'apparition de surfaces plates :

Pour une durée de vie maximale, vidangez le rouleau et laissez le bouchon sorti.

Si c'est possible, suspendez le rouleau lorsque vous ne l'utilisez pas pour éviter que le tambour développe une surface plate.

Si une surface plate se développe pendant l'entreposage, assurez-vous d'abord que le rouleau est vide. Ensuite, laissez-le au soleil pour le réchauffer *(nous vous recommandons de le laisser reposer sur la chaussée pendant au moins une journée).*

Une fois cela terminé, faites rouler le rouleau pour le courber de nouveau.

ACCESSOIRES OPTIONNELS

GOUPILLE D'ATTELAGE MAGNÉTIQUE
MHPK-12BH

Cette goupille d'attelage magnétique à connexion rapide peut remplacer une goupille fendue ordinaire pour une mise à niveau extra-forte et pratique.

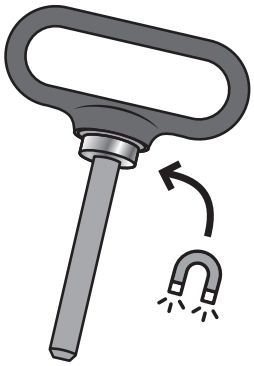

- Diamètre : 1/2"
- Longueur de la broche : 3"

FICHE STANDARD
1019261

Il s'agit de notre prise standard, compatible avec tous les modèles de rouleaux.

PRISE ATTACHÉE
1019524

La prise attachée peut être attachée, compatible avec tous les modèles de rouleaux.

REMARQUE :
Des accessoires supplémentaires sont également disponibles dans notre magasin de pièces en ligne : shop.brinly.com

SERVICE

LA QUALITÉ CONTINUE AVEC UN SERVICE DE QUALITÉ.

Si vous avez des questions au sujet de l'installation, s'il vous manque des pièces ou si vous avez besoin de pièces de rechange, ne retournez pas au magasin!

Trouvez le numéro de série et le numéro de modèle de votre produit, puis communiquez avec notre service au client :

Si vous êtes en Amérique du Nord, incluant au Canada, appelez sans frais au : **877-728-8224**

Conversez en ligne : **www.brinly.com**

Courriel : **customerservice@brinly.com**

EN LIGNE

Des informations et des vidéos supplémentaires sont disponibles sur notre site Web (www.brinly.com) OU scannez l'un des codes QR suivants :

PRC-241BH
et PRC-241BH-A

PRT-361BH
et PRT-361BH-A

PRT-361SBH
et PRT-361SBH-A

PRT-481SBH
et PRT-481SBHC-A

GARANTIE LIMITÉE DU FABRICANT

ROULEAUX

La garantie limitée énoncée ci-dessous est accordée par Brinly-Hardy Company pour l'acquisition et l'utilisation de produits neufs aux États-Unis (ses possessions et territoires) et au Canada.

Brinly Hardy Company garantit les produits répertoriés ci-dessous contre les vices de matériau et de fabrication, et réparera ou remplacera, à sa discrétion et sans frais, toute pièce présentant des vices de matériau ou de fabrication. Cette garantie limitée s'applique uniquement si le produit a été assemblé, utilisé et entretenu en conformité avec le manuel de l'opérateur fourni avec le produit, et s'il n'a pas fait l'objet d'un usage inadéquat, abusif, commercial ou négligent, d'un accident, d'entretiens inappropriés, d'une modification, de vandalisme, d'un vol, d'un incendie, de dégâts causés par l'eau ou d'un dommage résultant de tout autre péril ou désastre naturel.

Les pièces défaillantes pendant la période de la garantie seront remplacées à nos frais. Sous cette garantie, notre obligation est expressément limitée au remplacement ou à la réparation, à notre discrétion, de pièces présentant des vices de matériau et de fabrication.

POUR UN DÉPANNAGE : Les remplacements de pièces garanties sont fournis, uniquement avec preuve d'achat auprès de notre Service d'assistance à la clientèle pour les accessoires remorqués. Composez le 877-728-8224.

Cette garantie limitée ne fournit pas de couverture dans les cas suivants :

a) Articles d'entretien de routine, tels les lubrifiants et les filtres.
b) Détérioration normale du fini extérieur due à l'utilisation ou à l'exposition aux éléments.
c) Frais de transport et/ou de main-d'œuvre.
d) La garantie ne couvre pas l'utilisation de produits de location.

Aucune garantie implicite, y compris toute garantie implicite de qualité marchande et d'adaptation à un usage particulier, ne s'applique après la période applicable de la garantie expresse écrite ci-dessus relativement aux pièces identifiées ci-dessous. Aucune autre garantie expresse, écrite ou verbale, à l'exception de celle mentionnée ci-dessus, consentie par toute personne ou toute entité, y compris un concessionnaire ou un détaillant, relativement à tout produit, ne viendra lier Brinly-Hardy Co. Au cours de la période couverte par la garantie, la solution exclusive est la réparation ou le remplacement du produit, comme énoncé plus haut.

Les clauses décrites dans la présente garantie sont les seuls recours exclusifs découlant de l'achat du produit. Brinly-Hardy Co. ne pourra être tenu responsable d'aucune perte ou dommage accessoire ou indirect, y compris, sans restriction, les frais encourus pour des services de soins de pelouse de remplacement ou substituts, ou pour les frais de location pour le remplacement temporaire d'un produit sous garantie.

Certains États ou provinces ne permettent pas l'exclusion ou la restriction de dommages accessoires ou indirects ou de la durée de la garantie implicite, auquel cas, les exclusions ou restrictions pourraient ne pas s'appliquer.

Au cours de la période de garantie, le recours exclusif est le remplacement de la pièce. Aucune réparation ne pourra, quelles que soient les circonstances, dépasser le coût du prix d'achat du produit vendu. Toute altération des caractéristiques de sécurité de ce produit annulera cette garantie. Vous assumez le risque et la responsabilité en cas de toute perte et de tout dommage ou blessure subis par vous-même et votre propriété et/ou par d'autres et leur propriété à la suite d'une utilisation inadéquate de ce produit ou d'une incapacité à en faire usage. NOTER: *Cette garantie limitée s'applique uniquement à l'acheteur original ou à la personne à laquelle ce produit a été offert.*

La présente garantie limitée durera aussi longtemps que vous serez propriétaire de votre produit acheté auprès d'un vendeur agréé. **La garantie prend fin lorsque vous vendez ou transférez le produit à un autre propriétaire.**

La présente garantie limitée ne couvre aucun acheteur autre que l'acheteur initial du produit, ni de produit acheté auprès d'un tiers non autorisé. Si vous n'êtes pas l'acheteur initial de ce produit, alors votre produit ne sera pas couvert par notre garantie limitée, et vous prenez le produit «TEL QUEL» et «avec tous ses défauts».

Nous pourrions vous exiger une preuve d'achat démontrant que vous êtes l'acheteur initial du produit, que vous avez acheté ce produit auprès d'un concessionnaire agréé et que vous êtes éligible pour faire valoir une réclamation valide dans le cadre de cette garantie limitée.

Lois des états ou des provinces relatives à la présente garantie : La présente garantie limitée vous accorde des droits légaux spécifiques et vous pourriez également avoir d'autres droits qui varient d'un État ou d'une province à l'autre.

IMPORTANT : La période de garantie énoncée ci-dessous débute à la date de la PREUVE D'ACHAT. Sans la preuve d'achat, la période de garantie débute à la date de fabrication déterminée par la date de fabrication du numéro de série. Toutes les pièces remplacées sous garantie seront considérées comme faisant partie du produit d'origine, et toute garantie couvrant les pièces remplacées expirera en même temps que la garantie du produit d'origine.

PÉRIODE DE GARANTIE :

Voir les pièces couvertes par la garantie dans la liste ci-dessous.

Usage Normal / Domestique :

Châssis en Acier / Pièces en Acier	2 années
Tambour	2 années

Toutes les autres pièces ou défaillances de composants à usure normale présentes sur produit seront garanties pendant une période de 90 jours.

Si cet équipement est utilisé pour une application commerciale ou en propriétés multiples, la garantie est de 90 jours après l'achat pour toutes pièces.