SINCE 1839
BRINLY

MANUAL DEL PROPIETARIO

ESPARCIDOR DE 70lb PARA DERRETIMIENTO DE HIELO

MODELO:

PS10-70BH

- Montaje
- Instalación
- Funcionamiento
- Piezas para Reparación

Llame al Servicio al Cliente, sin cargo: 877-728-8224

¡Visítenos en la web!
www.brinly.com

Importante: Este manual contiene información para la seguridad de personas y bienes. ¡Léalo detenidamente antes de armar y operar el equipo!

INTRODUCCIÓN Y SEGURIDAD

FELICIDADES por la compra de su nuevo esparcidor Brinly-Hardy para césped. Esta unidad ha sido diseñada, planeada y manufacturada para brindarle la mejor confiabilidad y el mejor rendimiento posibles.

Si tiene algún problema que no puede remediar fácilmente, no dude en llamar sin cargo a nuestro experto departamento de servicio al cliente al 1-877-728-8224. Contamos con técnicos capacitados y competentes, dispuestos a brindarle asistencia en el servicio de este producto.

RESPONSABILIDADES DEL CLIENTE

- Lea y conserve este manual. Las instrucciones permitirán ensamblar y mantener su producto adecuadamente.
- Lea atentamente y observe la sección SEGURIDAD de este manual.
- Siga un cronograma regular para mantener y cuidar su producto Brinly-Hardy.

ÍNDICE

INTRODUCCIÓN, ESPECIFICACIONES Y SEGURIDAD . . . . . 2 - 3

LISTA DE PIEZAS . . . . . 4 - 5

MONTAJE . . . . . 6 - 7

USO Y CUIDADO

- Operación . . . . . 8 - 10
- Calibración 10
- Servicio 11

GARANTÍA 12

ESPECIFICACIONES

Capacidad; de la Tolva . . . . . 70 libras

Tamaño; de las Llantas . . . . . 10” x 4”

Material para Esparcir . . . . Gránulos; Derretir Hielo

Ancho de Esparcimiento . . . . . 4’ a 12’ (1219 a 3658 mm)

REGISTRO DE INFORMACIÓN DE COMPRA

Registre su información de compra en los espacios provistos a continuación:

Fecha of de Compra _____

Nombre de Empresa _____

Teléfono de la Empresa _____

Número de Serie _____

SEGURIDAD

Este símbolo contribuirá a señalar las precauciones de seguridad importantes que aparecen en todo este manual. Significa: **¡ATENCIÓN! ¡MANTÉNGASE ALERTA! SU SEGURIDAD ESTÁ EN JUEGO.**

Las etiquetas de seguridad de la máquina que se muestran en esta sección están colocadas en áreas importantes de la máquina para dirigir la atención a los posibles riesgos de seguridad.

En las etiquetas de seguridad de la máquina, se utilizan las palabras PELIGRO (DANGER), ADVERTENCIA (WARNING) y PRECAUCIÓN (CAUTION) con este símbolo de alerta de seguridad. La palabra PELIGRO (DANGER) identifica los riesgos más graves.

El manual del operador también explica los posibles riesgos de seguridad, cuando es necesario, en mensajes especiales de seguridad que se identifican con la palabra PRECAUCIÓN (CAUTION) y el símbolo de alerta de seguridad.

FUNCIONAR CON SEGURIDAD

- Mantenga alejados a los transeúntes cuando utilice esta máquina.
- Utilice esta máquina únicamente para el propósito previsto.
- No permita que los niños o una persona no capacitada manejen la máquina.
- Mantenga todas las piezas en buenas condiciones e instaladas correctamente. Repare de inmediato las piezas dañadas. Reemplace las piezas rotas o gastadas.
- No modifique la máquina ni los dispositivos de seguridad. Las modificaciones no autorizadas pueden afectar el funcionamiento y la seguridad de la máquina, y anular la garantía.
- No permita que nadie se siente ni se suba al equipo durante el funcionamiento. No permita que nadie se suba al accesorio.
- Use calzado resistente y pantalones largos. No maneje el equipo mientras esté descalzo o con sandalias abiertas.
- No use ropa holgada que pueda quedarse enganchada en las piezas móviles.
- Tenga siempre protección para los ojos cuando utilice el equipo.
- Permanezca alerta a los agujeros en el terreno y otros peligros ocultos.
- Tenga cuidado con el tráfico cuando cruce la carreteras o esté cerca de ellas.
- Antes de utilizar cualquier función de esta máquina, observe su entorno e identifique a los transeúntes.
- Lávese siempre las manos después de tocar fertilizantes y pesticidas.
- Mantenga todas las tuercas, pernos y tornillos apretados para asegurarse de que el equipo esté en condiciones seguras de funcionamiento.

¿Preguntas sobre la instalación?
¿Piezas faltantes? ¿Repuestos?

¡NO VUELVA A LA TIENDA!

Llame sin cargo a nuestro Departamento de Atención al Cliente al 877.728.8224 O escriba a: customerservice @brinly.com

NOTAS

PIEZAS

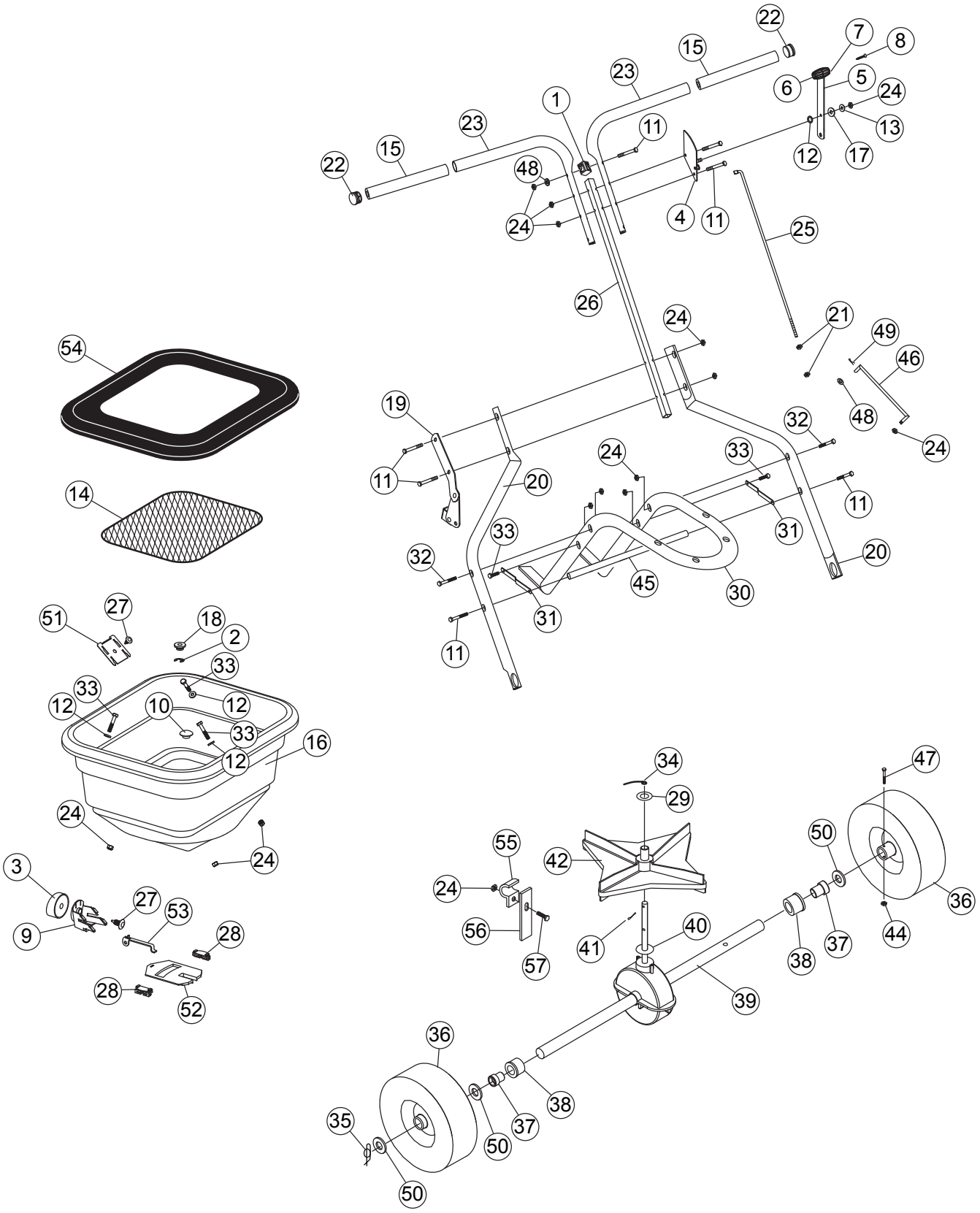
22
7
8
15
23
6
5
24
1
13
23
11
12
17
15
22
48
4
11
24
25
26
24
21
49
54
46
19
48
32
24
24
33
11
20
11
14
33
31
32
20
45
30
31
51
27
18
2
11
33
33
12
12
10
33
16
12
34
47
29
24
24
50
55
42
3
24
36
27
53
56
41
40
44
9
28
57
38
37
28
39
52
36
38
35
37
50
50

PIEZAS

PS10-70BH

Réf	Pieza #	Descripción	Qté.
1	1007081	Separador del mango	1
2	F-577	Anillo en E de 5/8"	1
3	1000213	Dial de plástico	1
4	1008028	Conjunto de la placa de medición	1
5	1008156	Mango ajustable	1
6	1007086	Perilla del mango de ajuste	1
7	1007087	Mango ajustable, A	1
8	1007088	Tornillo, M4 x 18, de acero inoxidable	1
9	1001587	Soporte del dial	1
10	1001590	Tapón de difusor, especial	1
11	1007091	Perno, M6 x 45, de acero inoxidable	7
12	1007092	Arandela de nailon M6	4
13	1007093	Arandela plana, M 6, grande, de acero inoxidable	1
14	1008022	Pantalla plana	1
15	1007095	Cubierta del mango	2
16	1007846	Tolva de plástico negra	1
17	1008207	Arandela de seguridad partida, M6, de acero inoxidable	1
18	F-574	Cojinete, del eje del ventilador, con ranura	1
19	1008196	Conjunto de pivote y soporte	1
20	1007100	Tubo del marco de la rueda	2
21	1008206	Tuerca M8 de acero inoxidable	2
22	1007102	Cubierta del extremo	2
23	1007103	Mango superior	2
24	1007104	Tuerca de seguridad M6 de acero inoxidable	14
25	1008013	Varilla de control A	1
26	1007106	Eje del mango	1
27	1000215	Clip de pino	2
28	1001588	Guía de la puerta de aplicación	2
29	1000198	Arandela de fieltro	1
30	1008011	Tubo del marco de la rueda	1

Réf	Pieza #	Descripción	Qté.
31	1007111	Soporte del marco	2
32	1007112	Perno, M6 x 60, de acero inoxidable	2
33	1007113	Perno, M6 x 35, de acero inoxidable	5
34	1008241	Agitador P20	1
35	1005414	Pasador de bloqueo Rue Ring	1
36	1008027	Rueda con rin amarillo	2
37	1007117	Buje del eje	2
38	1007118	Cojinete del eje	2
39	1008010	Conjunto de la caja de engranajes y el eje	1
40	1007120	Arandela	1
41	1008031	Pasador de chaveta de 2.9 x 28 mm, de acero inoxidable	1
42	1008209	Rodete, perforado	1
43	1019008	Manual PS10-70BH	1
44	1007124	Tuerca de seguridad hexagonal, M5, de acero inoxidable	1
45	1007125	Soporte cruzado	1
46	1008014	Varilla de control B	1
47	1008208	Perno hexagonal M5 x 40, de acero inoxidable	1
48	1007128	Arandela plana, M6, de acero inoxidable	2
49	1020282	Pasador de chaveta, tamaño pequeño	1
50	1007531	Arandela de nailon	3
51	1005993	Retenedor del soporte del dial	1
52	1000210	Puerta de aplicación	1
53	1008431	Enlace de puerta de aplicación, formado	1
54	1008110	Cubierta de la tolva	1
55	1008257	Soporte, abrazadera de doble línea	1
56	1008258	Barra, abrazadera de doble línea	1
57	1008276	Perno, M6 x 20 mm, de acero inoxidable	1

Paso de Montaje 1

1. Quite dos tuercas de seguridad M6 y los pernos M6 de 45 mm de largo para quitar el conjunto del pivote y el soporte de los tubos del marco de la rueda.

   Deje a un lado los pernos y las tuercas. Volverá a instalarlos en el Paso 2.

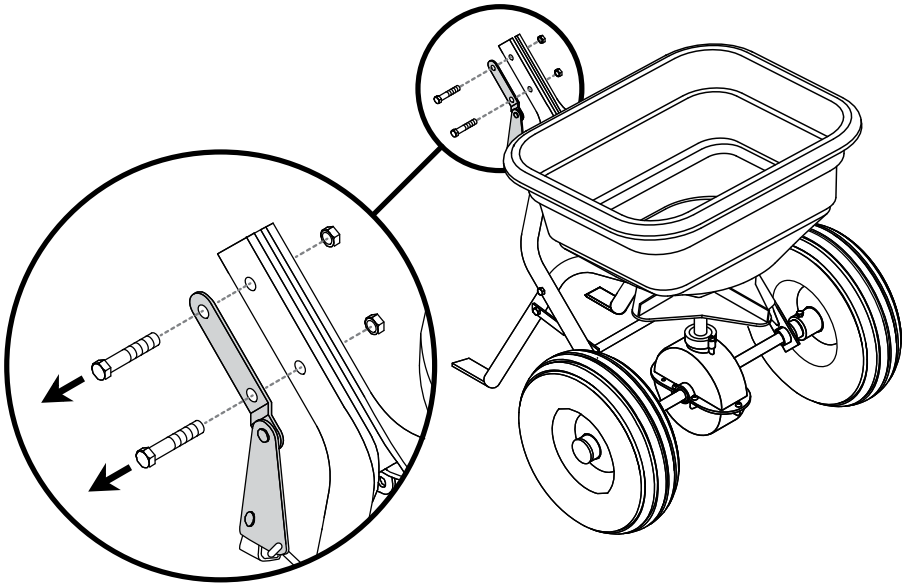

Paso de Montaje 2

2. Inserte el conjunto del brazo entre los tubos del marco.

   Vuelva a instalar el conjunto del pivote y el soporte a través de los tubos del marco de la rueda y el conjunto del brazo con los accesorios que se quitaron en el Paso 1:

   - x2 M6 x 45mm pernos
   - x2 M6 tuercas de seguridad

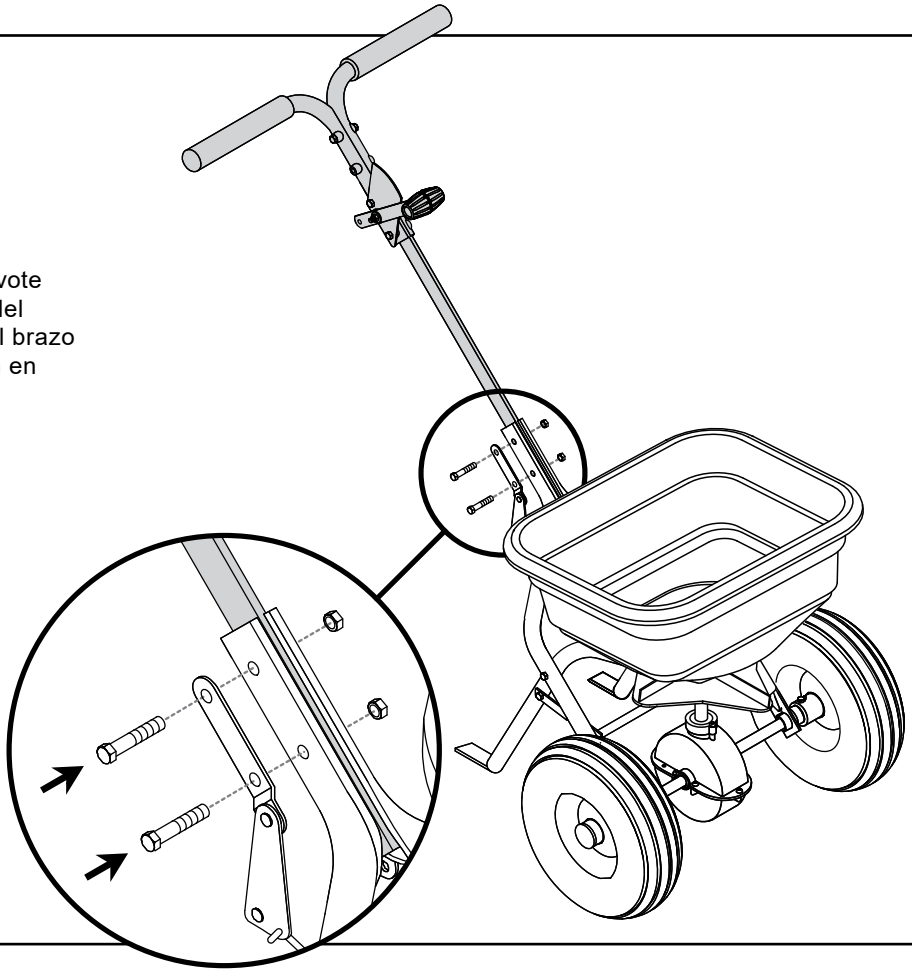

Paso de Montaje 3

3. Gire la varilla de control e insértela en el mango de ajuste, como se ilustra aquí.

   Retire una tuerca del extremo de la varilla de control. Inserte la varilla de control en el conjunto del pivote y el soporte como se muestra en la ilustración.

   Preste atención a la orientación del soporte.

   Instale la segunda tuerca (apriétela únicamente con los dedos).

Asegúrese de que la puerta de aplicación se abra y se cierre por completo. Si lo hace, sujete la tuerca superior de la varilla de control con una llave y apriete únicamente la tuerca inferior.

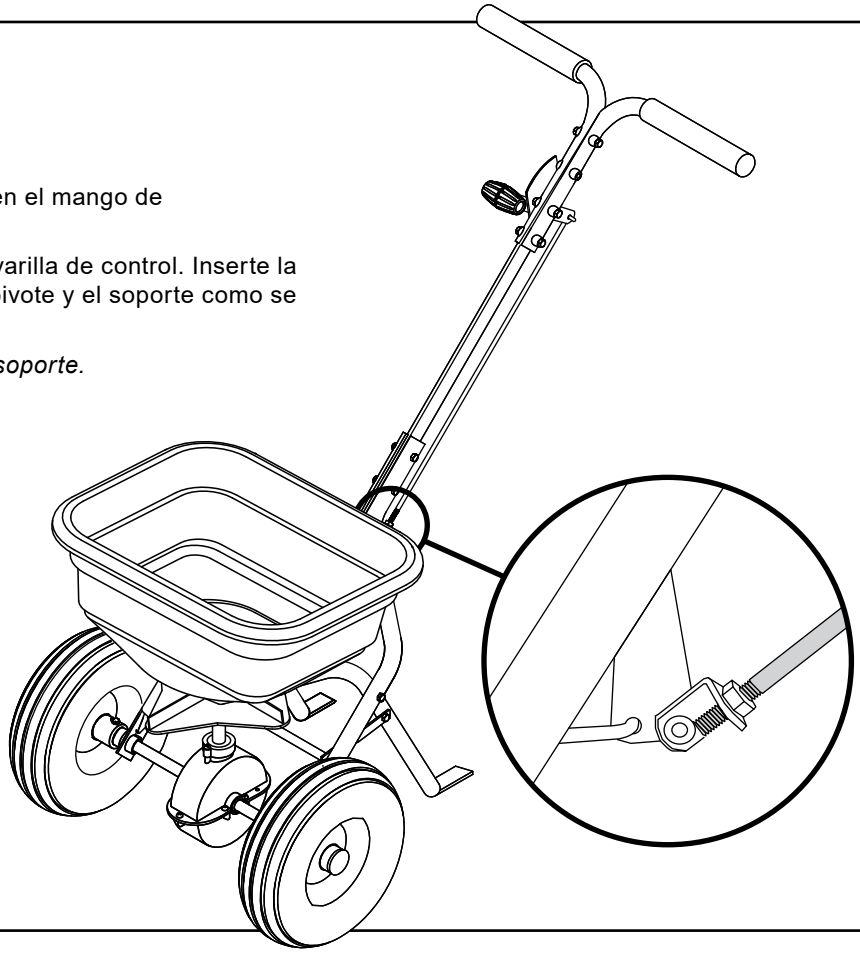

Paso de Montaje 4

4. Apriete las tuercas y los pernos a ambos lados del esparcidor en los lugares que se muestran.

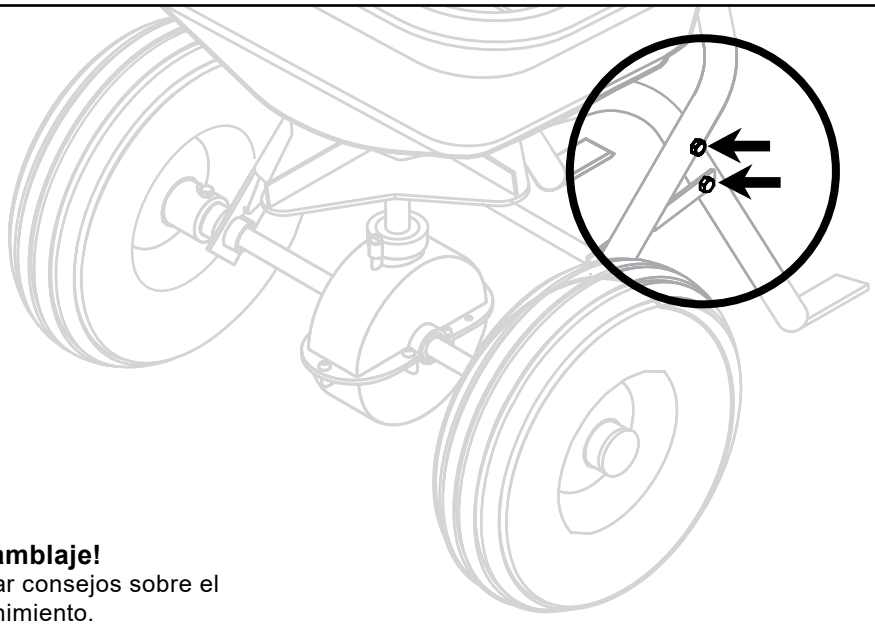

¡Ha completado el ensamblaje!
Siga leyendo para encontrar consejos sobre el funcionamiento y el mantenimiento.

ANTES DE COLOCAR EL MATERIAL EN LA TOLVA

Familiarícese con el funcionamiento del esparcidor antes de colocar el material en la tolva. Practique caminar con el esparcidor, abriendo y cerrando la puerta de aplicación en los momentos adecuados.

Desplácese a una velocidad constante y maneje el esparcidor haciendo palanca.	Recuerde: Abra la puerta de aplicación DESPUÉS de que el esparcidor esté en movimiento a una velocidad de funcionamiento *(aproximadamente a 3 mph o a paso rápido).*	Cierre la puerta de aplicación mientras el esparcidor aún esté a la velocidad de funcionamiento.

EL CONTACTO DE ALGUNOS PRODUCTOS CON ALGUNAS PLANTAS PUEDE SER FATAL

Si no encuentra un ajuste recomendado para el dial, utilice la tabla de comparación de tamaño y peso incluida en este manual. Determine un ajuste bajo para el dial. Si el ajuste resulta ser muy bajo, cubra el área más de una vez. Puede utilizarse un ajuste más alto después de establecer un ajuste probado para el dial.

Recuerde: Los ajustes publicados para el dial son solo aproximaciones.

El funcionamiento del esparcidor, el estado del material (húmedo o seco, o demasiado pulverizado) y las condiciones climáticas son factores que contribuyen. Por eso, suele ser recomendable esparcir el área 2 veces, o con la mitad de la dosis, en sentido transversal *(consulte la información sobre los ajustes del dial con la mitad de la dosis).* Se recomienda encarecidamente ajustar el dial con la mitad de la dosis en condiciones de humedad.

INFORMACIÓN DE CONFIGURACIÓN DEL DIAL

El DIAL DE LA DOSIS tiene 9 números con 10 paradas entre cada número. Esto permite tener un control preciso de la dosis de esparcimiento. El dial se configura con solo un giro; se bloqueará automáticamente en la posición establecida. ALINEE EL NÚMERO DEL DIAL CON EL INDICADOR DEL DIAL.

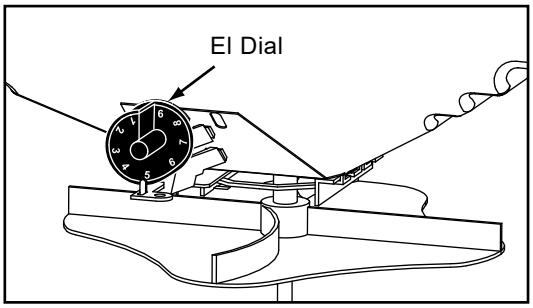

- El ancho de esparcimiento varía de 4 a 12 pies, según el volumen/la densidad, el tamaño de las partículas del material y la velocidad de desplazamiento.
- El esparcimiento se diluye o se rebaja en los bordes externos, eliminando así las líneas marcadas de “borde del esparcimiento” que causan franjas y rayas. Puede administrarse una cobertura adicional debajo de los árboles y en otras áreas de alimentación elevada sin que queden las líneas de “borde del esparcimiento”.
- Es menos probable que queden vacíos y superposiciones. Los pequeños errores en el desplazamiento se pasan por alto y son imperceptibles.

ADVERTENCIA: Al esparcir productos que contengan herbicidas, actúe con mucha precaución con respecto al esparcimiento descuidado y al movimiento del viento.

AGITADOR ROTATIVO

Utilice el agitador rotativo únicamente si fuera necesario.

(Los materiales sin grumos que fluyen libremente no necesitan del agitador).

El agitador rotativo se instala o se quita con facilidad. Tenga en cuenta el movimiento circular y la rotación en el sentido de las agujas del reloj. Coloque una arandela de fieltro alrededor del eje giratorio antes de insertar el agitador.

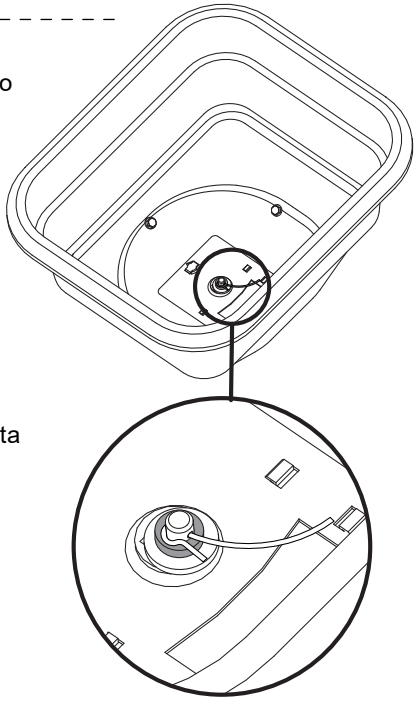

COLOCACIÓN DEL MATERIAL EN LA TOLVA

ADVERTENCIA: ¡Evite las heridas!
Los productos químicos pueden ser peligrosos. Evite las heridas a los operadores o transeúntes.

Asegúrese de que la puerta de aplicación esté cerrada.

- Lea la etiqueta del empaque del producto químico para encontrar las instrucciones de manipulación. El distribuidor del producto químico debe proporcionarle una ficha de datos de seguridad (FDS) con la información de seguridad adecuada.
- Use ropa adecuada y equipo de seguridad cuando manipule o aplique productos químicos.
- Prohíba fumar, comer y beber cerca de productos químicos.
- Al esparcir productos que contengan herbicidas, actúe con mucha precaución con respecto al esparcimiento descuidado y al movimiento del viento. El contacto de algunos productos con algunas plantas puede ser fatal.
- Llene el esparcidor únicamente sobre una superficie plana y nivelada. Para evitar que el material se pierda, llene el esparcidor en la acera, en la entrada de autos, sobre un cartón, etc.
- Cuando llene la tolva con el material, utilice siempre una malla para ayudar a deshacer los grumos.

AHORA ESTÁ LISTO PARA ESPARCIR

- Mantenga limpia la hoja giratoria. La acumulación excesiva de material puede provocar un patrón de esparcimiento irregular.
- Mantenga el impulsor nivelado durante el esparcimiento.
- NO sobrecargue el esparcidor. La capacidad máxima es de 70 libras.
- NO lo use en los días de mucho viento.
- Esparza las zonas de las cabeceras en los extremos del área OPUESTA a la dirección de esparcimiento. Esto le proporcionará un área de “cambio de sentido”, un área para realinear el esparcidor para el esparcimiento de retorno.

- **El ejemplo que se muestra a continuación es para un esparcimiento de 6 pies de ancho.** Haga la primera pasada a la mitad del ancho de esparcimiento desde el borde del área de esparcimiento o, en este caso, aproximadamente 3 pies (o un paso grande).

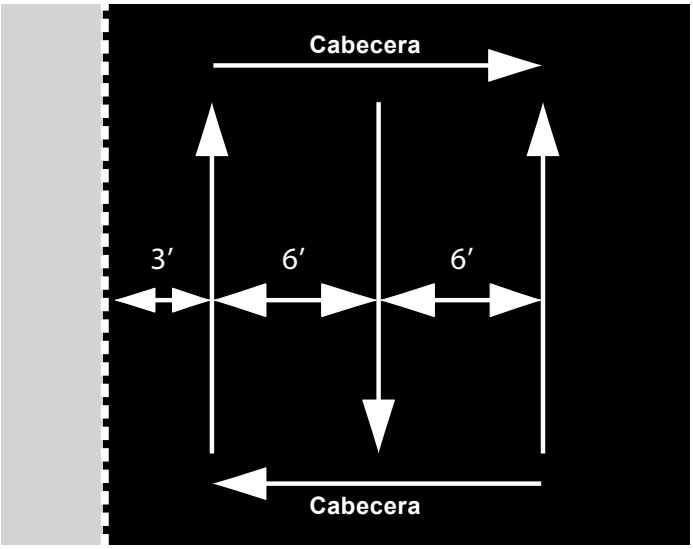

Las pasadas adicionales se realizarán a la anchura total de esparcimiento o aproximadamente a una distancia de 6 pies.

- OBSERVE EL EXTREMO MÁS ALEJADO. Concéntrese en la observación durante el esparcimiento. No tendrá que preguntarse dónde está o por dónde ha pasado. Continúe hasta finalizar el esparcimiento.
- El fertilizante sobrante puede esparcirse debajo de los árboles y en otras áreas de alimentación elevada sin que queden líneas de “borde del esparcimiento”.

CONSEJO: Cuando no esté esparciendo y empujando el esparcidor a cierta distancia, inclínelo de modo que solo la rueda inactiva quede en el suelo.

USO Y CUIDADO

LIMPIEZA DEL ESPARCIDOR

LIMPIE Y ENGRASE EL ESPARCIDOR DE INMEDIATO DESPUÉS DE CADA USO.

MÉTODO #1: Limpie bien el esparcidor con un paño aceitado. Engrase todos los cojinetes y las áreas de los cojinetes.

MÉTODO #2: Lave, enjuague y seque el esparcidor.

NOTA: El secado lleva tiempo. La humedad atrapada en las áreas de los cojinetes tarda en desaparecer. Inmediatamente después del secado, engrase todos los cojinetes y las piezas móviles. Asegúrese de que todas las acciones sean meticulosas.

NOTA: Una buena "limpieza en seco" es preferible a una mala "limpieza húmeda".

- Es prácticamente imposible tener óxido y corrosión en una superficie limpia, seca y aceitada.
- De nuevo (justo antes del uso), engrase todos los cojinetes y las piezas móviles.
- Mientras el esparcidor esté almacenado, lo ideal es que quede colgado del mango. En cualquier caso, no acumule peso sobre el esparcidor, ya que el exceso de peso durante un tiempo puede deformar los neumáticos.
- **Engrase los cojinetes y todas las piezas móviles.**
- ¡Asegúrese de que el esparcidor se desplace libremente!

RESOLUCIÓN DE PROBLEMAS

Problema	Causa Posible	Solución
El esparcidor no queda apoyado de forma plana.	Los "pies" o la parte aplanada de los tubos de soporte de la tolva del esparcidor no están doblados por igual.	Con un martillo o unos alicates, doble los pies para que queden iguales.
El cierre del deflector está atascado y no se abre/cierra de la forma correcta.	La placa de cierre está llena de residuos.	Lave muy bien la tolva y las placas de cierre con agua. Asegúrese de que no queden residuos atorados entre la placa de cierre y la placa de la puerta de aplicación.

CALIBRACIÓN

NOTA: *¡Los ajustes de marcación son solo aproximados!*

PRODUCTO	TAMAÑO DE LAS PARTÍCULAS	Libras por 1000 Pies Cuadrados	Ajustes del Dial con la Dosis Completa, Una Pasada	Ajustes del Dial con Media Dosis, Dos Pasadas
Bolitas Finas		1	3.6	3.1
		2	4.0	3.5
		3	4.2	3.7
Bolitas Finas Mezcladas		2	3.7	3.2
		4	4.7	4.1
		6	5.2	4.5
Bolitas Pequeñas		2	3	2.2
		4	4.2	3.7
		6	4.5	4

SERVICIO

LA CALIDAD CONTINÚA CON UN SERVICIO DE CALIDAD.

Si tiene preguntas sobre la instalación, le faltan piezas o necesita piezas de repuesto, ¡no vuelva a la tienda!

Busque el número de serie y el número de modelo de su producto, luego póngase en contacto con nuestro departamento de atención al cliente:

En Norteamérica y Canadá, llame gratis: **877-728-8224**

Chatear en línea: **www.brinly.com**

Email: **customerservice@brinly. com**

Puede encontrar información adicional y videos en nuestro sitio web: **BRINLY.COM**

SINCE 1839
BRINLY

GARANTÍA LIMITADA DEL FABRICANTE

ESPARCIDORES

Brinly-Hardy Company extiende la siguiente garantía limitada en relación con la nueva mercadería adquirida y utilizada en los Estados Unidos (y en sus posesiones y territorios) y en Canadá.

Brinly Hardy Company brinda una garantía de los productos mencionados a continuación contra defectos de materiales y fabricación y, a su criterio, reparará o reemplazará, sin costo alguno, toda pieza con defectos de materiales o fabricación. Esta garantía limitada solo se aplicará si este producto ha sido armado, utilizado y ha recibido mantenimiento de acuerdo con el manual de funcionamiento provisto con el producto, y no ha sido sujeto a maltrato, abuso, uso comercial, negligencia, accidente, mantenimiento inadecuado, modificación, vandalismo, robo, fuego, agua, ni daño ocasionado por otro peligro o desastre natural.

Reemplazaremos toda parte que se encuentre defectuosa dentro del período de garantía sin costo. Nuestra obligación en esta garantía se limita expresamente al reemplazo o la reparación, según nuestro criterio, de las partes que presenten defectos de materiales o fabricación.

CÓMO OBTENER SERVICIO: Los reemplazos de partes cubiertas por la garantía están disponibles, solo con el comprobante de compra, en nuestro Departamento de Atención al Cliente de Accesorios Pull Behind. Llame al 877-728-8224.

Esta garantía limitada no ofrece cobertura en los siguientes casos:

a) Artículos de mantenimiento rutinario tales como lubricantes y filtros.
b) Deterioro normal del acabado exterior debido al uso o a exposición.
c) Cargos de transporte o trabajo.
d) La garantía no incluye el uso de alquiler.

Ninguna otra garantía, como alguna garantía implícita de comerciabilidad o idoneidad para un propósito particular, se aplica después del período vigente de garantía escrita expresa mencionada con respecto a las partes que se identifican a continuación. Ninguna otra garantía expresa, sea escrita u oral, excepto como se menciona anteriormente, otorgada por cualquier persona o entidad, como un distribuidor o minorista, con respecto a cualquier producto, obligará a Brinly-Hardy Co. Durante el período de garantía, la única solución es la reparación o el reemplazo de la parte como se estipula anteriormente.

Las disposiciones, como se expresan en esta garantía, brindan la única y exclusiva solución emanada de la venta. Brinly-Hardy Co. no será responsable por pérdidas o daños incidentales o indirectos, incluidos, entre otros, los gastos ocasionados por los servicios de cuidado del césped o los gastos de alquiler para reemplazar temporalmente el producto garantizado.

Algunos estados no permiten la exclusión o limitación de daños incidentales o indirectos, o limitaciones sobre el período de duración de una garantía implícita, de manera que las exclusiones o limitaciones anteriores podrían no aplicarse en su caso.

Durante el período de garantía, la única solución es el reemplazo de la parte. En ningún caso la recuperación de cualquier tipo será superior al monto del precio de compra del producto vendido. La modificación de las características de seguridad del producto invalidará esta garantía. Usted asume el riesgo y la obligación por la pérdida, daño, o lesión a su persona y a su propiedad o a terceros y su propiedad que surjan a raíz del mal uso y la incapacidad para usar este producto. NOTA: *Esta garantía limitada no se extenderá a nadie distinto al comprador original o a la persona para quien fue adquirida como un regalo.*

La duración de la presente garantía limitada se extiende mientras usted posea el producto adquirido mediante un vendedor autorizado. **La cobertura finaliza una vez que usted venda o transfiera el producto.**

La presente garantía limitada no incluye a ningún otro comprador que no sea el comprador original del producto, ni cubre ningún producto adquirido a un tercero no autorizado. Si usted no es el comprador original del producto, nuestra garantía limitada no cubrirá el producto y deberá aceptar el producto “TAL COMO SE ENCUENTRA” y “con todos los defectos”.

Se le podrá solicitar un comprobante de compra que demuestre que usted es el comprador original del producto, que compró el producto a través de un distribuidor autorizado y que está legítimamente facultado a hacer una reclamación en los términos de esta garantía limitada.

Cómo se relaciona la ley estatal con esta garantía: Esta garantía limitada le otorga a usted derechos legales específicos y usted podría tener también otros derechos que varían de un estado a otro.

IMPORTANTE: El período de garantía indicado a continuación empieza con el COMPROBANTE DE COMPRA. Sin el comprobante de compra, el período de garantía empieza desde la fecha de fabricación determinada por el número de serie de fabricación. Todas las partes reemplazadas en garantía se considerarán parte del producto original, y cualquier garantía de las partes reemplazadas expirará al mismo tiempo que la garantía del producto original.

PERÍODO DE GARANTÍA:

Consulte a continuación la lista de las partes pertinentes.

Uso Estándar / Residencial:

Marco de Acero y Partes de Acero	2 años
Tolva	2 años
Neumáticos / Ruedas	90 dias
Conducción: Engranajes	90 dias

El resto de las partes con desgaste normal o fallas de componentes de este producto tendrán cobertura por un periodo de 90 días.

Si este equipo se utiliza con fines comerciales y/o en múltiples propiedades, la garantía será de 90 días a partir de la compra para todas las partes.