SINCE 1839
BRINLY

MANUAL DEL PROPIETARIO

AIREADORA PARACE SPEDDE 40"

MODELO :

SAT2-40BH-P

- Montaje
- Instalación
- Funcionamiento
- Repuestos

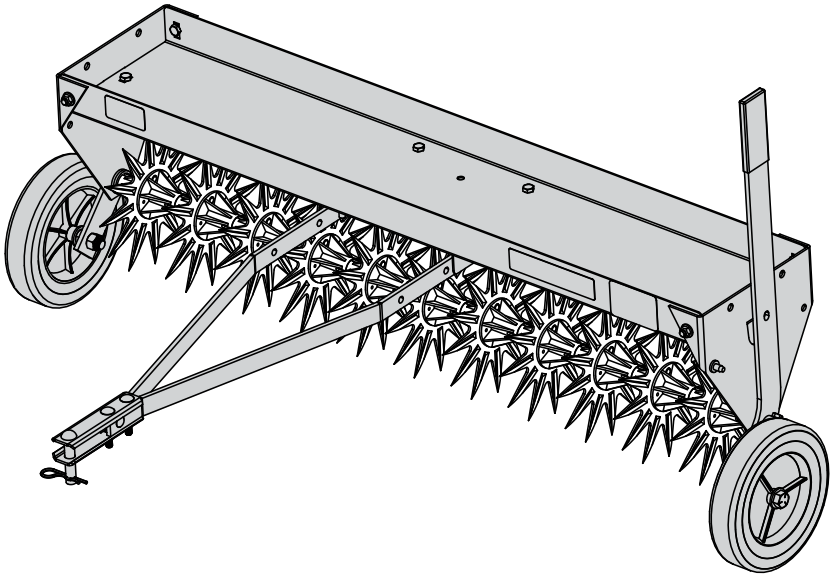

Llame a Servicio al Cliente al número gratuito: 877-728-8224

¡Visitez en ligne!
www.brinly.com

Importante: Este manual contiene información para la seguridad de las personas y de la propiedad. ¡Léalo atentamente antes del montaje y la operación del equipo.

INTRODUCCIÓN

¡FELICIDADES por la compra de su nuevo aireador de césped Brinly-Hardy! Su aireador ha sido diseñado, planeado y manufacturado para darle a usted la mejor confiabilidad y rendimiento posibles.

Si tiene algún problema que no pueda solucionar fácilmente, no dude en ponerse en contacto con nuestro departamento de servicio al cliente informado al número gratuito 1-877-728-8224. Contamos con técnicos competentes y bien capacitados para ayudarlo con el ensamblaje y el uso de su producto.

RESPONSABILIDADES DEL CLIENTE

- Lea y guarde este manual. Las instrucciones se ensamblarán para mantener adecuadamente su producto.
- Lea atentamente y observe la sección SEGURIDAD de este manual.
- Siga un cronograma regular para el mantenimiento y mantenimiento de su producto Brinly-Hardy.

INDICE

Seguridad 2-4

Vista de Componentes y
Lista de Referencias 5-6

Montaje 7-13

USO Y CUIDADO

Operación 14-15

Mantenimiento 16

Almacenamiento y Servicio 16-17

Garantía 18

ANOTE LA INFORMACIÓN DE SU COMPRA

Anote la información de su compra en los espacios a continuación.

Fecha de Compra _____

Nombre de la Compañía _____

Teléfono de la Compañía _____

Número de Serie _____

SEGURIDAD

Este símbolo contribuirá a señalar las precauciones de seguridad importantes que aparecen en todo este manual. Significa: **¡ATENCIÓN! ¡MANTÉNGASE ALERTA! SU SEGURIDAD ESTÁ EN JUEGO.**

B-7063 (No a escala)

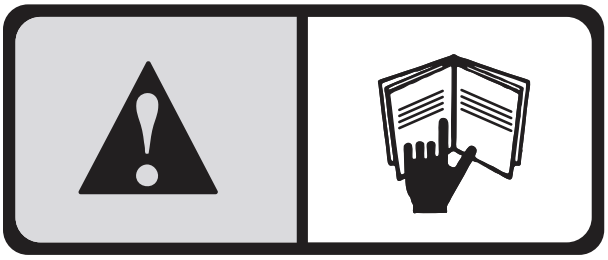

Las etiquetas de seguridad de la máquina que se muestran en esta sección están ubicadas en áreas importantes de su máquina para llamar la atención sobre riesgos potenciales de seguridad.

En las etiquetas de seguridad de su máquina, las palabras PELIGRO, ADVERTENCIA y PRECAUCIÓN se usan con este símbolo de alerta de seguridad. PELIGRO identifica los riesgos de seguridad más graves.

Siempre que sea necesario, el manual del operador explica también todo riesgo potencial de seguridad a través de mensajes especiales de seguridad identificados con la palabra PRECAUCIÓN y con el símbolo de alerta de seguridad.

⚠ CAUTION
RISK OF SEVERE INJURY!

TO PREVENT PERSONAL INJURY - REMOVE WEIGHT FROM TRAY BEFORE DISCONNECTING AERATOR FROM TRACTOR.

⚠ PRECAUCIÓN
¡RIESGO DE LESIÓN SEVERA!

PARA EVITAR LESIONES PERSONALES – RETIRE EL PESO DE LA BANDEJA ANTES DE DESCONECTAR EL AIREADOR DEL TRACTOR.

⚠ ATTENTION
RISQUE DE BLESSURE GRAVE !

AFIN D'ÉVITER TOUTE BLESSURE PHYSIQUE, DÉLESTER LE PLATEAU AVANT DE DÉTACHER L'AÉRATEUR DU TRACTEUR.

B-3922

NOTAS GENERALES (OPERACIÓN)

Debe tener cuidado al remolcar o utilizar cualquier accesorio. Este accesorio combinado con la distribución del peso, el radio de giro, y la velocidad del vehículo remolcador puede ocasionar lesiones graves o la muerte del operador, daños al vehículo remolcador o al accesorio si no se utiliza correctamente. Siga todas las precauciones de seguridad del vehículo remolcador que se encuentran en el manual del propietario del tractor, incluyendo las siguientes precauciones:

- Asegúrese de que el peso combinado del vehículo remolcador (peso del tractor + peso del operador) sea superior al peso remolcado máximo del accesorio (peso del accesorio vacío + peso de la carga).
- No exceda la capacidad máxima de remolque del vehículo remolcador.
- No exceda el rango de fuerza de tracción máximo del vehículo remolcador. La fuerza de tracción es la fuerza horizontal re querida para tirar del accesorio (incluido el peso de la carga).
- Solo remolque este producto en el modo de remolque o en la configuración de velocidad del vehículo o a menos de 5 mph. No exceda las 5 mph.
- La velocidad de remolque debe ser siempre lo suficientemente l enta como para mentener el control. Viaje lentamente y sea cuidoso al desplazarse por terreno agreste. Esquive los agujeros, las rocas y las raíces.
- Disminuya la velocidad antes de girar y no haga giros cerrados.
- Utilice ángulos de giro amplios para asegurarse de que el accesorio siga el camino del vehículo remolcador.
- No utilice el accesorio en pendientes pronunciadas. Una carga pesada podría causar la pérdida de control o el vuelco del ac cesorio y del vehículo remolcador. Es posible que sea necesa rio agregar pesos adicionales a su vehículo; verifique con el fabricante del vehículo remolcador para obtener recomendacio nes.
- Cuando se utilice en pendientes, reduzca el peso remolcado.
- Realice movimientos lentos y graduales sobre las pendientes. No realice cambios bruscos en la velocidad, las direcciones o los giros.
- Si arranca y se detiene bruscamente en las colinas, puede perder el control de la dirección o el vehículo remolcador puede inclinarse. No arranque ni se detenga bruscamente cuando ascienda o descienda en una colina. Evite arrancar en la subida de una colina.
- Reduzca la velocidad y tenga más cuidado en las laderas. Las condiciones del césped pueden afectar la estabilidad del vehículo. Tenga cuidado extremo al usar la máquina cerca de las bajadas.
- No maneje cerca de arroyos, zanjas y autopistas.
- Cuídese del tránsito al cruzar carreteras o al conducir cerca de ellas.
- Tenga cuidado al subir o bajar el vehículo en un remolque o camión.
- El accesorio puede obstruir la visión trasera. Sea extremada mente cuidadoso cuando conduzca en reversa.
- Cuando use reversa, diríjase hacia atrás cuidadosamente y en línea recta para evitar cerrarse en V. No permita que las ruedas del vehículo remolcador hagan contacto con la barra de tracción del accesorio. Podrían producirse daños.
- Deténgase en suelo nivelado, desenganche los impulsores, active el freno de mano, y apague el motor antes de abandonar la posición del operario por cualquier motivo incluido vaciar el accesorio.
- Use este accesorio solo para el fin pretendido.
- Este accesorio está pensado para utilizarse en el cuidado del césped y en aplicaciones para el hogar. No remolque detrás de un vehículo en una carretera ni en ninguna aplicación de alta velocidad. No remolque a velocidades superiores a la velocidad máxima de remolque recomendada.
- No remolque este producto detrás de un vehículo motorizado, como un automóvil o un camión.
- Siempre use calzado adecuado. No use prendas de vestir holgadas que podrían quedar atrapadas en las partes móviles.

La seguridad continúa en la página 4 ...

- Mantenga la vista y la concentración en el vehículo remolcador, el accesorio y el área de trabajo. No se distraiga con otras cosas.
- Preste atención a los agujeros y demás peligros ocultos en el terreno.
- Mantenga el vehículo remolcador y el accesorio en buenas condiciones de funcionamiento y mantenga en su sitio los dispositivos de seguridad.
- En caso de golpear contra algún objeto extraño, detenga el vehículo remolcador y el accesorio e inspecciónelos para comprobar que no estén dañados. Todo daño debe ser reparado antes de volver a poner en marcha y hacer funcionar el equipo.
- Mantenga todas las piezas en buenas condiciones e instal adas apropiadamente. Repare las partes dañadas inmediata mente. Reemplace todas las piezas desgastadas o rotas. Reemplace todas las calcomanías de seguridad y con instrucciones desgastadas o dañadas. Mantenga ajustadas todas las tuercas, pernos y tornillos.
- No modifique el accesorio ni los dispositivos de seguridad. Las modificationes no autorizadas del vehículo remolcador o del accesorio pueden afectar su función y seguridad, e invalidan la garantía.

VEHÍCULO REMOLCADOR Y CÓMO REMOLCAR DE MANERA SEGURA

- Conozca los controles del vehículo remolcador y aprenda a detenerse de manera segura. LEA EL MANUAL DEL PROPIETARIO DEL VEHÍCULO REMOLCADOR antes de ponerlo en funcionamiento.
- Revise los frenos del vehículo remolcador antes de ponerlo en funcionamiento. Ajuste o realice el mantenimiento de los frenos cuando sea necesario.
- La distancia necesaria para detenerse aumenta con la velocidad y el peso de la carga remolcada. Desplácese lentamente y calcule el tiempo y la distancia que necesita para detenerse.
- Utilice solo enganches aprobados. Remolque este accesorio únicamente con un vehículo remolcador que tenga un enganche diseñado para remolcar. No acople este accesorio a un lugar distinto del punto de enganche aprobado.
- Siga las recomendaciones del fabricante del vehículo en cuanto a los límites de peso del equipo remolcado y a remolcar en pendientes. Use contrapesos o lastres en las ruedas, según lo descrito en el manual del operador del vehículo remolcador.
- No avance cuesta abajo en punto muerto.
- No permita que los niños operen el vehículo remolcador. No permita que los adultos operen el vehículo remolcador si no han recibido instrucciones adecuadas o si no han leído el manual del propietario.

PROTEJA A QUIENES LO RODEAN

- Antes de operar cualquier función de este accesorio o vehículo remolcador, observe si en las cercanías hay personas.
- Mantenga a niños, peatones y mascotas alejados, a una distancia segura, mientras opera este o cualquier otro accesorio.
- Tenga cuidado al dar marcha atrás. Antes de retroceder, verifique que no haya peatones detrás.

NO PERMITA QUE NADIE SE SUBA AL ACCESORIO REMOLCADO NI AL VEHÍCULO REMOLCADOR

- No transporte pasajeros.
- No permita que nadie, especialmente los niños, se coloque en este accesorio, el vehículo de remolque o el soporte del enganche. Los pasajeros están sujetos a lesiones, como ser golpeado por un objeto extraño y / o ser arrojado durante arranques, paradas y giros repentinos. Los pasajeros también pueden obstruir la vista del operador y hacer que este accesorio sea operado de manera insegura.

Preguntas de instalación?
¿Partes faltantes? ¿Piezas de repuesto?

NO REGRESAR A ¡LA TIENDA!

Por favor llame a nuestro servicio Departamento de atención al cliente, sin cargo: 877-728-8224 o customerservice@brinly.com

HERRAMIENTAS PARA EL ARMADO:

- Destornillador de Cabeza Plana (x1)
- Llaves de 7/16" (x2)
- Llave de 1/2" (x1)
- Llaves de 3/4" (x2)
- Set de Alicates
- Guantes

PIEZAS DE REFERENCIA

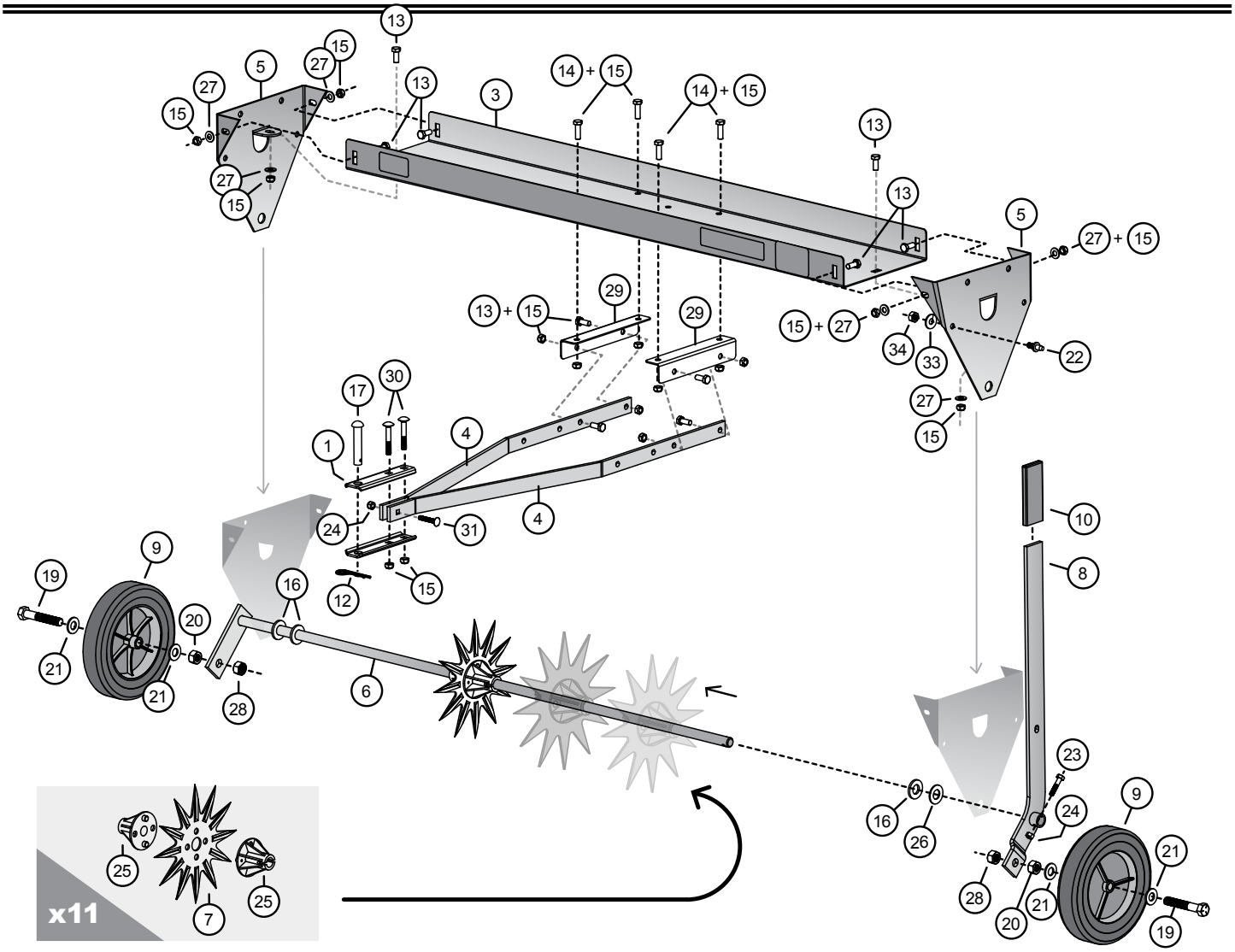

Ref #	N. de Pieza	Descripción	Cant.
1	R-892-16	Horquilla de la Barra de Tiro	2
3	1019414	Bandeja	1
4	1019212-16	Barra de Tiro	2
5	1019244-16	Panel Final	2
6	1019283-16	Ensamble del Eje	1
7	1018833	Púa	11
8	1019262-16	Ensamble del Mango	1
9	R-891	Rueda	2
10	B-4867	Empuñadura del Mango	1
12	1019151	Pasador de Chaveta	1
13	2M1012P	Perno, Cabeza Hex, 5/16” x 3/4”	10
14	2M1016P	Perno, Cabeza Hex, 5/16” x 1”	4
15	B-4786	Tuerca, Bloqueo Hex, 5/16”	16
16	1019390	Arandela, Plana, 5/8” (Gruesa)	10
17	B-3861	Pasador de la Barra de Tiro	1

Ref #	N. de Pieza	Descripción	Cant.
19	1M1648P	Perno; Cabeza Hex, 1/2” x 3”	2
20	30M1600P	Tuerca; Hex, 1/2”	2
21	1019753	Arandela; Plana, 1/2”	4
22	B-3307-S	Perno de Bloqueo para Transporte	1
23	2M0820P	Perno; Cabeza Hex, 1/4” x 1-1/4”	1
24	B-1673P	Tuerca; Hex Nylon, 1/4-20”	2
25	1019589	Tubo de Rodamiento / Separador	22
26	1019391	Arandela; Plana, 5/8” (fina)	2
27	45M1111P	Arandela; Plana, 5/16”	6
28	B-5096Y	Tuerca; Bloqueo, 1/2”	2
29	1018985-16	Soporte de la Barra de Tiro	2
30	10M1032P	Perno; Carro, 5/16” x 2”	2
31	11M0824P	Perno; Carro, 1/4” x 1-1/2”	1
33	40M1000P	Arandela; Bloqueo, 5/16"	1
34	30M1000P	Tuerca; Hex, 5/16"	1

IDENTIFICADOR DE HARDWARE

Las ilustraciones de esta página están a escala para una identificación más rápida del material durante el montaje.

No devuelva el producto si falta alguna pieza.
Por favor llame al: 1 (877) 728-8224

(15) Tuerca; Bloqueo Hex, 5/16” (x16) . . . .
B-4786

(20) Tuerca; Hex 1/2” (x2). . . . . .
30M1600P

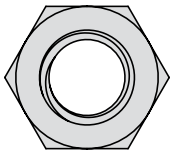

(24) Tuerca; Bloqueo Nylon, 1/4-20” (x2) . . . . . .
B-1673P

(28) Tuerca; Bloqueo Hex, 1/2” (x2) . . . .
B-5096Y

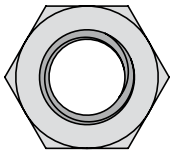

(34) Tuerca; Hex, 5/16” (x1) . . . . . .
30M1000P

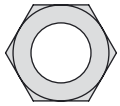

(13) Perno, Cabeza Hex 5/16 x 3/4” (x10) . . . . . .
2M1012P

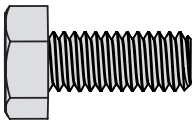

(14) Perno, Cabeza Hex 5/16 x 1” (x2) . . . . . .
2M1016P

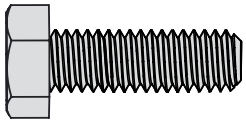

(16) Arandela; Plana (gruesa) 5/8” (x10) . . . . . .
1019390

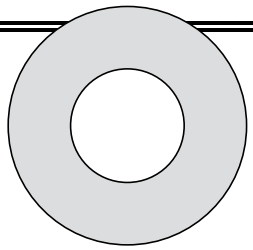

(21) Arandela; Plana 1/2” (x4) . . . . . .
1019753

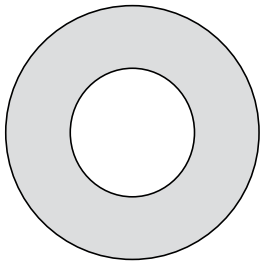

(26) Arandela; Plana (fina) 5/8” (x2) . . . . . .
1019391

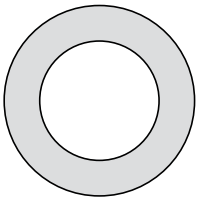

(27) Arandela; Plana 5/16” (x6) . . . . . .
45M1111P

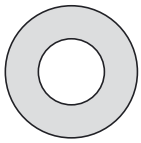

(33) Arandela; Bloqueo 5/16” (x1) . . . . . .
40M1000P

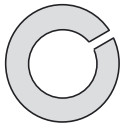

(22) Perno de Bloqueo para Transporte (x1) . .
B-3307-S

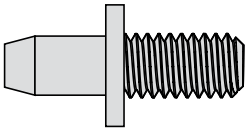

(23) Perno; Cabeza Hex 1/4 x 1-1/4” (x1) . . . . .
2M0820P

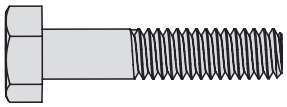

(17) Pasador de la Barra de Tiro; 1/2" x 2 1/2" (x1) . . . . . .
B-3861

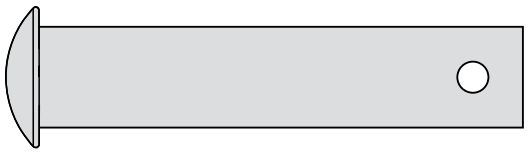

(19) Perno; Cabeza Hex, 1/2” x 3” (x2) . . . . . .
1M1648P

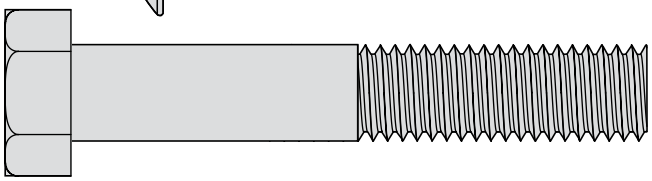

(30) Perno; Carro, 5/16 x 2” (x2) . . . . . .
10M1032P

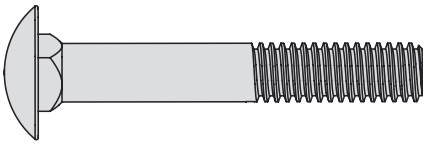

(31) Perno; Carro 1/4 x 1-1/2” (x1) . . . . . .
11M0824P

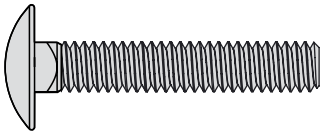

MONTAJE

Consejo de Montaje

Las ilustraciones en la página 6 están a escala. Para una identificación más rápida del material durante el ensamblaje, simplemente colóquelo parte superior.

Informacion y videos adicionales están disponibles en nuestro sitio web: **brinly.com**

Este código QR enlaza directamente con la página del producto Spike Aerator.

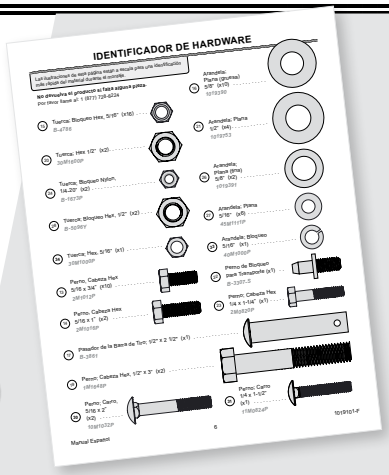

Étape 1

Acople los paneles finales con la bandeja.

Conecte los dos Paneles de término (**5**) a la Bandeja (**3**) utilizando lo siguiente como se muestra:

x6 - Tornillos de Cabeza Redonda (**13**) de 5/16” x 3/4”

x6 - Arandelas Planas (**29**) de 5/16”

x6 - Tuercas de Bloqueo Hex (**15**) de 5/16”

NOTA: La distancia interior entre los dos paneles finales debe ser de 41 pulgadas para garantizar una correcta instalación.

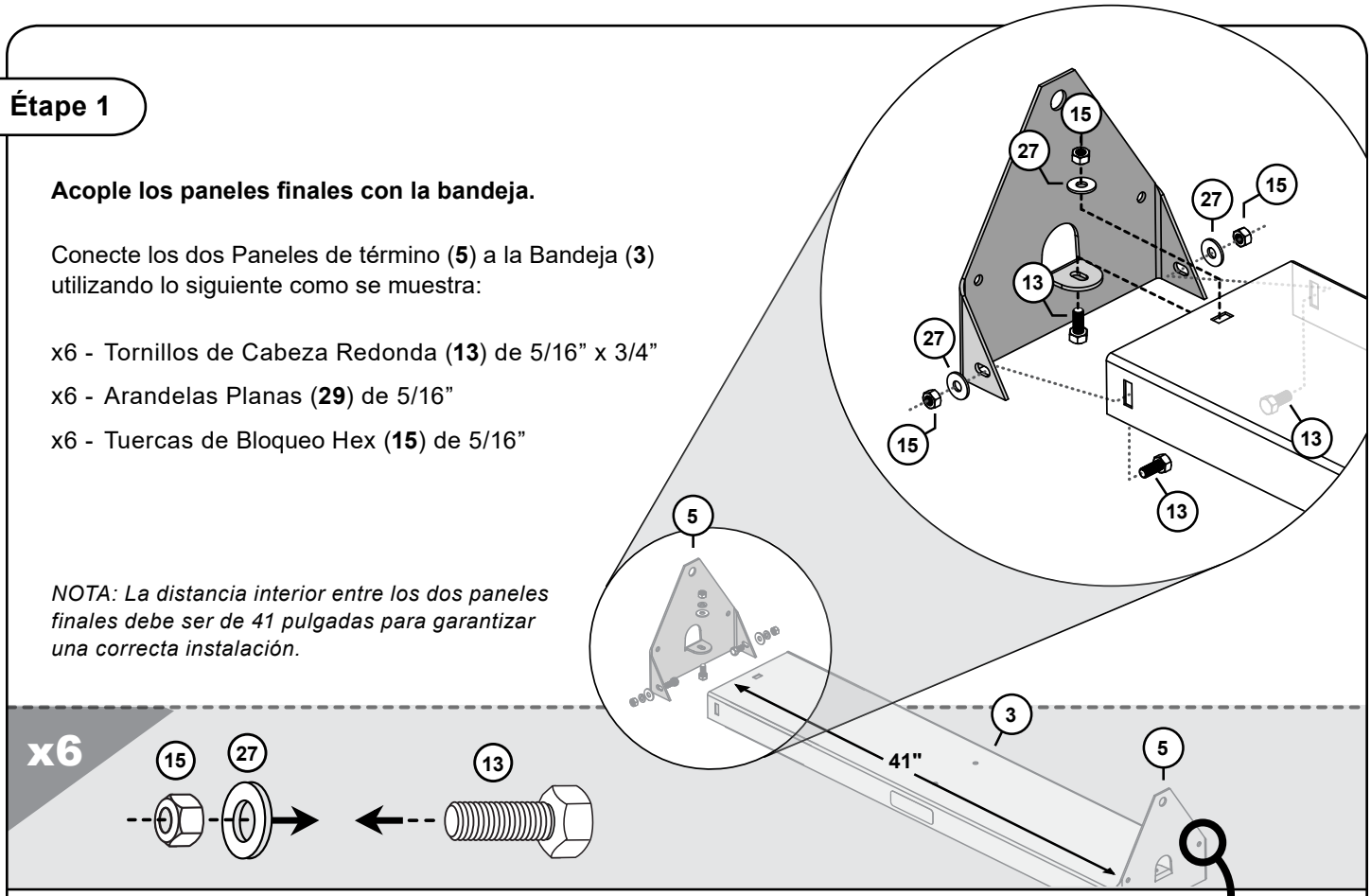

Conecte el pasador de bloqueo de transporte (**22**) al panel del extremo (**5**) usando una arandela de seguridad de 5/16" (**33**) y una tuerca hexagonal de 5/16" (**34**), como se muestra.

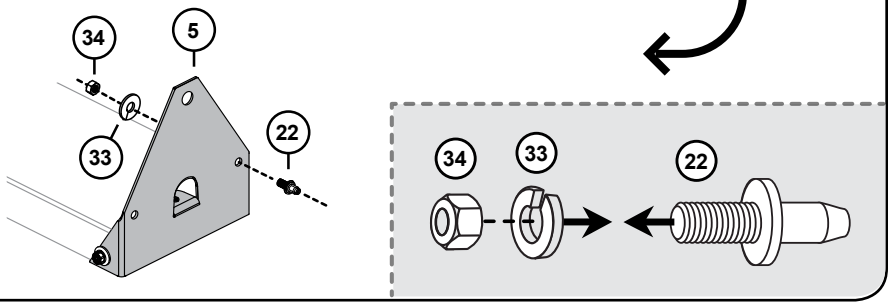

Paso 2

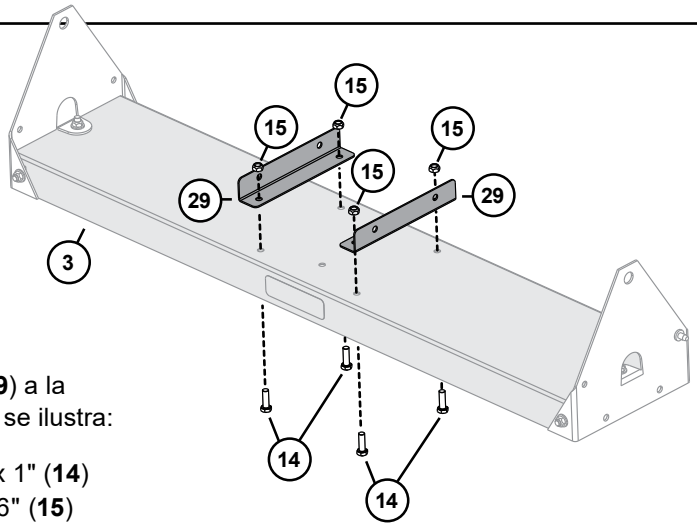

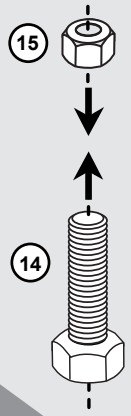

x4

Instalar Barra de Tiro

Fije los soportes de la barra de tiro (**29**) a la bandeja (**3**) usando lo siguiente como se ilustra:

x4 - Pernos de Cabeza Hex de 5/16 "x 1" (**14**)
x4 - Tuercas de Bloqueo Hex de 5/16" (**15**)

Fije las barras de tiro (4) a los soportes de la barra de tiro que se acaban de unir. *Use el siguiente hardware como se ilustra:*

x4 - 5/16" x 3/4" Pernos de Cabeza Hex (**13**)

x4 - Tuercas de Bloqueo Hex de 5/16" (**15**)

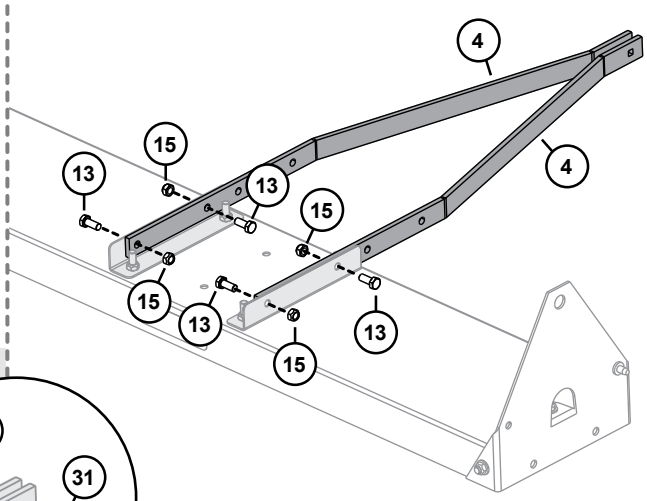

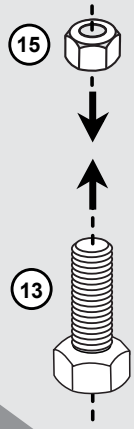

x4

Pase el perno de transporte de 1/4 x 1-1/2" (**31**) a través del extremo de las barras de remolque (**4**).

Comience a agregar (pero no apriete) la tuerca Nylock de 1/4" (**24**).

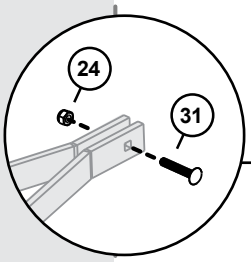

Alinee los dos soportes de horquilla (**1**) con las barras de tiro (**4**) y asegúrelos a horcajadas sobre el perno que acaba de agregar con dos pernos de transporte de 5/16" x 2" (**30**) desde abajo.

Bloquee en su lugar con dos tuercas de bloqueo hex de 5/16" (**15**) y asegure el perno restante que se montan.

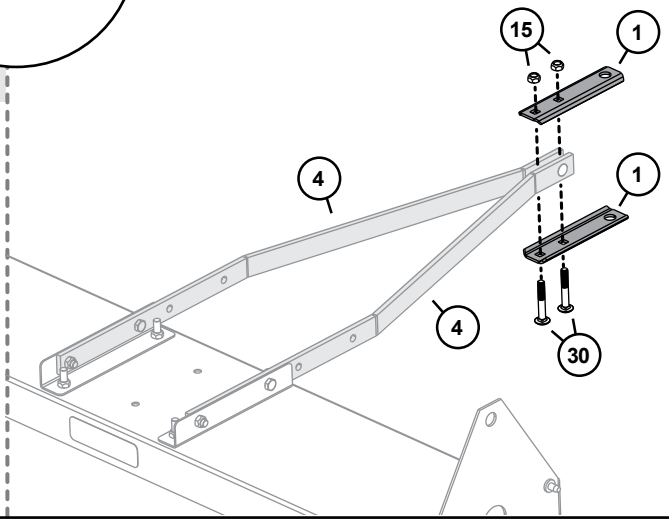

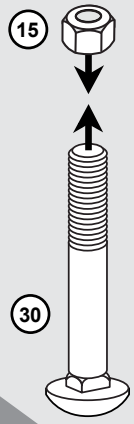

x2

Paso 3-A

Deslice el Eje (**6**) a través del orificio en el Panel Final (**5**, *lado derecho*).

Agregue dos arandelas planas gruesas de 5/8" (**16**) al eje.

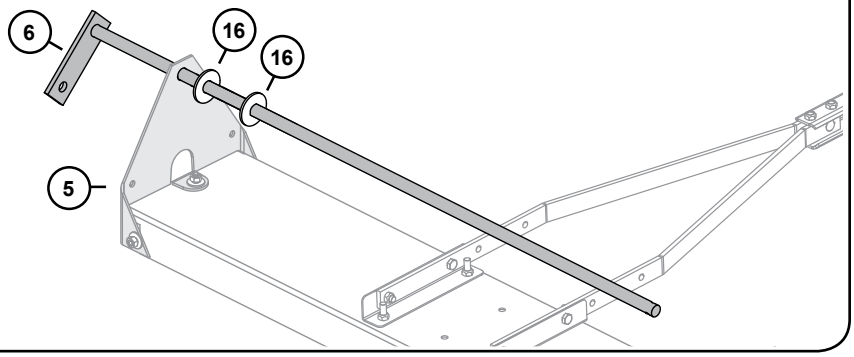

Paso 3-B

PRECAUCIÓN : SE REQUIEREN GUANTES PARA MANEJAR LAS PÚAS DEL AIREADOR. Los dientes tienen puntas extremadamente afiladas. Tenga cuidado al manipularlo.

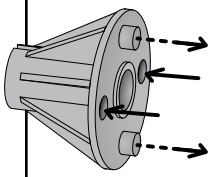

*AVISO: Los rodamientos (**25**) tienen dos pequeñas aberturas y extensiones. Estos están diseñados para hacer un sándwich con las Púas (**7**), deslizándose y conectando.*

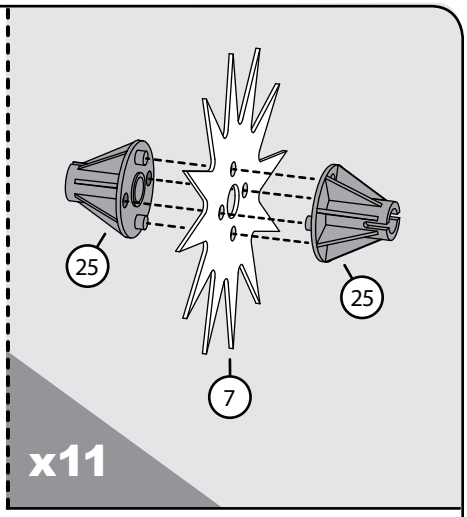

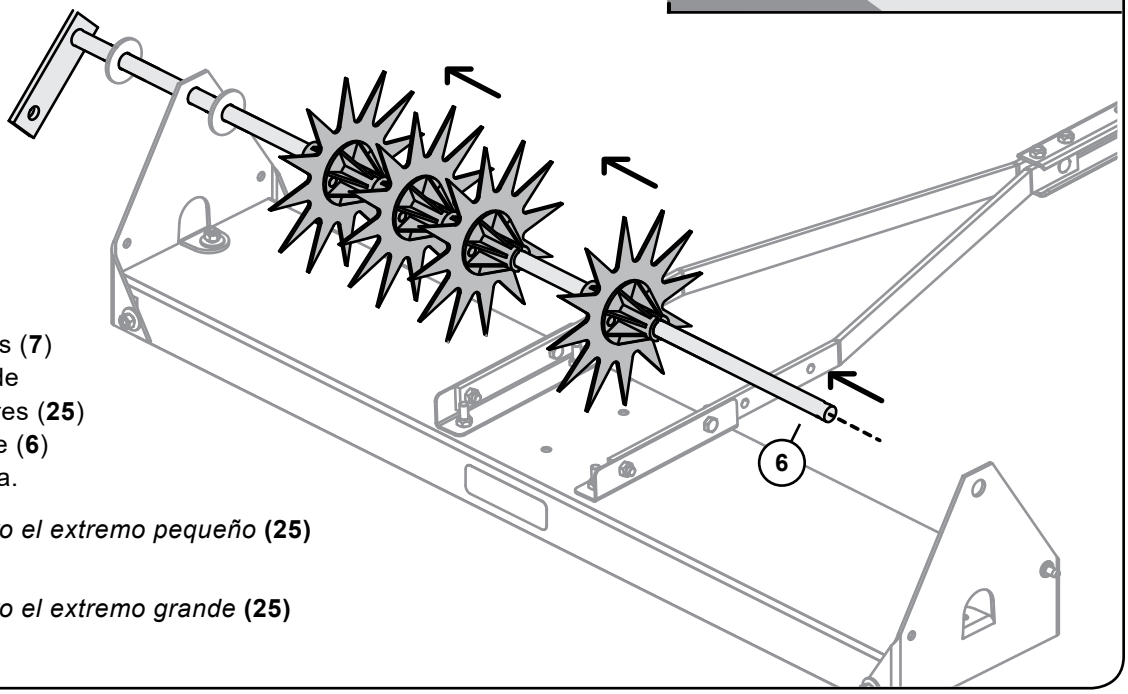

USE GUANTES:

Coloque las once púas (**7**) y los veintidós tubos de rodamiento/separadores (**25**) en el ensamble del eje (**6**) de la siguiente manera.

- Rodamiento, *primero el extremo pequeño* **(25)**
- Púa del aireador **(7)**
- Rodamiento, *primero el extremo grande* **(25)**

Paso 3-C

Coloque tantas arandelas adicionales (**16** o **26**) según sea necesario para eliminar cualquier movimiento de lado a lado y empuje el conjunto del eje (**6**) a través del orificio en el panel del extremo izquierdo (**5**) tanto como sea posible.

Consulte el diseño mostrado a continuación.

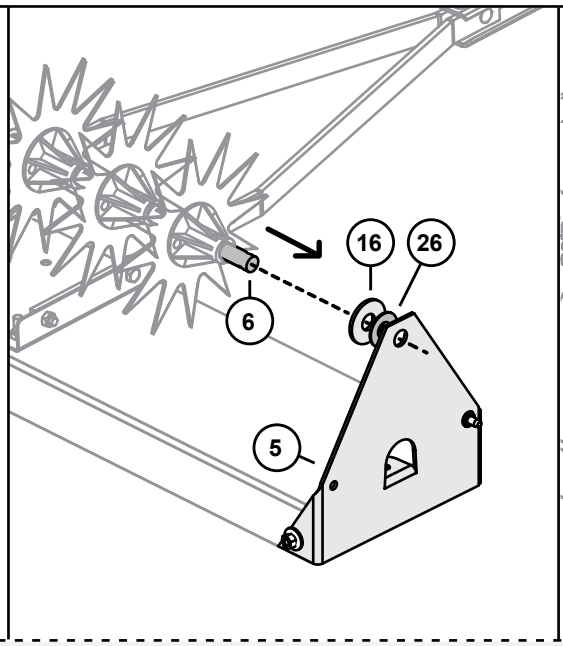

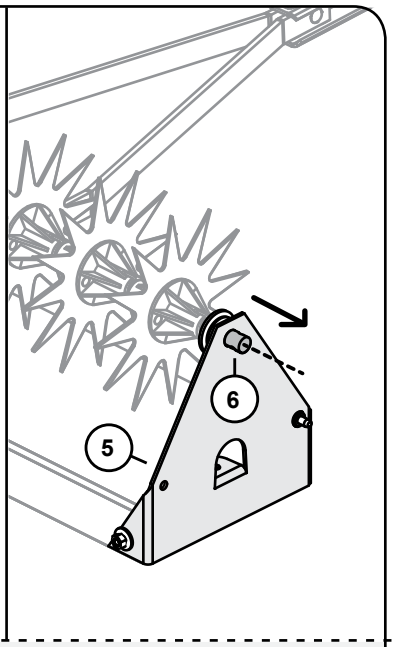

NOTA: Los dientes no deben moverse de lado a lado dentro de la abertura de los paneles de término.

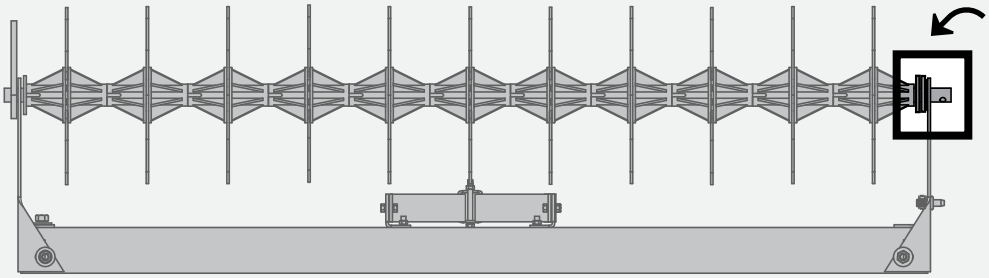

SI EXISTE FLOJEDAD, ***use arandelas gruesas o delgadas de 5/8" adicionales (16 o 26) dentro del panel final para eliminar cualquier movimiento lateral.***

Paso 4-A

Deslice los protectores del mango (**10**) sobre el conjunto del mango (**8**) como se muestra.

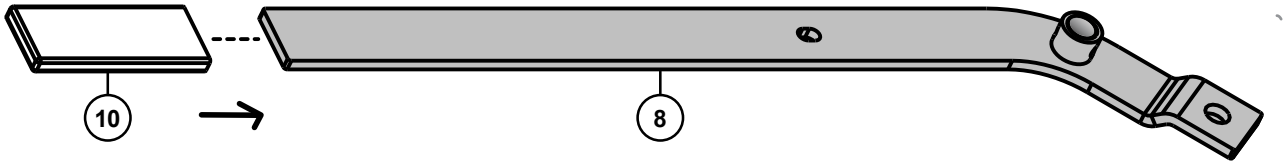

Paso 4-B

Pase el ensamble del mango (**8**) por el extremo del ensamble del eje (**6**).

Inserte un perno hexagonal de 1/4” x 1-1/4” (**23**) a través del agujero en el extremo del ensamble del mango (**8**).

Ajuste con una tuerca hex de 1/4-20” (**24**) como se muestra.

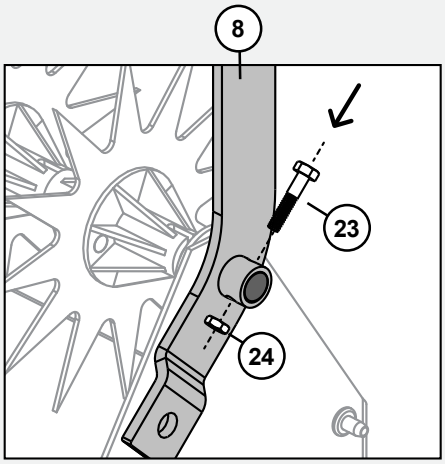

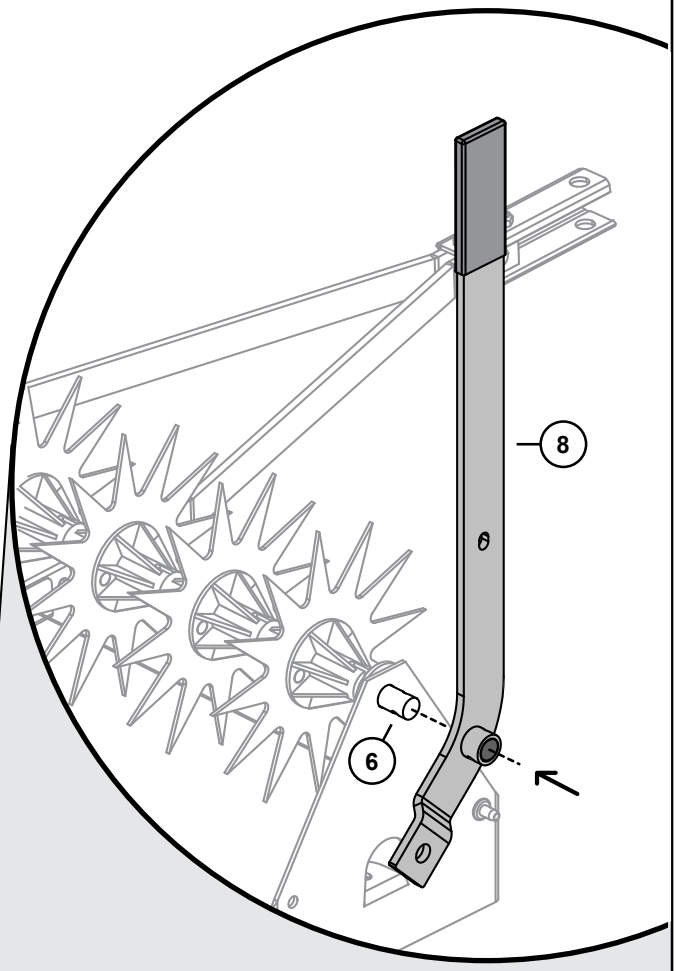

NOTA:

El montaje de la barra de la rueda en el ensamble del eje debe estar posicionado hacia abajo, como se muestra, para sujetar las ruedas de forma correcta.

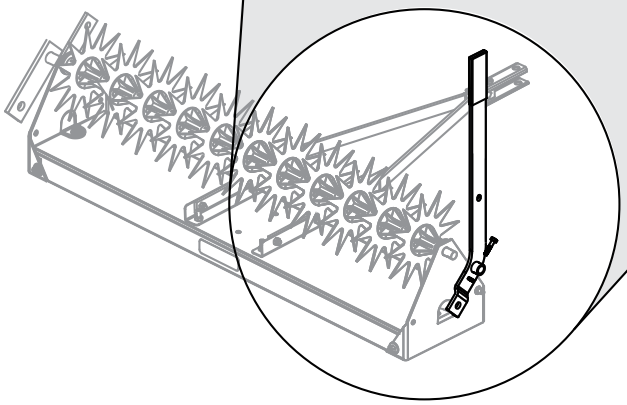

Paso 5-A

Usando guantes, dé vuelta cuidadosamente el aireador.

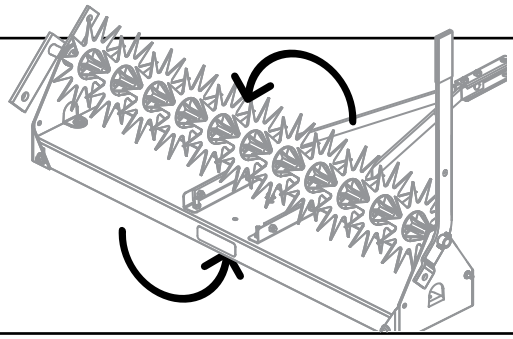

Paso 5-B

INSTALE LA PRIMERA RUEDA

Acople una rueda (**9**) a la barra de montaje de la rueda sobre el eje (**6**).

NOTA: Conectar las ruedas sin todos los herrajes necesarios causará que la rueda tiemble o aparente estar suelta. Asegúrese de que se utiliza todo el hardware, vea las inserciones a continuación.

Asegure la primera rueda al lado derecho usando herramientas en el siguiente orden:

- Perno hexagonal de 1/2” x 3” (**19**)
- Arandela plana de 1/2” (**21**)
- Rueda (**9**)
- Arandela plana de 1/2” (**21**)
- Perno hexagonal de 1/2” (**20**)

(Barra de montaje del rueda sobre el eje)

- Perno hexagonal de 1/2” (**28**)

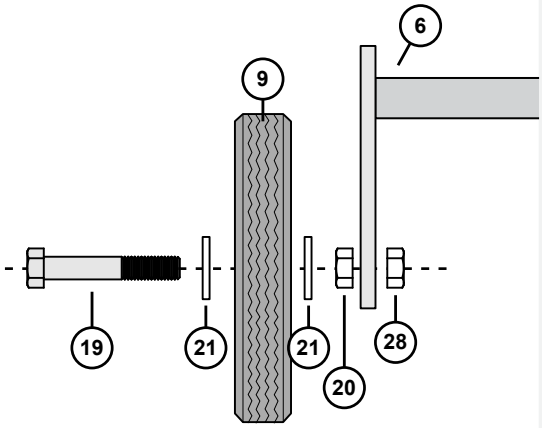

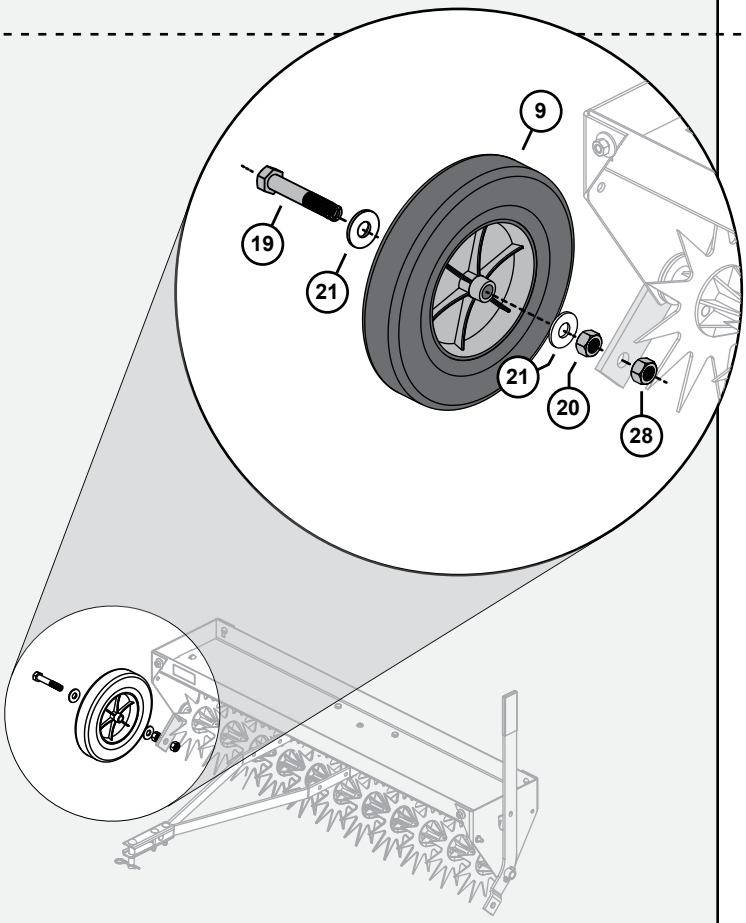

Paso 5-C

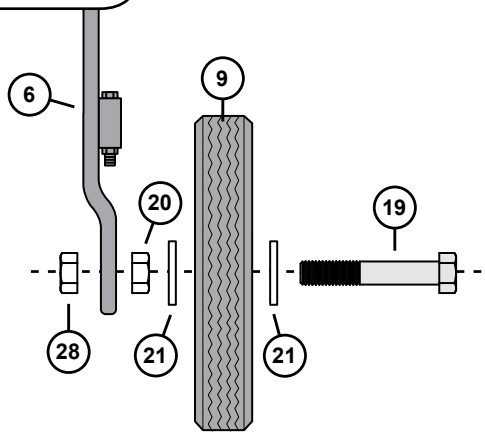

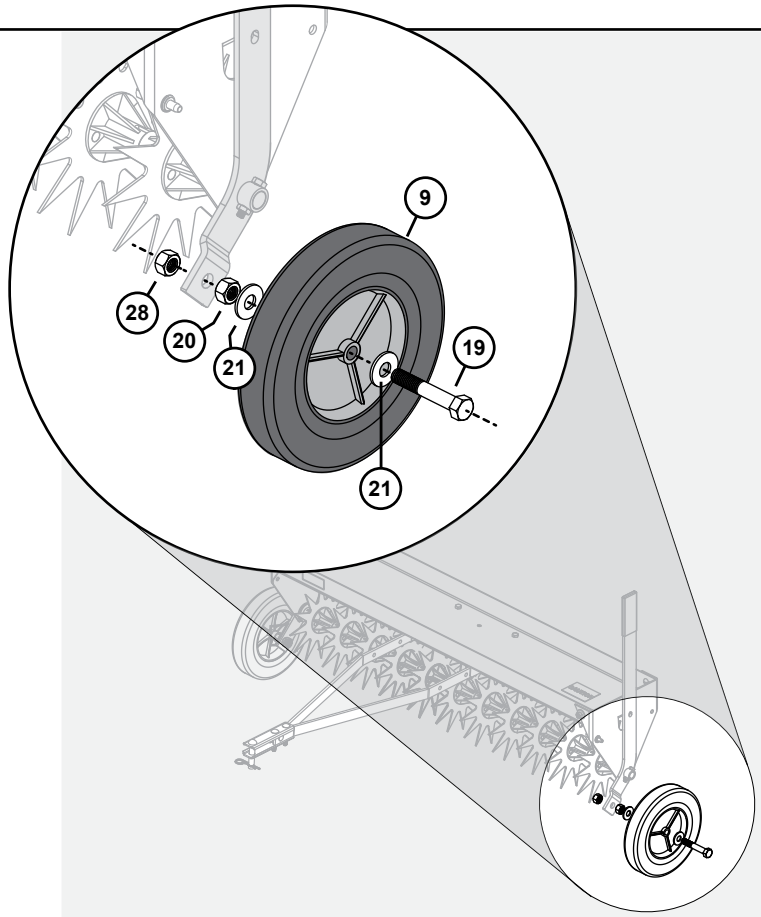

Acople la segunda rueda (**9**) al ensamble del mango (**6**) usando herramientas en el siguiente orden:

- Perno hexagonal de 1/2” x 3” (**19**)
- Arandela plana de 1/2” (**21**)
- Rueda (**9**)
- Arandela plana de 1/2” (**21**)
- Perno hexagonal de 1/2” (**20**)

(Ensamble del mango)

- Perno hexagonal de 1/2” (**28**)

Paso 6

Conecte el Aireador a su vehículo remolcador o utilizando el Pasador de la barra de tracción (**17**) y el Pasador de chaveta (**12**) proporcionados.

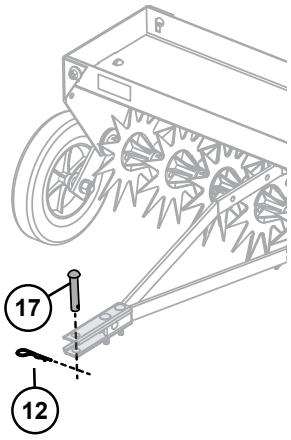

Tire del ensamble del mango HACIA ADELANTE (**8**).

Tire levemente hacia afuera y colóquelo sobre el perno de bloqueo para el transporte (**22**).

El aireador quedará apoyado sobre las ruedas.

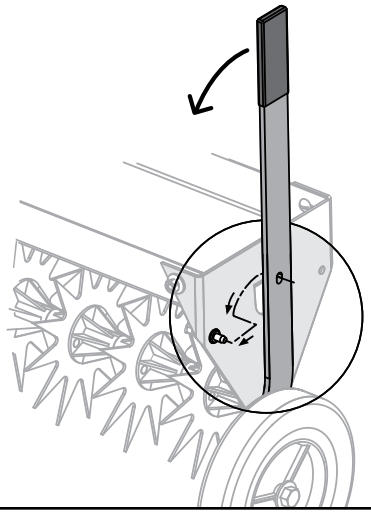

OPERACIÓN

PRECAUCIÓN : Evite dañar los dientes. Enganche las ruedas de transporte para cruzar las entradas y entradas de concreto o asfalto.

DE TRANSPORTE

- Tire del ensamble del mango HACIA ADELANTE (**8**).
- Tire levemente hacia afuera y colóquelo sobre el perno de bloqueo para el transporte (**22**). El aireador quedará apoyado sobre las ruedas.

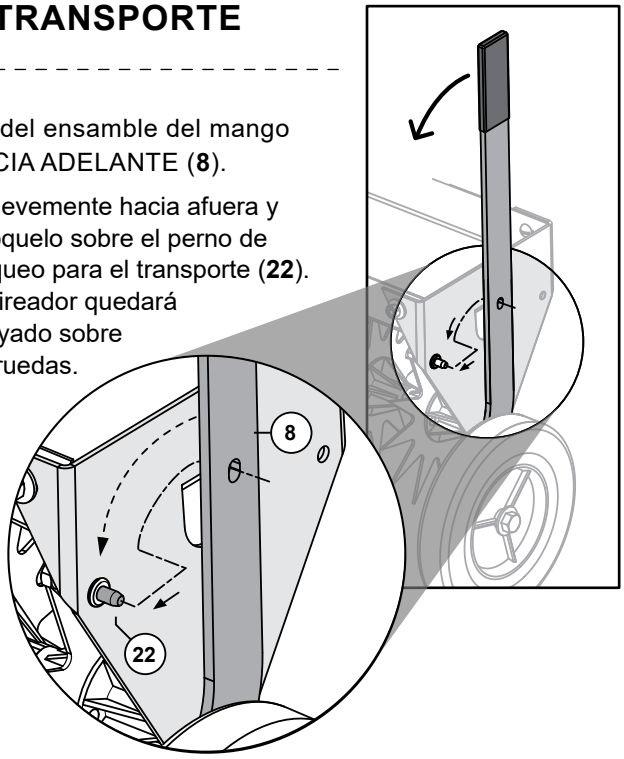

DE USO

- Tire del ensamble del mango HACIA AFUERA (*para desbloquear la posición de transporte*) y empuje el mango HACIA ATRÁS.
- El aireador quedará apoyado sobre las púas.

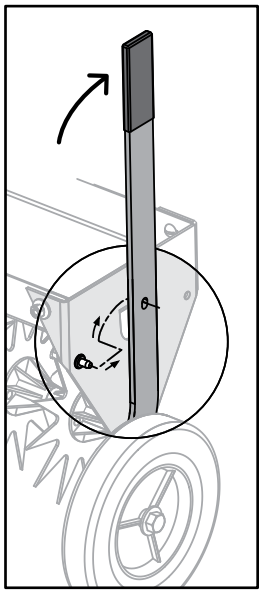

INSTALANDO

1. Estacione la máquina de manera segura. *(Consulte el manual de su remolcador).*
2. Alinee la clavija del aireador con la barra de tracción de la máquina remolcadora.
3. Instale el pasador de la barra de tracción (**17**) a través del clavija y la barra de tracción de la máquina remolcadora. Asegure el pasador de la barra de tracción con el Pasador de chaveta (**12**).

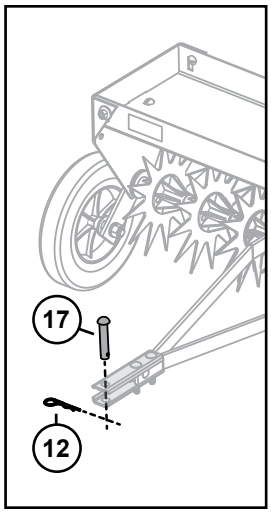

ATTENTION: ÉVITEZ LES BLESSURES!
Assurez-vous que les pieds et les mains sont dégagés des conseils de temps. Éviter les blessures! N'actionnez pas la poignée de levage à moins que l'accessoire ne soit installé sur le véhicule de remorquage

REMOCIÓN

PRECAUCIÓN: ¡EVITE LESIONES! Mantenga las partes del cuerpo alejadas de la barra de tracción inferior. No intente desconectar el aireador del vehículo remolcador mientras todavía haya peso en la bandeja.

1. Asegure el freno del vehículo remolcador. *(Consulte el manual de su remolcador).*
2. Coloque el aireador en la posición de transporte.
3. Descargue la bandeja del aireador.

PRECAUCIÓN: ¡EVITE LESIONES! Mantenga las partes del cuerpo alejadas de la barra de tracción inferior. No intente desconectar el aireador del vehículo remolcador mientras todavía haya peso en la bandeja.

4. Quite el pasador de chaveta y el pasador de la barra tracción.
5. Empuje el aireador lejos del vehículo remolcador.
6. Instale el pasador de la barra de tracción y el pasador de chaveta de la barra de tracción para el almacenamiento.

OPERACIÓN

PRECAUCIÓN: ¡EVITE LESIONES! Asegúrese de que sus pies y manos se mantengan alejados de las Puntas de los dientes. ¡Evite lesiones! No utilice el mango de levantamiento, a no ser que se haya instalado el dispositivo opcional en el vehículo remolcador.

UTILIZANDO LA BANDEJA DE PESO

La siguiente capacidad máxima de peso de carga es el peso promedio del aireador más el peso cargado en la bandeja:

MODELO	CAPACIDAD DE PESO
SAT2-40BH-P	19 kg (42 lbs.) - Vacío
	68 kg (150 lbs.) - Carga Máxima
	87 kg (192 lbs.) - Peso máximo Arrastre

PRECAUCIÓN: ¡EVITE LESIONES!
Mantenga las partes del cuerpo alejadas de la barra de trac-ción inferior. No intente desconectar el aireador del vehículo remolcador mientras todavía haya peso en la bandeja.

La capacité de remorquage varie selon le poids du véhicule tracteur et du conducteur. Additionnez le poids de la machine à celui du conducteur pour connaître la capacité maximale de remorquage.

PROFUNDIDAD Y PENETRACIÓN

- Se debe agregar peso a la bandeja luego de la instalación para la máquina remolcadora. El peso debe ser asegurado por cuerdas, bandas o cualquier otro medio utilizable para contener el peso enla bandeja.
- Capacidad máxima de bandeja de peso = 150 libras.
- **La humedad moderada de la tierra es importante para la penetración apropiada.**
- Las condiciones demasiado secas no permitirán la penetración en la tierra, y esto puede causar daño a los dientes. Las condiciones demasiado mojadas causarán una penetración completa hasta los separadores de los dientes. Esta condición causará la formación de canales en la tierra.

VELOCIDAD

La velocidad operacional recomendada de 3 millas por hora o menos.

Límite de Velocidad
3

FRECUENCIA

El proceso de aireación no se puede completar en un solo paso. Normalmente puede tomar varias aplicaciones sobre el césped. El alternar la dirección por un factor de 90° mejorará el efecto de aireación.

El aireador puede utilizarse independientemente, o puede utilizarse al podar su césped.

MANTENIMIENTO / ESPECIFICACIONES

ATTENTION : Évitez d'endommager les dents. Engagez les roues de transport traverser des allées et des allées en béton ou en asphalte.

MANTENIMIENTO

- Después de los primeros 30 minutos de uso, compruebe que todos los sujetadores estén ajustados.
- Las púas están fabricadas con acero galvanizado para resistir el desgaste y los aceites corrosivos. Los golpes de objetos pueden causar que las púas se doblen o se quiebren. Comuníquese con nuestro Departamento de Atención al cliente para comprar púas de respuesto (Parte # 1018833).
- **PREVENIR EL ÓXIDO:** El aireador no requiere mantenimiento. Sin embargo, al igual que cualquier producto de acero, puede ser vulnerable a la oxidación. Aplique una capa ligera de aceite en los dientes luego de su uso para evitar la oxidación. En caso de que aparezca oxidación en superficies pintadas, aplique una lija suavemente y cubra con esmalte.
- Remueva periódicamente los residuos que se acumulan entre los dientes.
- Aplique aceite de lubricación a cada diente y cojinete antes de utilizarlo.

ESPECIFICACIONES

Velocidad máxima de remolque	5 mph
Carga máxima	150 lbs.
Peso vacío	42 lbs.
Peso máximo de remolque	192 lbs.

ALMACENAMIENTO

PRECAUCIÓN: ¡EVITE LESIONES! Las púas del aireador son muy afiladas. Se debe tener cuidado al elegir un lugar de almacenamiento para este producto.

- Almacene el aireador en los lugares de poco tráfico.
- Almacene el aireador con las puntas de las púas mirando hacia la pared o el suelo.
- Guarde el aireador en el suelo o a poca altura.
- No guarde el aireador colgado de la pared, el techo o con las puntas de las púas mirando hacia afuera.
- El embalaje del producto puede ser usado para ofrecer un área de protección alrededor de las púas.
- La barra de enganche es un peligro de tropiezo. Evita dejar la barra de remolque en los pasillos y en los senderos.

SERVICIO AL CLIENTE

SERVICIO

LA CALIDAD CONTINÚA CON UN SERVICIO DE CALIDAD

Si tiene preguntas sobre la instalación, le faltan piezas o necesita piezas de repuesto, ¡no vuelva a la tienda!

Busque el número de serie y el número de modelo de su producto, luego póngase en contacto con nuestro departamento de Atención al Cliente:

En Norteamérica y Canadá llame gratis: **877-728-8224**

Chatear en Linea: **www.brinly.com**

Correo: **customerservice@brinly.com**

EN LÍNEA

BRINLY.COM

Información adicional y videos están disponibles en nuestro sitio web. Visite la URL anterior O escanee este código QR.

SAT2-40BH-P

NOTAS

SINCE 1839
BRINLY

GARANTÍA LIMITADA DEL FABRICANTE

AIREADORES

Brinly-Hardy Company extiende la siguiente garantía limitada en relación con la nueva mercadería adquirida y utilizada en los Estados Unidos (y en sus posesiones y territorios) y en Canadá.

Brinly Hardy Company brinda una garantía de los productos mencionados a continuación contra defectos de materiales y fabricación y, a su criterio, reparará o reemplazará, sin costo alguno, toda pieza con defectos de materiales o fabricación. Esta garantía limitada solo se aplicará si este producto ha sido armado, utilizado y ha recibido mantenimiento de acuerdo con el manual de funcionamiento provisto con el producto, y no ha sido sujeto a maltrato, abuso, uso comercial, negligencia, accidente, mantenimiento inadecuado, modificación, vandalismo, robo, fuego, agua, ni daño ocasionado por otro peligro o desastre natural.

Reemplazaremos toda parte que se encuentre defectuosa dentro del período de garantía sin costo. Nuestra obligación en esta garantía se limita expresamente al reemplazo o la reparación, según nuestro criterio, de las partes que presenten defectos de materiales o fabricación.

CÓMO OBTENER SERVICIO: Los reemplazos de partes cubiertas por la garantía están disponibles, solo con el comprobante de compra, en nuestro Departamento de Atención al Cliente de Accesorios Pull Behind. Llame al 877-728-8224.

Esta garantía limitada no ofrece cobertura en los siguientes casos:

a) Artículos de mantenimiento rutinario tales como lubricantes y filtros.
b) Deterioro normal del acabado exterior debido al uso o a exposición.
c) Cargos de transporte o trabajo.
d) La garantía no incluye el uso de alquiler.

Ninguna otra garantía, como alguna garantía implícita de comerciabilidad o idoneidad para un propósito particular, se aplica después del período vigente de garantía escrita expresa mencionada con respecto a las partes que se identifican a continuación. Ninguna otra garantía expresa, sea escrita u oral, excepto como se menciona anteriormente, otorgada por cualquier persona o entidad, como un distribuidor o minorista, con respecto a cualquier producto, obligará a Brinly-Hardy Co. Durante el período de garantía, la única solución es la reparación o el reemplazo de la parte como se estipula anteriormente.

Las disposiciones, como se expresan en esta garantía, brindan la única y exclusiva solución emanada de la venta. Brinly-Hardy Co. no será responsable por pérdidas o daños incidentales o indirectos, incluidos, entre otros, los gastos ocasionados por los servicios de cuidado del césped o los gastos de alquiler para reemplazar temporalmente el producto garantizado.

Algunos estados no permiten la exclusión o limitación de daños incidentales o indirectos, o limitaciones sobre el período de duración de una garantía implícita, de manera que las exclusiones o limitaciones anteriores podrían no aplicarse en su caso.

Durante el período de garantía, la única solución es el reemplazo de la parte. En ningún caso la recuperación de cualquier tipo será superior al monto del precio de compra del producto vendido. La modificación de las características de seguridad del producto invalidará esta garantía. Usted asume el riesgo y la obligación por la pérdida, daño, o lesión a su persona y a su propiedad o a terceros y su propiedad que surjan a raíz del mal uso y la incapacidad para usar este producto. NOTA: *Esta garantía limitada no se extenderá a nadie distinto al comprador original o a la persona para quien fue adquirida como un regalo.*

La duración de la presente garantía limitada se extiende mientras usted posea el producto adquirido mediante un vendedor autorizado. **La cobertura finaliza una vez que usted venda o transfiera el producto.**

La presente garantía limitada no incluye a ningún otro comprador que no sea el comprador original del producto, ni cubre ningún producto adquirido a un tercero no autorizado. Si usted no es el comprador original del producto, nuestra garantía limitada no cubrirá el producto y deberá aceptar el producto “TAL COMO SE ENCUENTRA” y “con todos los defectos”.

Se le podrá solicitar un comprobante de compra que demuestre que usted es el comprador original del producto, que compró el producto a través de un distribuidor autorizado y que está legítimamente facultado a hacer una reclamación en los términos de esta garantía limitada.

Cómo se relaciona la ley estatal con esta garantía: Esta garantía limitada le otorga a usted derechos legales específicos y usted podría tener también otros derechos que varían de un estado a otro.

IMPORTANTE: El período de garantía indicado a continuación empieza con el COMPROBANTE DE COMPRA. Sin el comprobante de compra, el período de garantía empieza desde la fecha de fabricación determinada por el número de serie de fabricación. Todas las partes reemplazadas en garantía se considerarán parte del producto original, y cualquier garantía de las partes reemplazadas expirará al mismo tiempo que la garantía del producto original.

PERÍODO DE GARANTÍA:

Consulte a continuación la lista de las partes pertinentes.

Uso Estándar / Residencial:

Marco de Acero y Partes de Acero	2 años
Estrellas y Conectores	90 dias
Neumáticos / Ruedas	90 dias
Conducción: Cadena y Piñón	90 dias

El resto de las partes con desgaste normal o fallas de componentes de este producto tendrán cobertura por un periodo de 90 días.

Si este equipo se utiliza con fines comerciales y/o en múltiples propiedades, la garantía será de 90 días a partir de la compra para todas las partes.