SINCE 1839
BRINLY

MANUEL DU PROPRIÉTAIRE

DÉCHAUMEUSE

MODÈLE:

DT-48BH

- Assemblage
- Installation
- Fonctionnement
- Pièces de Rechange

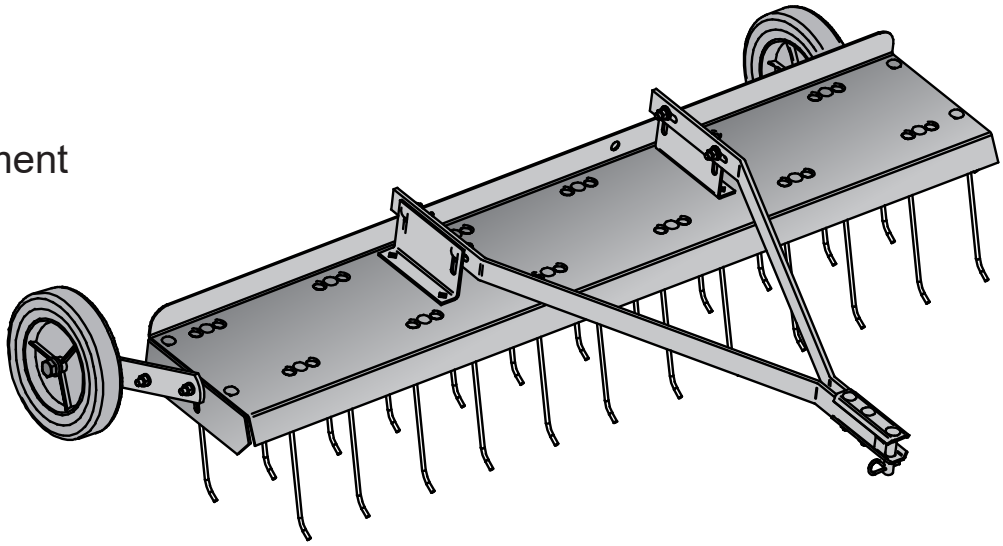

Appelez gratuitement le service clientèle: 877-728-8224

Visitez en ligne!
www.brinly.com

Important: Ce manuel contient des informations sur la sécurité des personnes et des biens. Lisez-le attentivement avant de monter et d'utiliser l'équipement!

INTRODUCTION ET SÉCURITÉ

¡FELICITACIONES por la compra de su nueva Destrachadora Brinly-Hardy! Su producto ha sido diseñado, diseñado y fabricado para brindarle la mejor confiabilidad y desempeño posibles.

Si experimenta algún problema que no pueda solucionar fácilmente, no dude en ponerse en contacto con nuestro experto departamento de servicio al cliente al número gratuito 1-877-728-8224. Contamos con técnicos competentes y bien capacitados para ayudarlo con el ensamblaje y uso de su producto.

RESPONSABILIDADES DEL CLIENTE

- Lea y conserve este manual. Las instrucciones le permitirán montar y mantener su barredora correctamente.
- Lea atentamente y observe la sección SEGURIDAD de este manual.
- Siga un programa regular de mantenimiento y cuidado de su barredora Brinly-Hardy.

TABLE DES MATIÈRES

Introduction, Outils
Requis et Sécurité . . . . . 2 - 4
Parties . . . . . 5 - 6
Assemblage . . . . . 7 - 11

UTILISATION ET ENTRETIEN
- Action des dents 12
- Maintenance 12
- Installation et retrait 13
- Fonctionnement 13
- Spécifications 14
- Notes d'entretien 14

Garantie 16

OUTILS NÉCESSAIRES POUR L'ASSEMBLAGE

- Clé 1/2" (2)
- Gants
- Pinces
- Lunettes de sécurité
- Clés à molette de taille moyenne (o) Jeu de clés à molette et de clés ouvertes.

FICHE DE RENSEIGNEMENTS D'ACHAT

Enregistrez votre achat dans les espaces prévus ci-dessous:

Date D'achat _____

Nom de L'entreprise _____

Compagnie de Téléphone _____

Numéro de Série _____

LABELS DE SÉCURITÉ ET NOTATION

Ce symbole identifie d'importantes mises en garde de sécurité figurant dans l'ensemble de ce manuel. Il signifie : **ATTENTION! SOYEZ ATTENTIF!** Il en va de votre sécurité.

Les étiquettes de sécurité illustrées dans cette section sont apposées sur des zones importantes de votre produit pour mettre en évidence les dangers potentiels pouvant porter atteinte à la sécurité.

Les étiquettes de sécurité apposées sur votre produit portent les mentions DANGER, AVERTISSEMENT et MISE EN GARDE accompagnées du symbole d'alerte à la sécurité. La mention DANGER identifie les dangers les plus graves.

Le manuel de l'utilisateur explique également, le cas échéant, tout danger potentiel relatif à la sécurité à l'aide de messages spéciaux de sécurité qui sont identifiés par la mention MISE EN GARDE et le symbole d'alerte à la sécurité.

COMPATIBILITÉ

À utiliser avec les tracteurs de pelouse, les tracteurs de jardin, les tondeuses à gazon et les tondeuses autoportées. Voir la section sur la sécurité pour les exigences relatives au véhicule de remorquage.

⚠ WARNING
RISK OF SEVERE INJURY!

KEEP CHILDREN OFF!

READ OWNER'S MANUAL BEFORE USING. SAFETY RODS MUST BE IN PLACE WHILE IN OPERATION.

MOUNTING AND ADJUSTMENT

1. Select a smooth flat surface such as a driveway, sidewalke, etc...
2. Attach thatcher to drawbar of tractor.
3. Loosen nuts on gauge wheels nd drawbar.
4. Adjust gauge wheels and thatcher drawbar so tine tray is level with ground, and tine tips are 1/2 inch above flat surface.
5. Tighten all nuts securely.

⚠ ADVERTENCIA
¡RIESGO DE LESIÓN SEVERA!

¡MANTENGA ALEJADOS A LOS NIÑOS!

LEA EL MANUAL DEL PROPIETARIO ANTES DE USARLO. LAS VARAS DE SEGURIDAD DEBEN ESTAR EN SU LUGAR MIENTRAS SE OPERA.

MONTAJE Y AJUSTE

1. Seleccione una superficie suave y plana, como una entrada para carros, una acera, etc.
2. Adhiera la barda a la barra de ajuste del tractor.
3. Afloje las tuercas de las ruedas de graduación y de la barra de ajuste.
4. Ajuste las ruedas de graduación y la barra de ajuste para que la bandeja de púa esté nivelada con el suelo y las puntas de púa estén media pulgada por encima de la superficie plana.
5. Apriete muy bien todas las tuercas.

⚠ ATTENTION
RISQUE DE BLESSURE GRAVE !

GARDER À L'ÉCART DES ENFANTS !

LIRE LE GUIDE DE L'UTILISATEUR AVANT DE FAIRE FONCTIONNER. LES BARRES DE SÉCURITÉ DOIVENT ÊTRE EN PLACE DURANT LE FONCTIONNEMENT.

MONTAGE ET RÉGLAGE

1. Choisir une surface lisse et plate telle qu'une allée, un trottoir, etc.
2. Attacher la déchaumeuse à la barre d'attelage du tracteur.
3. Desserrer les écrous sur les roulettes de terrage et la barre d'attelage.
4. Ajuster les roulettes de terrage et la barre d'attelage de la déchaumeuse de telle sorte que le support à dents soit parallèle à la surface plate et que l'extrémité des dents se trouve à 0,5 pouces du sol.
5. Resserrer à fond tous les écrous.

U.S. PAT NO.
4,689,941
5,042,243

REMARQUES GÉNÉRALES (Utilisation)

Faites preuve de prudence lorsque vous remorquez et/ou utilisez tout accessoire. La combinaison de cet accessoire à la répartition du poids, au rayon de braquage et à la vitesse du véhicule tracteur peut causer de graves blessures ou la mort du conducteur, des dommages au véhicule tracteur et/ou à l'accessoire remorqué en cas d'utilisation inadéquate. Respectez toutes les mises en garde de sécurité spécifi ques au remorquage fi gurant dans le manuel du propriétaire de véhicule tracteur, y compris les suivantes :

- Assurez-vous que le poids combiné du véhicule tracteur (poids du véhicule tracteur + poids du conducteur) est supérieur au poids maximal de l'accessoire chargé (poids de l'accessoire vide + poids du chargement).
- Ne dépassez pas la capacité de remorquage maximale du véhicule tracteur.
- Ne dépassez pas la capacité d'effort de traction maximale du véhicule tracteur. L'effort de traction est la force horizontale nécessaire pour tirer l'accessoire (poids du chargement inclus).
- Remorquez uniquement ce produit en respectant le réglage du mode/vitesse de remorquage du véhicule ou la vitesse maximale de 8 km/h (5 mi/h). Ne dépassez pas la vitesse de 8 km/h (5 mi/h).
- La vitesse de remorquage doit toujours être assez lente pour conserver la maîtrise du véhicule. Conduisez lentement et soyez prudent lorsque vous roulez sur un terrain accidenté. Évitez les nids-de-poule, les pierres et les racines.
- Ralentissez avant de virer et évitez de tourner brusquement.
- Utilisez de grands angles de rotation pour vous assurer que l'accessoire remorqué suit la trajectoire du véhicule tracteur.
- Évitez de remorquer l'accessoire sur des pentes raides. Un chargement important peut entraîner une perte de contrôle ou le renversement de l'accessoire remorqué et du véhicule tracteur. Il peut s'avérer nécessaire d'ajouter des poids supplémentaires à votre véhicule. Communiquez avec le fabricant du véhicule tracteur pour connaître ses recommandations.
- Réduisez le poids remorqué dans les pentes.
- Roulez lentement et progressivement sur les pentes. Ne faites pas de changements de vitesse, de direction ou de virages brusques.
- Si vous démarrez et stoppez brusquement sur une pente, vous pouvez perdre la maîtrise du véhicule ou le véhicule peut se renverser. Évitez de démarrer ou de stopper brusquement lors des descentes ou des montées. Évitez les démarrages en côte.
- Ralentissez et soyez très prudent sur les pentes. L'état de la pelouse peut infl uencer la stabilité du véhicule. Soyez très prudent lorsque vous roulez à proximité de ravins.
- Ne conduisez pas près de ruisseaux, fossés et autoroutes publiques.
- Soyez attentif à la circulation lorsque vous traversez une route.

Suite à la Page 4

REMARQUES GÉNÉRALES (Utilisation)

- Faites attention lorsque vous chargez ou déchargez le véhicule d'une remorque ou d'un camion.
- L'accessoire remorqué peut obstruer la vue arrière. Faites très attention lorsque vous effectuez une marche arrière.
- En marche arrière, reculez en ligne droite afi n d'éviter les risques de mise en portefeuille. Évitez tout contact entre les roues du véhicule tracteur et la barre de traction de l'accessoire remorqué. Cela pourrait provoquer des dommages.
- Arrêtez-vous sur une surface plane, désengagez les roues, serrez le frein de stationnement et arrêtez le moteur avant de quitter le poste de conduite pour toute raison, y compris le déchargement de l'accessoire remorqué.
- N'utilisez cet accessoire que pour l'usage pour lequel il a été conçu.
- Cet accessoire est conçu pour être utilisé lors de l'entretien de pelouse et pour d'autres tâches domestiques. Ne le remorquez pas derrière un véhicule sur l'autoroute ou à haute vitesse. Ne le remorquez pas à des vitesses dépassant l a vitesse de remorquage maximale recommandée.
- Ne le remorquez pas derrière un véhicule motorisé, tel qu'une voiture ou un camion.
- Portez toujours des chaussures solides. Ne portez pas de vête ments amples qui risquent de s'enchevêtrer dans les pièces mobiles.
- Gardez un oeil sur votre véhicule tracteur et l'accessoire remorqué, ainsi que sur l'aire de travail couverte. Concentrezvous sur la tâche en cours, sans vous laisser distraire.
- Faites attention aux trous et aux autres dangers dissimulés sur le terrain.
- Conservez le véhicule tracteur et l'accessoire en bon état de fonctionnement. Gardez les dispositifs de protection en place.
- Après avoir heurté un objet, arrêtez le véhicule tracteur et l'accessoire et vérifi ez l'absence de dommages. Faites réparer tout dommage avant de redémarrer le matériel et de l'utiliser.
- Maintenez toutes les pièces en bonne condition et correctement installées. Réparez les pièces endommagées immédiatement. Remplacez les pièces usées ou endommagées. Remplacez les autocollants concernant la sécurité et le mode d'emploi dès qu'ils sont usés ou endommagés. Assurez-vous que tous les écrous, boulons et vis sont bien serrés.
- Ne modifiez pas l'accessoire ou les dispositifs de sécurité. Des modifications non autorisées apportées au véhicule tracteur ou à l'accessoire pourraient entraver son fonctionnement et ses dispositifs de sécurité, et ainsi annuler la garantie.

VÉHICULE TRACTEUR ET REMORQUAGE EN TOUTE SÉCURITÉ

- Familiarisez-vous avec les commandes de votre véhicule tracteur et la manière de l'arrêter en toute sécurité. LISEZ LE MANUEL DU PROPRIÉTAIRE DU VÉHICULE TRACTEUR avant de l'utiliser.
- Vérifiez le système de freinage du véhicule tracteur avant de l'utiliser. Ajustez ou faites inspecter les freins au besoin.
- La distance d'arrêt augmente avec la vitesse et le poids du chargement remorqué. Déplacez-vous lentement et assurez-vous d'avoir assez de temps et d'espace pour vous arrêter.
- Utilisez uniquement des attelages approuvés. Remorquez cet accessoire uniquement avec un véhicule tracteur pourvu d'un attelage conçu pour le remorquage. Attachez toujours l'accessoire au point d'attelage approuvé.
- Respectez les recommandations du fabricant en matière de limites de poids pour l'équipement remorqué et le remorquage sur les pentes. Utilisez des contrepoids ou des masses d'équilibrage, tels que décrits dans le manuel de l'opérateur du véhicule tracteur.
- N'embrayez jamais en neutre pour descendre les pentes.
- Ne permettez pas l'utilisation du véhicule tracteur par des enfants. Ne permettez pas l'utilisation du véhicule tracteur par des adultes sans directives adéquates préalables ou sans qu'ils aient lu le manuel du propriétaire.

PROTÉGEZ VOTRE ENTOURAGE

- Avant l'utilisation d'une quelconque fonction de l'accessoire ou du véhicule tracteur, regardez aux alentours et vérifiez l'absence de passants.
- Tenez-vous à l'écart des enfants, des passants et des animaux domestiques lors de l'utilisation de ce véhicule ou d'un accessoire.
- Soyez attentif pendant les marches arrière. Avant de faire une marche arrière, regardez attentivement derrière vous et vérifi ez la présence de passants.

Des questions sur l'installation ? Parties manquantes? Pièces de rechange ?

NE RETOURNEZ PAS AU MAGASIN!

Veuillez appeler notre service clientèle, sans frais : 877-728-8224 ou customerservice@brinly.com

PIÈCES

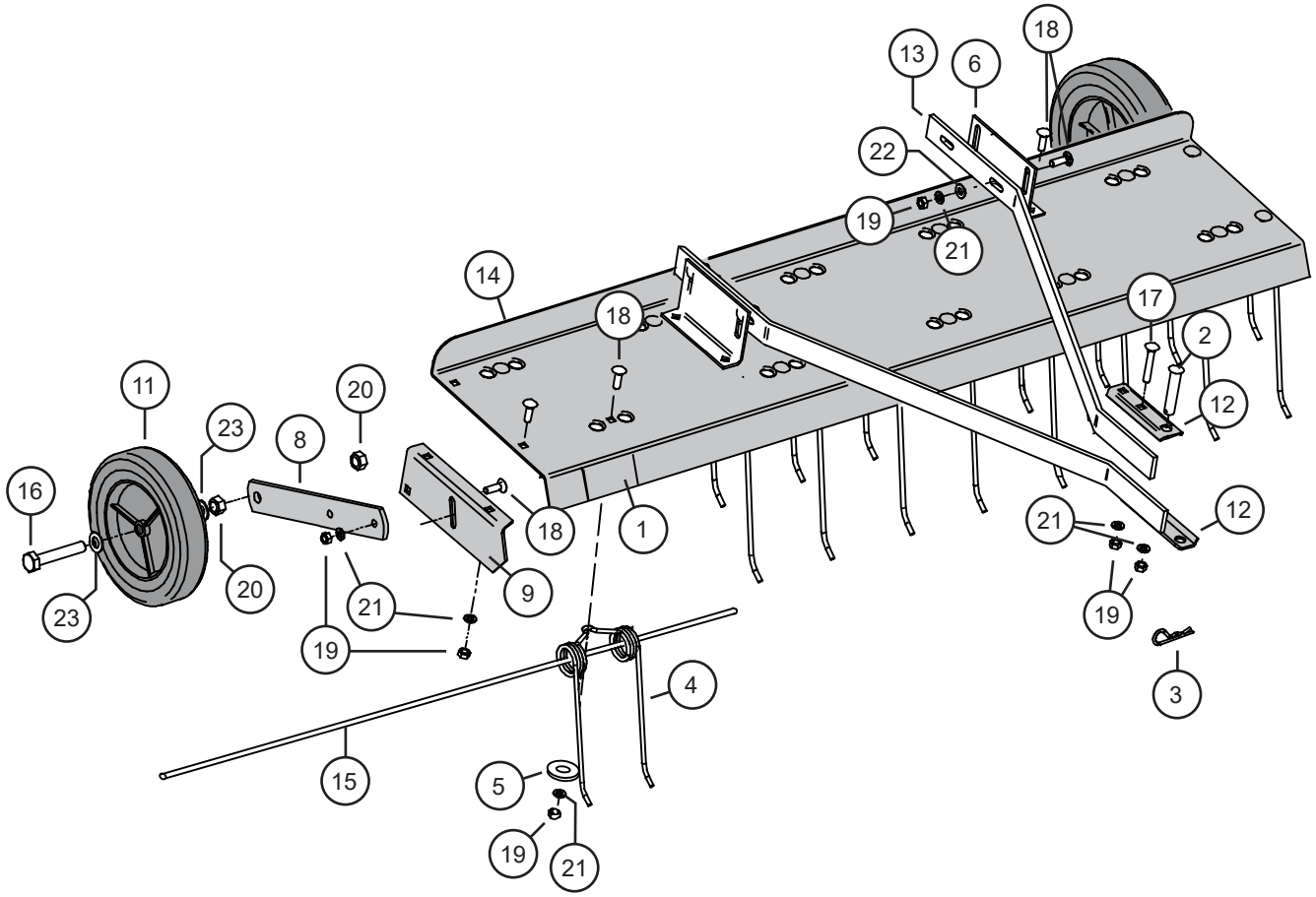

Réf #	Pièces #	Description	Qté
1	B-5925	Autocollant de Logo	1
2	B-3861	Goupille de Barre de Traction	1
3	D-146P	Goupille Fendue, 1/8"	1
4	R-616	Dent	12
5	R-618	Rondelle Spéciale	12
6	R-713-10	Support de Montage sur Plateau	2
7	R-1541	Autocollant D'avertissement	1
8	R-2479-10	Support de Montage de Roue	2
9	R-889-10	Plaque D'extrémité (D.H.)	1
10	R-890-10	Plaque D'extrémité (L.H.)	1
11	R-891	Roue	2
12	R-892-10	Chape	2

Réf #	Pièces #	Description	Qté
13	R-1455-10	Barre de Traction	2
14	R-1456-1	Plateau à Dents avec Décalcomanies	1
15	R-1504	Fil de Sécurité	2
16	1M1648P	Boulon à Tête Hex, 1/2" x 3"	2
17	10M1032P	Boulon Carrosserie, 5/16" x 2"	2
18	11M1016P	Boulon Carrosserie, 5/16" x 1"	28
19	30M1000P	Écrou Hex, 5/16"	30
20	30M1600P	Écrou Hex, 1/2"	4
21	40M1000P	Rondelle de Blocage, 5/16"	30
22	45M1111P	Rondelle Plate, 5/16"	4
23	45M1717P	Rondelle Plate, 1/2	4

IDENTIFICATEUR DE MATÉRIEL

Les illustrations sur cette page sont mises à l'échelle pour une identification plus rapide du matériel lors de l'assemblage.

NE RETOURNEZ PAS LE PRODUIT S'IL VOUS MANQUE DES PIÈCES.
Veuillez appeler : 1 (877) 728-8224

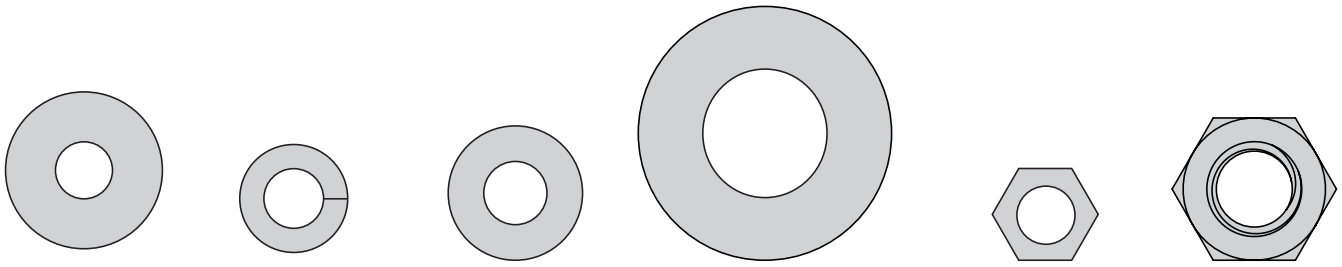

5	21	22	23	19	20
Rondelle Spéciale (x12)	Rondelle de Blocage, 5/16" (x30)	Rondelle; Plate, 5/16" (x4)	Rondelle; Plate, 1/2" (x4)	Écrou; Hex, 5/16" (x30)	Écrou; Hex, 1/2" (x4)
R-618	*40M1000P*	*45M1111P*	*45M1717P*	*30M1000P*	*30M1600P*

(2) Goupille de Barre de Traction
1/2" x 2 1/2" (x1) . . . . . .
B-3861

(3) Goupille Fendue
1/8" (x1) . . . . . .
D-146P

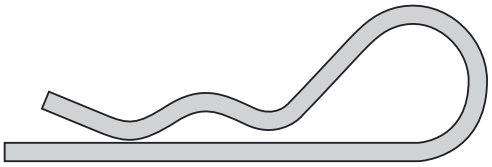

(16) Boulon à Tête Hex
1/2" x 3" (x2) . . . . . .
10M1032P

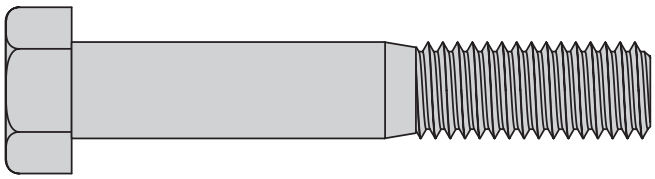

(17) Boulon Carrosserie
5/16" x 2" (x2) . . . . . .
10M1032P

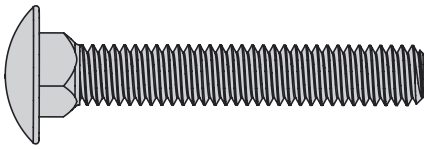

(18) Boulon Carrosserie
5/16" x 1" (x28) . . . . . .
11M1016P

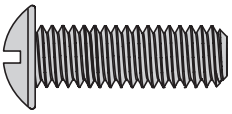

Étape 1

1. Poser le plateau (**14**) à l'envers.

   Note : Les alvéoles du plateau doivent être orientées vers le HAUT.

2. Fixer les douze dents en fil de fer (**4**) sur la face inférieure du plateau (**14**) comme illustré en utilisant :

   (**18**) Qté. 12 - Boulons de carrosserie, 5/16 po x 1 po
   (**5**) Qté. 12 - Rondelles spéciales
   (**21**) Qté. 12 - Rondelles de blocage, 5/16 po
   (**19**) Qté. 12 - Écrous hex, 5/16 po

   Avec les pointes des dents vers l'AVANT et positionnées PARALLÈLEMENT à la bride avant du plateau (14), serrer le tout fermement.

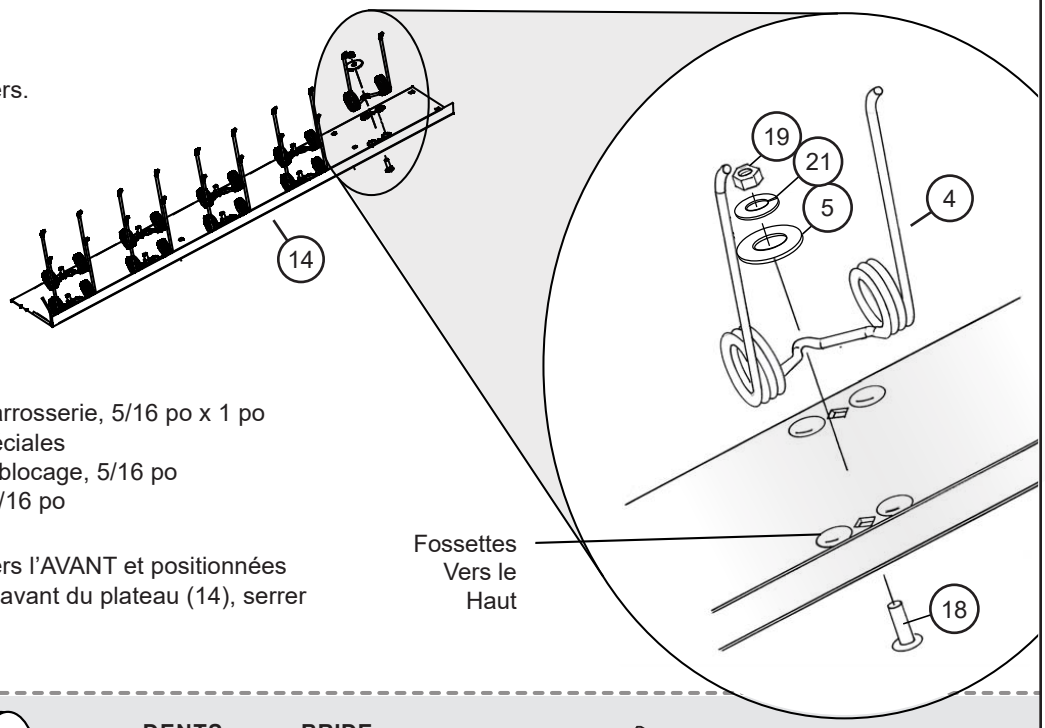

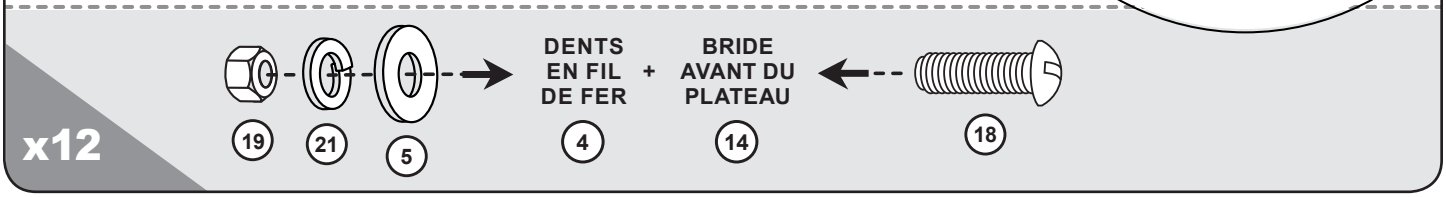

Étape 2

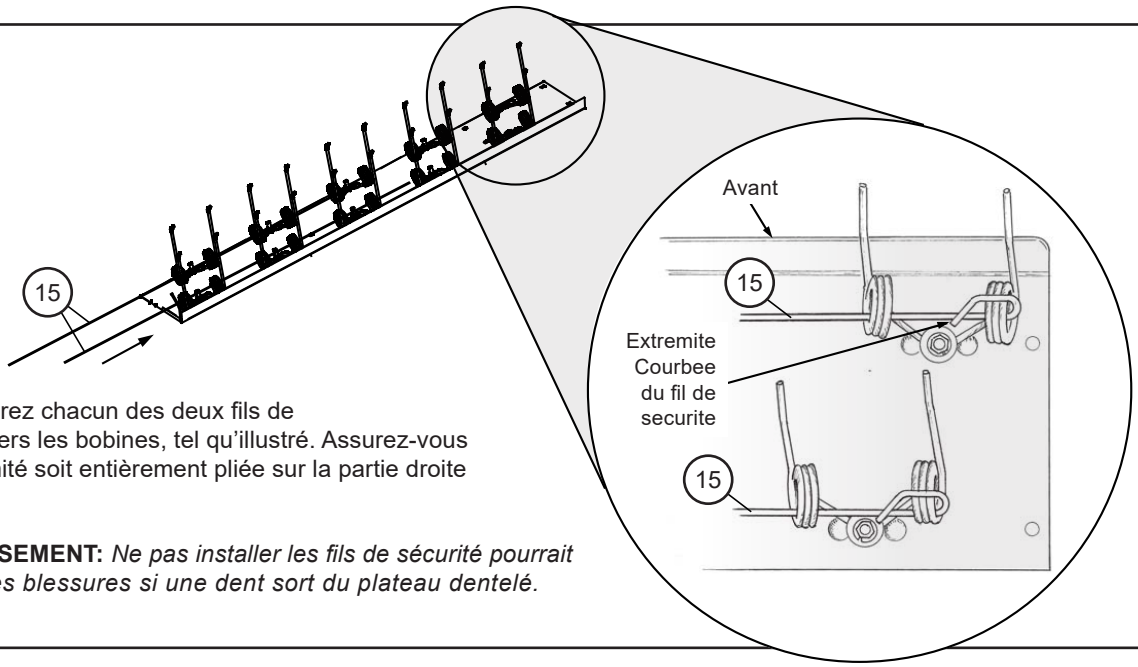

REMARQUE: Insérez chacun des deux fils de sécurité (**15**) à travers les bobines, tel qu'illustré. Assurez-vous que chaque extrémité soit entièrement pliée sur la partie droite du fil de sécurité.

ADVERTISSEMENT: *Ne pas installer les fils de sécurité pourrait mener à des blessures si une dent sort du plateau dentelé.*

Étape 3

Aligner les supports de montage du plateau (**6**) avec chaque barre de traction (**13**) comme illustré. Fixer avec :

(**18**) Qté. 4 - Boulons de carrosserie, 5/16 po x 1 po
(**22**) Qté. 4 - Rondelles plates, 5/16 po
(**21**) Qté. 4 - Rondelles freinées, 5/16 po
(**19**) Qté. 4 - Écrous hex, 5/16 po

REMARQUE: *Serrez à la main les fixations de la barre d'attelage jusqu'à ce que les réglages finaux soient terminés. (Voir étape 9).*

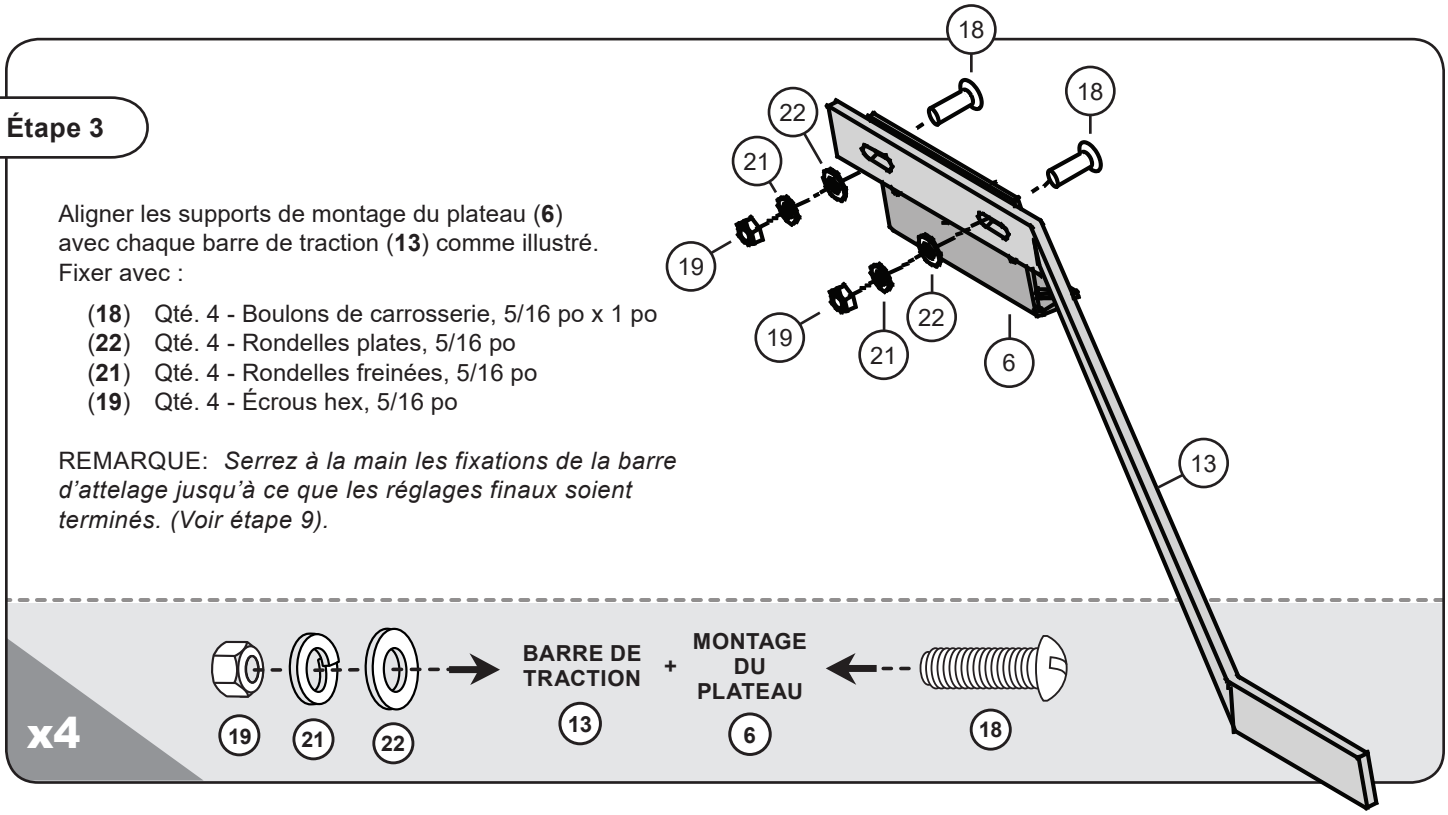

Étape 4

Aligner les supports de montage du plateau (**6**) avec le plateau (**14**) comme illustré. Fixer avec :

(**18**) Qté. 4 - Boulons de carrosserie, 5/16 po x 1 po
(**21**) Qté. 4 - Rondelles freinées, 5/16 po
(**19**) Qté. 4 - Écrous hex, 5/16 po

REMARQUE: La fixation de montage des dents et du plateau partage le trou du plateau arrière gauche.

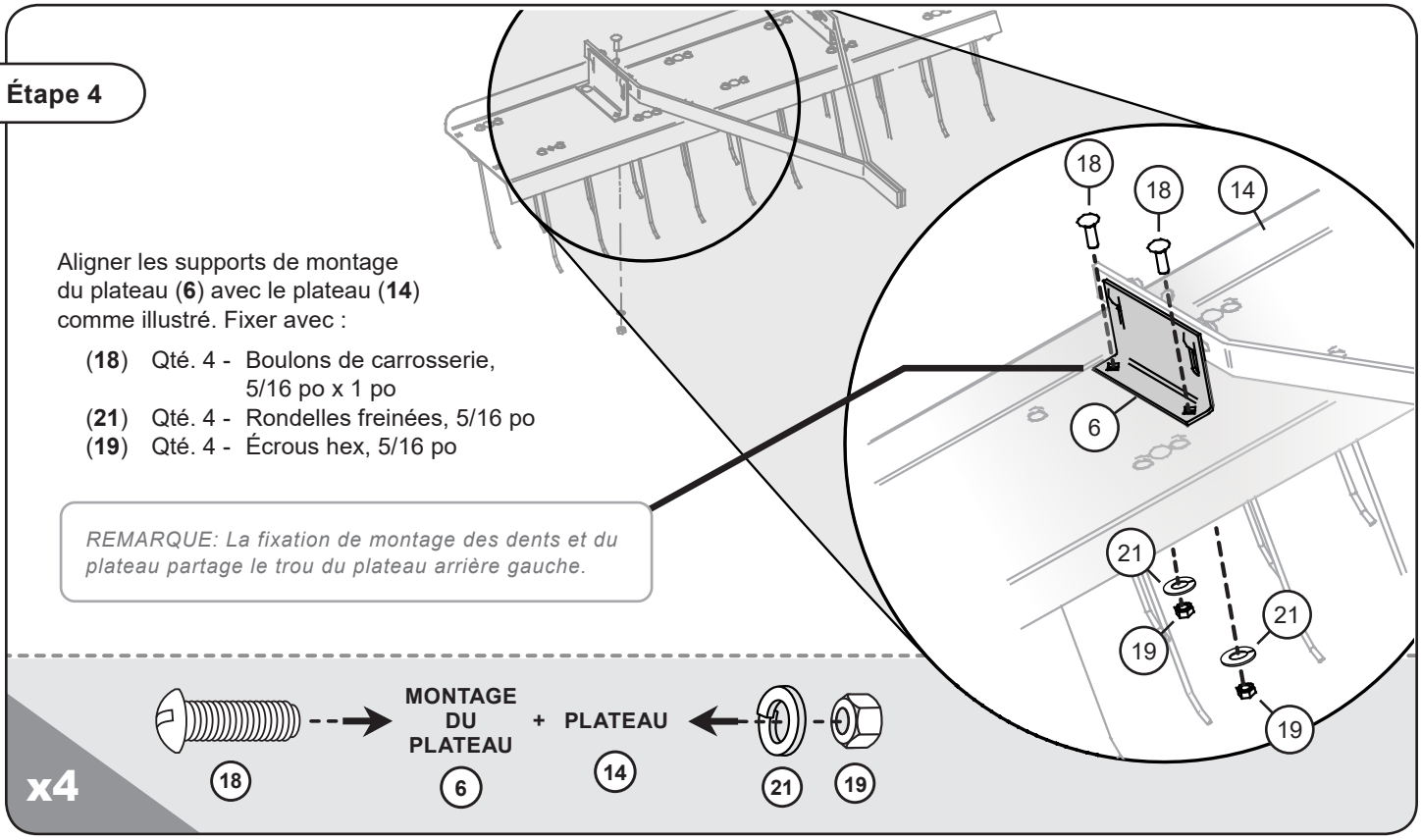

Étape 5

Aligner les plaques de chapes (**12**) avec les barres de traction (**13**) comme illustré. Fixer avec :

(**17**) Qté. 2 - Boulons de carrosserie, 5/16 po x 2 po
(**21**) Qté. 2 - Rondelles freinées, 5/16 po
(**19**) Qté. 2 - Écrous hex, 5/16 po

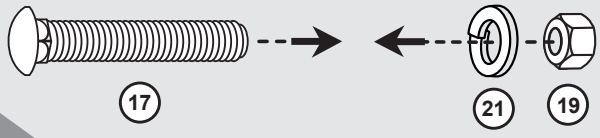

Faire glisser l'axe de timon (**2**) dans les plaques de chapes (**12**).

Fixer avec une goupille en épingle à cheveux (**3**).

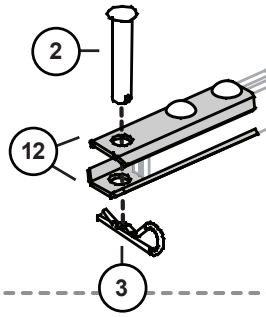

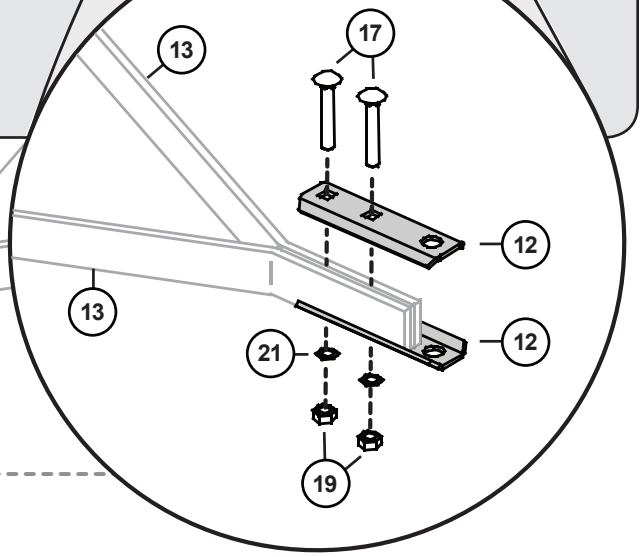

Étape 6

Aligner les plaques d'extrémité (**9** & **10**) avec le plateau (**14**) comme illustré. Fixer avec :

(**18**) Qté. 4 - Boulons de carrosserie, 5/16 po x 1 po
(**21**) Qté. 4 - Rondelles freinées, 5/16 po
(**19**) Qté. 4 - Écrous hex, 5/16 po

REMARQUE: *Serrez à la main les fixations jusqu'à ce que les réglages finaux soient terminés. (Étape 9).*

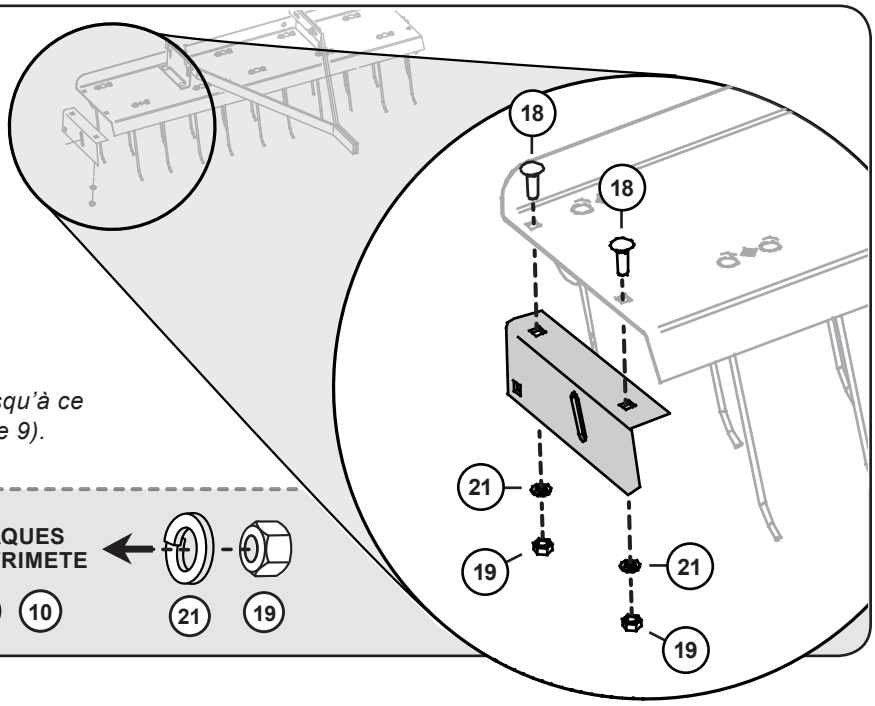

Étape 7

Aux deux extrémités du plateau (**14**) :

Aligner les supports de montage des roues (**6**) avec le plateau (**14**) et les fixer comme illustré avec :

(**18**) Qté. 4 - Boulons de carrosserie, 5/16 po x 1 po
(**21**) Qté. 4 - Rondelles freinées, 5/16 po
(**19**) Qté. 4 - Écrous hex, 5/16 po

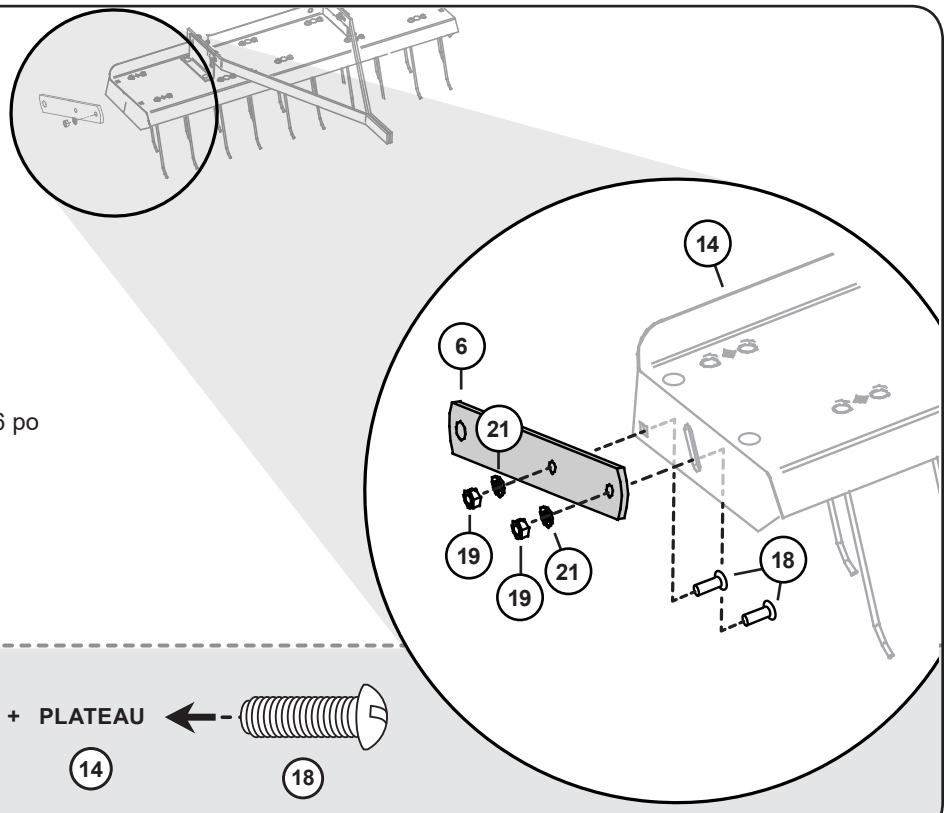

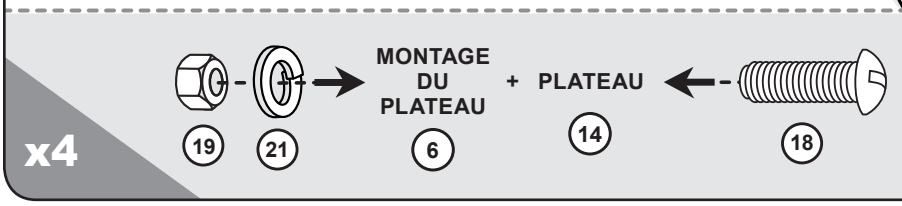

Étape 8

Fixer les roues (**11**) comme illustré, en les assemblant dans l'ordre suivant :

(**16**) Boulon hex, 1/2 po x 3 po
(**23**) Rondelle plate, 1/2 po
(**11**) Roue
(**23**) Rondelle plate, 1/2 po
(**20**) Écrou hex, 1/2 po

(6) Support de montage du plateau

(**20**) Écrou hex, 1/2 po

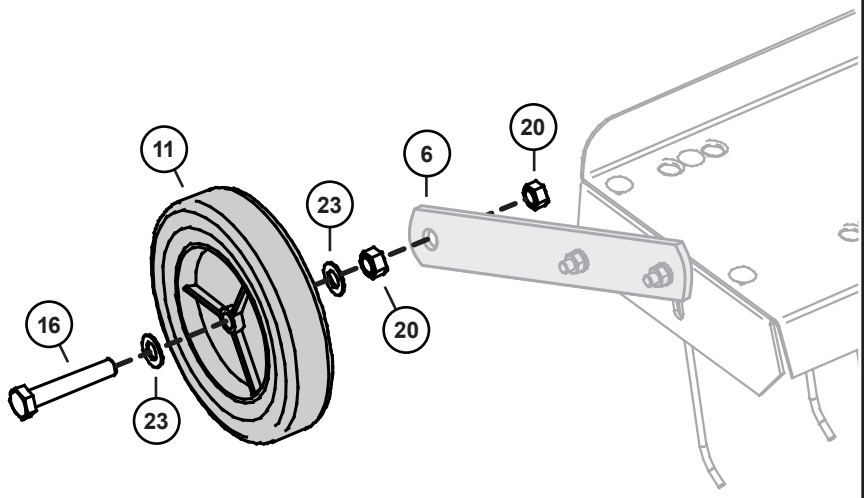

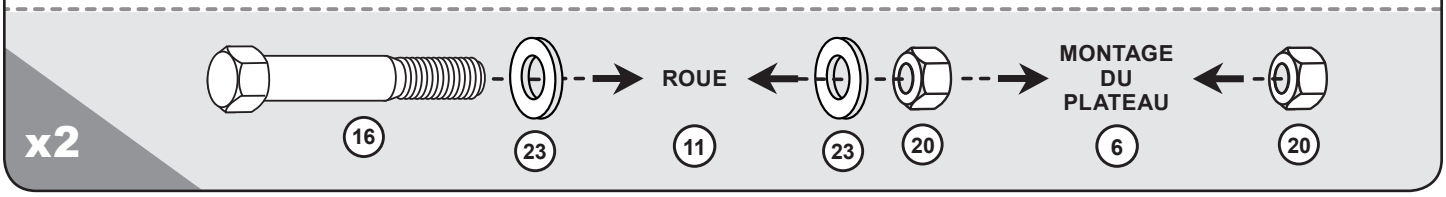

Étape 9

MONTAGE ET AJUSTEMENT

- Choisissez une surface plane et lisse, par exemple une entrée, un trottoir, un plancher de garage, etc.
- Attachez la déchaumeuse au véhicule tracteur à l'aide de la goupille de l'attelage (2) et la goupille fendue (3).
- Placez les dents sur une cale de 1/2 po pour supporter la rangée avant et arrière de dents. *Les roues doivent reposer sur la surface plane, tel qu'indiqué.*

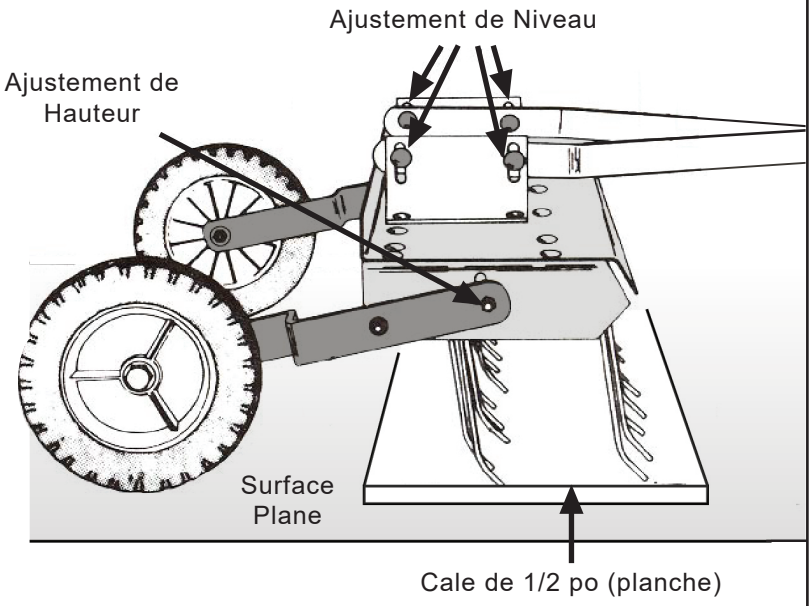

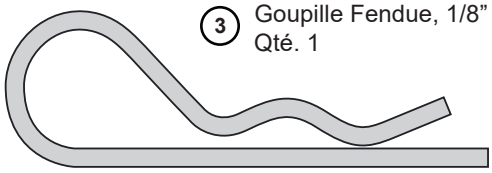

- Resserrez tous les boulons, tel qu'illustré aux étapes 2 et 6 pour conserver cette position.

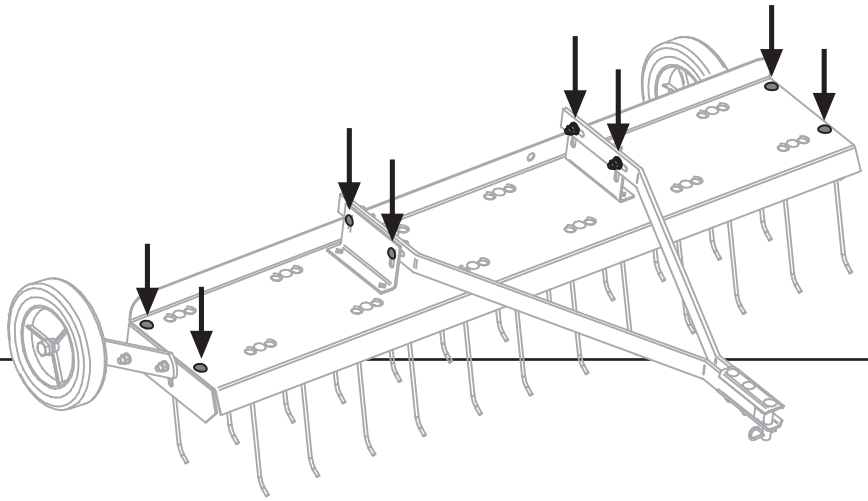

L'assemblage est terminé !

MODÈLE:

DT-48BH UTILISATION ET ENTRETIEN

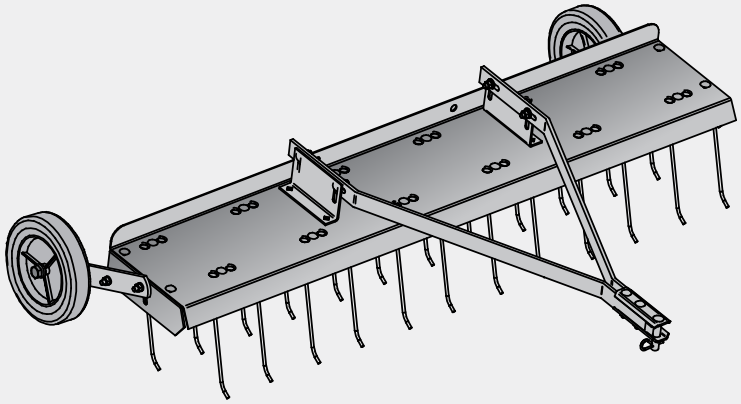

ACTION DES DENTS

- Le gazon devrait être de moins de 3 po de hauteur pour une bonne action des dents.
- En cours d'emploi, toutes les dents de la déchaumeuse doivent repousser vers l'arrière et « retourner » la chaume vers l'avant tel qu'indiqué dans la fig. 6.

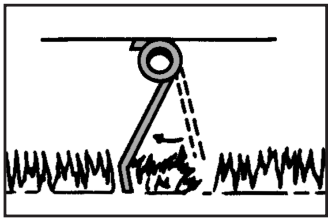

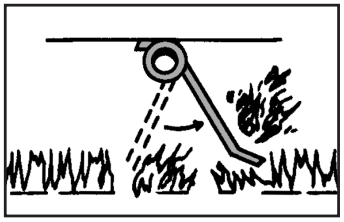

- Si les dents semblent traîner sans retourner vers l'avant, le plateau des dents est trop bas et devrait être soulevé.
- Si toutes les dents restent en position libre, le plateau doit être abaissé.
- Apportez les ajustements nécessaires, vers le haut ou vers le bas, des ajustements d'au plus 1/4 po à la fois jusqu'à ce que vous ayez les résultats voulus.

ENTRETIEN

- La clé pour des années de service sans problème est de garder votre déchaumeuse propre et sèche.
- Vérifiez à l'occasion toutes les pièces mobiles pour vous assurer qu'elles se déplacent librement et, au besoin, lubrifiez-les avec de l'huile.
- Si de la rouille apparaît, poncez délicatement, puis peignez l'endroit avec un émail.
- Vérifiez régulièrement toutes les attaches pour vous assurer qu'elles soient bien serrées.

POSITION LIBRE

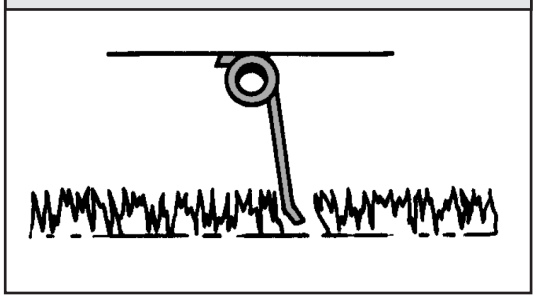

POSITION DE DÉCHAUMEUSE

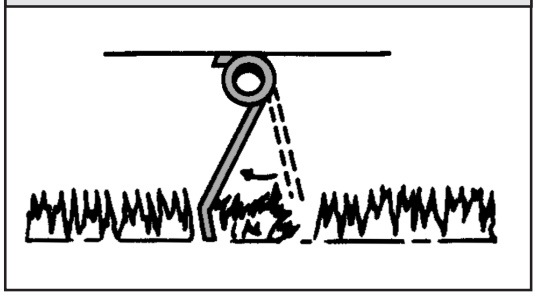

POSITION DE DÉGAGEMENT

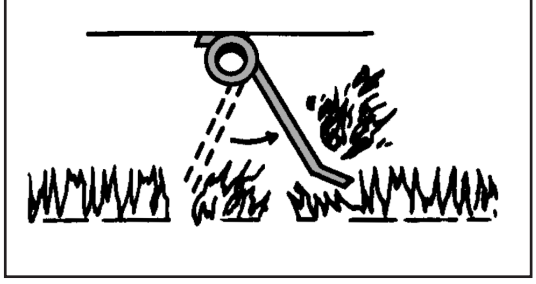

INSTALLATION DE LA DÉCHAUMEUSE

MISE EN GARDE: Évitez les blessures! Assurez-vous que les pieds et les mains sont loin des pointes des disques dentés.

1. Bloquez le véhicule tracteur en position de stationnement. *(Voir le manuel du véhicule tracteur).*
2. Alignez la manille avec la barre d'attelage du véhicule tracteur.
3. Faites passer l'axe de chape à travers la manille et la barre d'attelage et fixez-le à l'aide d'une goupille.

DÉSINSTALLATION DE LA DÉCHAUMEUSE

1. Actionnez le frein de stationnement du véhicule tracteur.
2. Retirez la goupille fendue et l'axe de chape de la barre d'attelage.

MISE EN GARDE: Évitez les blessures! Ne mettez jamais les pieds sous la barre d'attelage.

3. Écartez la déchaumeuse du véhicule tracteur.
4. Rangez la goupille fendue et l'axe de chape en les installant sur la barre d'attelage.

UTILISATION

HAUTEUR DE L'HERBE

Pour des résultats optimaux, le gazon ne doit pas dépasser 7,5 cm (3 po). Un gazon court améliore le fonctionnement des dents.

MISE EN GARDE : Évitez les blessures! Un poids remorqué excessif peut provoquer la perte de contrôle sur des pentes. La distance d'arrêt augmente avec la vitesse et le poids du chargement remorqué. Le poids total remorqué ne doit pas dépasser le poids combiné du véhicule tracteur, du lest et de l'opérateur.

HAUTEUR RECOMMANDÉE DES DENTS

En fonctionnement, les dents vont râteler le chaume et se replier vers l'arrière lorsque la déchaumeuse est poussée. Le ressort empêchera la tension du chaume enfoui et relèvera le chaume. Si les dents sont trop basses, elles ne pourront pas « expulser » le chaume vers l'avant, comme désiré.

Les figures ci-dessous montrent la séquence appropriée de l'action temporelle.

Faites les réglages nécessaires, vers le haut ou vers le bas, en ne déplaçant pas le plateau de plus de 6 mm (¼ po) à chaque fois, pour atteindre le résultat désiré.

VITESSE

La meilleure vitesse de fonctionnement est de 5 km/h (3 mi/h) ou moins.

MEILLEURE VITESSE
5
km/h

FRÉQUENCE

Le déchaumage n'est pas réalisé en un seul passage. Plusieurs passages sur le gazon seront normalement nécessaires. Le fait d'alterner la direction de 90 degrés améliorera l'effet de déchaumage.

SÉQUENCE D'ACTION DE TEMPS

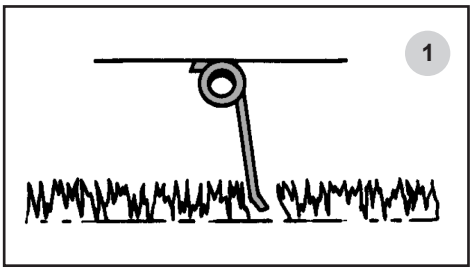

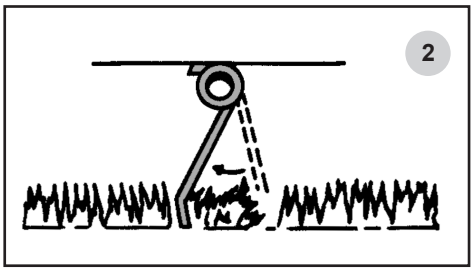

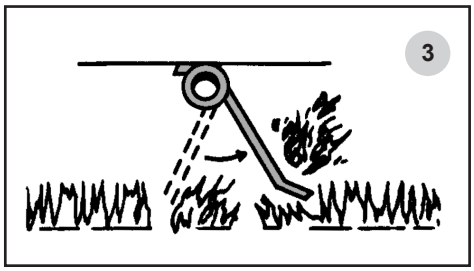

CARACTÉRISTIQUES

Poids à Vide	16,8 kg (37 lb)
Poids Remorqué Maximal	16,8 kg (37 lb)
Vitesse de Remorquage Maximale	8 km/h (5 mi/h)

REMARQUES D'ENTRETIEN

1. Après la première demi-heure d'utilisation, vérifiez si toutes les fixations sont bien serrées.
2. Les dents de déchaumage sont fabriquées en acier spécial et sont traitées à chaud pour résister à l'abrasion du sol. Le contact avec des objets peut casser les dents. Communiquez avec notre service à la clientèle pour acheter des dents de rechange.

   Dents individuelles R-616

   Paquet de 12 dents Z-1367

EN LIGNE

BRINLY.COM

Des informations supplémentaires et des vidéos sont disponibles sur notre site Web. Veuillez visiter l'URL ci-dessus OU scannez ce code QR.

DT-48BH

SERVICE

LA QUALITÉ CONTINUE AVEC UN SERVICE DE QUALITÉ.

Si vous avez des questions au sujet de l'installation, s'il vous manque des pièces ou si vous avez besoin de pièces de rechange, ne retournez pas au magasin!

Trouvez le numéro de série et le numéro de modèle de votre produit, puis communiquez avec notre service au client :

Si vous êtes en Amérique du Nord, incluant au Canada, appelez sans frais au : **877 728-8224**

Conversez en ligne : **www.brinly.com**

Courriel : **customerservice@brinly.com**

REMARQUES

GARANTIE LIMITÉE DU FABRICANT

DÉCHAUMEUSES

La garantie limitée énoncée ci-dessous est accordée par Brinly-Hardy Company pour l'acquisition et l'utilisation de produits neufs aux États-Unis (ses possessions et territoires) et au Canada.

Brinly Hardy Company garantit les produits répertoriés ci-dessous contre les vices de matériau et de fabrication, et réparera ou remplacera, à sa discrétion et sans frais, toute pièce présentant des vices de matériau ou de fabrication. Cette garantie limitée s'applique uniquement si le produit a été assemblé, utilisé et entretenu en conformité avec le manuel de l'opérateur fourni avec le produit, et s'il n'a pas fait l'objet d'un usage inadéquat, abusif, commercial ou négligent, d'un accident, d'entretiens inappropriés, d'une modification, de vandalisme, d'un vol, d'un incendie, de dégâts causés par l'eau ou d'un dommage résultant de tout autre péril ou désastre naturel.

Les pièces défaillantes pendant la période de la garantie seront remplacées à nos frais. Sous cette garantie, notre obligation est expressément limitée au remplacement ou à la réparation, à notre discrétion, de pièces présentant des vices de matériau et de fabrication.

POUR UN DÉPANNAGE : Les remplacements de pièces garanties sont fournis, uniquement avec preuve d'achat auprès de notre Service d'assistance à la clientèle pour les accessoires remorqués. Composez le 877-728-8224.

Cette garantie limitée ne fournit pas de couverture dans les cas suivants :

a) Articles d'entretien de routine, tels les lubrifiants et les filtres.
b) Détérioration normale du fini extérieur due à l'utilisation ou à l'exposition aux éléments.
c) Frais de transport et/ou de main-d'œuvre.
d) La garantie ne couvre pas l'utilisation de produits de location.

Aucune garantie implicite, y compris toute garantie implicite de qualité marchande et d'adaptation à un usage particulier, ne s'applique après la période applicable de la garantie expresse écrite ci-dessus relativement aux pièces identifiées ci-dessous. Aucune autre garantie expresse, écrite ou verbale, à l'exception de celle mentionnée ci-dessus, consentie par toute personne ou toute entité, y compris un concessionnaire ou un détaillant, relativement à tout produit, ne viendra lier Brinly-Hardy Co. Au cours de la période couverte par la garantie, la solution exclusive est la réparation ou le remplacement du produit, comme énoncé plus haut.

Les clauses décrites dans la présente garantie sont les seuls recours exclusifs découlant de l'achat du produit. Brinly-Hardy Co. ne pourra être tenu responsable d'aucune perte ou dommage accessoire ou indirect, y compris, sans restriction, les frais encourus pour des services de soins de pelouse de remplacement ou substituts, ou pour les frais de location pour le remplacement temporaire d'un produit sous garantie.

Certains États ou provinces ne permettent pas l'exclusion ou la restriction de dommages accessoires ou indirects ou de la durée de la garantie implicite, auquel cas, les exclusions ou restrictions pourraient ne pas s'appliquer.

Au cours de la période de garantie, le recours exclusif est le remplacement de la pièce. Aucune réparation ne pourra, quelles que soient les circonstances, dépasser le coût du prix d'achat du produit vendu. Toute altération des caractéristiques de sécurité de ce produit annulera cette garantie. Vous assumez le risque et la responsabilité en cas de toute perte et de tout dommage ou blessure subis par vous-même et votre propriété et/ou par d'autres et leur propriété à la suite d'une utilisation inadéquate de ce produit ou d'une incapacité à en faire usage. NOTER: *Cette garantie limitée s'applique uniquement à l'acheteur original ou à la personne à laquelle ce produit a été offert.*

La présente garantie limitée durera aussi longtemps que vous serez propriétaire de votre produit acheté auprès d'un vendeur agréé. **La garantie prend fin lorsque vous vendez ou transférez le produit à un autre propriétaire.**

La présente garantie limitée ne couvre aucun acheteur autre que l'acheteur initial du produit, ni de produit acheté auprès d'un tiers non autorisé. Si vous n'êtes pas l'acheteur initial de ce produit, alors votre produit ne sera pas couvert par notre garantie limitée, et vous prenez le produit «TEL QUEL» et «avec tous ses défauts».

Nous pourrions vous exiger une preuve d'achat démontrant que vous êtes l'acheteur initial du produit, que vous avez acheté ce produit auprès d'un concessionnaire agréé et que vous êtes éligible pour faire valoir une réclamation valide dans le cadre de cette garantie limitée.

Lois des états ou des provinces relatives à la présente garantie : La présente garantie limitée vous accorde des droits légaux spécifiques et vous pourriez également avoir d'autres droits qui varient d'un État ou d'une province à l'autre.

IMPORTANT : La période de garantie énoncée ci-dessous débute à la date de la PREUVE D'ACHAT. Sans la preuve d'achat, la période de garantie débute à la date de fabrication déterminée par la date de fabrication du numéro de série. Toutes les pièces remplacées sous garantie seront considérées comme faisant partie du produit d'origine, et toute garantie couvrant les pièces remplacées expirera en même temps que la garantie du produit d'origine.

PÉRIODE DE GARANTIE :

Voir les pièces couvertes par la garantie dans la liste ci-dessous.

Usage Normal / Domestique :

Châssis en Acier / Pièces en Acier	2 années
Les dents	90 jours
Pneus / Roues	90 jours
Engrenage : Chaîne et des Pignons	90 jours

Toutes les autres pièces ou défaillances de composants à usure normale présentes sur produit seront garanties pendant une période de 90 jours.

Si cet équipement est utilisé pour une application commerciale ou en propriétés multiples, la garantie est de 90 jours après l'achat pour toutes pièces.