SINCE 1839
BRINLY

GUIDE D'UTILISATION

DÉCHAUMEUSE FRONTALE DE 1,22 M (48 PO) POUR TONDEUSE À ZÉRO BRAQUAGE

MODÈLES :

DTZ-48BH

- Assemblage
- Installation
- Fonctionnement
- Pièces

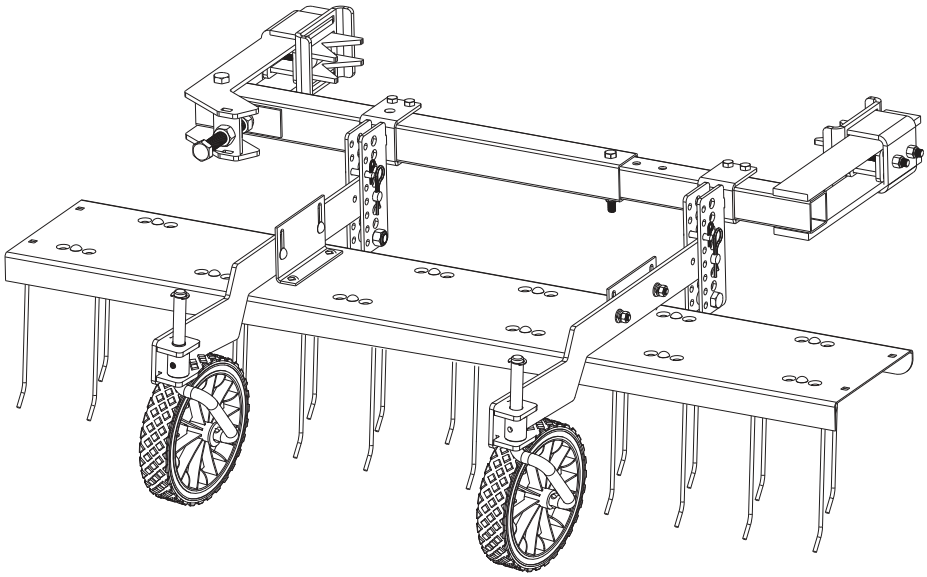

Appelez le service à la clientèle sans frais: 877-728-8224

Visitez notre site web!
www.brinly.com

Important: Le présent manuel renferme des renseignements relatifs à la sécurité des personnes et des biens. Il est important de le lire atten-tivement avant d'assembler et d'utiliser le matériel!

INTRODUCTION ET SÉCURITÉ

FÉLICITATIONS pour l'achat de votre nouvelle déchaumeuse Brinly-Hardy! Cette déchaumeuse a été conçue, pensée et fabriquée dans le but d'offrir la plus grande fiabilité et le meilleur rendement possible.

RESPONSABILITÉS DU CLIENT

Veuillez lire et conserver le présent manuel. Ces instructions vous permettront d'assembler et d'entretenir la déchaumeuse de manière adéquate.

Veuillez lire attentivement et respecter la section « Sécurité » de ce manuel.

Suivez un programme d'entretien régulier dans l'utilisation de votre déchaumeuse Brinly-Hardy.

TABLE DES MATIÈRES

SÉCURITÉ 2
VUE DES COMPOSANTS ET LISTE DES RÉFÉRENCES..... 4
ASSEMBLAGE..... 5-9
FONCTIONNEMENT..... 10-11
ENTRETIEN ET ENTREPOSAGE 12
GARANTIE LIMITÉE 12

SÉCURITÉ

Ce symbole identifie d'importantes mises en garde de sécurité figurant dans l'ensemble de ce manuel. Il signifie : ATTENTION! SOYEZ ATTENTIF! Il en va de votre sécurité.

WARNING
RISK OF SEVERE INJURY!

KEEP CHILDREN OFF!

READ OWNER'S MANUAL BEFORE USING. SAFETY RODS MUST BE IN PLACE WHILE IN OPERATION.

MOUNTING AND ADJUSTMENT

1. Select a smooth flat surface such as a driveway, sidewalke, etc...
2. Attach thatcher to drawbar of tractor.
3. Loosen nuts on gauge wheels and drawbar.
4. Adjust gauge wheels and thatcher drawbar so tine tray is level with ground, and tine tips are 1/2 inch above flat surface.
5. Tighten all nuts securely.

ADVERTENCIA
¡RIESGO DE LESIÓN SEVERA!

¡MANTENGA ALEJADOS A LOS NIÑOS!

LEA EL MANUAL DEL PROPIETARIO ANTES DE USARLO. LAS VARAS DE SEGURIDAD DEBEN ESTAR EN SU LUGAR MIENTRAS SE OPERA.

MONTAJE Y AJUSTE

1. Seleccione una superficie suave y plana, como una entrada para carros, una acera, etc.
2. Adhiera la barda a la barra de ajuste del tractor.
3. Afloje las tuercas de las ruedas de graduación y de la barra de ajuste.
4. Ajuste las ruedas de graduación y la barra de ajuste para que la bandeja de púa esté nivelada con el suelo y las puntas de púa estén media pulgada por encima de la superficie plana.
5. Apriete muy bien todas las tuercas.

ATTENTION
RISQUE DE BLESSURE GRAVE !

GARDER À L'ÉCART DES ENFANTS !

LIRE LE GUIDE DE L'UTILISATEUR AVANT DE FAIRE FONCTIONNER. LES BARRES DE SÉCURITÉ DOIVENT ÊTRE EN PLACE DURANT LE FONCTIONNEMENT.

MONTAGE ET RÉGLAGE

1. Choisir une surface lisse et plate telle qu'une allée, un trottoir, etc.
2. Attacher la déchaumeuse à la barre d'attelage du tracteur.
3. Desserrer les écrous sur les roulettes de terrage et la barre d'attelage.
4. Ajuster les roulettes de terrage et la barre d'attelage de la déchaumeuse de telle sorte que le support à dents soit parallèle à la surface plate et que l'extrémité des dents se trouve à 0,5 pouces du sol.
5. Resserrer à fond tous les écrous.

U.S. PAT NO.
4,689,941
5,042,243

L'étiquette de sécurité illustrée dans cette section est apposée sur des zones importantes de votre produit pour mettre en évidence les dangers potentiels pouvant porter atteinte à la sécurité.

Les étiquettes de sécurité apposées sur votre produit portent les mentions DANGER, AVERTISSEMENT et MISE EN GARDE accompagnées du symbole d'alerte à la sécurité. La mention DANGER identifie les dangers les plus graves.

Le manuel de l'utilisateur explique également, le cas échéant, tout danger potentiel relatif à la sécurité à l'aide de messages spéciaux de sécurité qui sont identifiés par la mention MISE EN GARDE et le symbole d'alerte à la sécurité.

REMARQUES GÉNÉRALES (UTILISATION)
Faites preuve de prudence lorsque vous remorquez et/ou utilisez tout accessoire. La combinaison de cet accessoire à la répartition du poids, au rayon de braquage et à la vitesse du véhicule tracteur (c.-à-d. la tondeuse à zéro braquage / ZTR) peut causer de graves blessures ou la mort du conducteur, des dommages au véhicule tracteur et/ou à l'accessoire remorqué en cas d'utilisation inadéquate. Respectez toutes les mises en garde de sécurité spécifiques au remorquage figurant dans le manuel du propriétaire de véhicule tracteur, y compris les suivantes :

- Assurez-vous que le poids combiné du véhicule tracteur (poids du véhicule tracteur + poids du conducteur) est supérieur au poids maximal de l'accessoire chargé (poids de l'accessoire vide + poids du chargement).
- Ne dépassez pas la capacité de remorquage maximale du véhicule tracteur.
- Ne dépassez pas la capacité d'effort de traction maximale du véhicule tracteur. L'effort de traction est la force horizontale nécessaire pour tirer l'accessoire (poids du chargement inclus).
- Remorquez uniquement ce produit en respectant le réglage du mode/vitesse de remorquage du véhicule ou la vitesse maximale de 8 km/h (5 mi/h). Ne dépassez pas la vitesse de 8 km/h (5 mi/h).
- La vitesse de remorquage doit toujours être assez lente pour conserver la maîtrise du véhicule. Conduisez lentement et soyez prudent lorsque vous roulez sur un terrain accidenté. Évitez les nids-de-poule, les pierres et les racines.
- Ralentissez avant de virer et évitez de tourner brusquement.
- Utilisez de grands angles de rotation pour vous assurer que l'accessoire remorqué suit la trajectoire du véhicule tracteur.
- Évitez de remorquer l'accessoire sur des pentes raides. Un chargement important peut entraîner une perte de contrôle ou le renversement de l'accessoire remorqué et du véhicule tracteur. Il peut s'avérer nécessaire d'ajouter des poids supplémentaires à votre véhicule. Communiquez avec le fabricant du véhicule tracteur pour connaître ses recommandations.
- Réduisez le poids remorqué dans les pentes.
- Roulez lentement et progressivement sur les pentes. Ne faites pas de changements de vitesse, de direction ou de virages brusques.
- Si vous démarrez et stoppez brusquement sur une pente, vous pouvez perdre la maîtrise du véhicule ou le véhicule peut se renverser.
  Évitez de démarrer ou de stopper brusquement lors des descentes ou des montées. Évitez les démarrages en côte.
- Ralentissez et soyez très prudent sur les pentes. L'état de la pelouse peut influencer la stabilité du véhicule. Soyez très prudent lorsque vous roulez à proximité de ravins.
- Ne conduisez pas près de ruisseaux, fossés et autoroutes publiques.
- Soyez attentif à la circulation lorsque vous traversez une route ou lorsque vous circulez près de l'une d'elles.
- Faites attention lorsque vous chargez ou déchargez le véhicule d'une remorque ou d'un camion.
- Faites très attention lorsque vous effectuez une marche arrière.
- En marche arrière, reculez en ligne droite afin d'éviter les risques de mise en portefeuille. Évitez tout contact entre les roues du véhicule tracteur et la barre de traction de l'accessoire remorqué. Cela pourrait provoquer des dommages.
- Arrêtez-vous sur une surface plane, désengagez les roues, serrez le frein de stationnement et arrêtez le moteur avant de quitter le poste de conduite pour toute raison, y compris le déchargement de l'accessoire remorqué.
- N'utilisez cet accessoire que pour l'usage pour lequel il a été conçu.
- Cet accessoire est conçu pour être utilisé lors de l'entretien de pelouse et pour d'autres tâches domestiques. Ne le remorquez pas derrière un véhicule sur l'autoroute ou à haute vitesse. Ne le remorquez pas à des vitesses dépassant la vitesse de remorquage maximale recommandée.

- Ne le remorquez pas derrière un véhicule motorisé, tel qu'une voiture ou un camion.
- Portez toujours des chaussures solides. Ne portez pas de vêtements amples qui risquent de s'enchevêtrer dans les pièces mobiles.
- Gardez un œil sur votre véhicule tracteur et l'accessoire remorqué, ainsi que sur l'aire de travail couverte. Concentrez-vous sur la tâche en cours, sans vous laisser distraire.
- Faites attention aux trous et aux autres dangers dissimulés sur le terrain.
- Conservez le véhicule tracteur et l'accessoire en bon état de fonctionnement. Gardez les dispositifs de protection en place.
- Après avoir heurté un objet, arrêtez le véhicule tracteur et l'accessoire et vérifiez l'absence de dommages. Faites réparer tout dommage avant de redémarrer le matériel et de l'utiliser.
- Maintenez toutes les pièces en bonne condition et correctement installées. Réparez les pièces endommagées immédiatement. Remplacez les pièces usées ou endommagées. Remplacez les autocollants concernant la sécurité et le mode d'emploi dès qu'ils sont usés ou endommagés. Assurez-vous que tous les écrous, boulons et vis sont bien serrés.
- Ne modifiez pas l'accessoire ou les dispositifs de sécurité. Des modifications non autorisées apportées au véhicule tracteur ou à l'accessoire pourraient entraver son fonctionnement et ses dispositifs de sécurité, et ainsi annuler la garantie.

VÉHICULE TRACTEUR ET REMORQUAGE EN TOUTE SÉCURITÉ

- Familiarisez-vous avec les commandes de votre véhicule tracteur et la manière de l'arrêter en toute sécurité. LISEZ LE MANUEL DU PROPRIÉTAIRE DU VÉHICULE TRACTEUR avant de l'utiliser.
- Vérifiez le système de freinage du véhicule tracteur avant de l'utiliser. Ajustez ou faites inspecter les freins au besoin.
- La distance d'arrêt augmente avec la vitesse et le poids du chargement remorqué. Déplacez-vous lentement et assurez-vous d'avoir assez de temps et d'espace pour vous arrêter.
- Utilisez uniquement des attelages approuvés. Remorquez cet accessoire uniquement avec un véhicule tracteur pourvu d'un attelage conçu pour le remorquage. Attachez toujours l'accessoire au point d'attelage approuvé.
- Respectez les recommandations du fabricant en matière de limites de poids pour l'équipement remorqué et le remorquage sur les pentes. Utilisez des contrepoids ou des masses d'équilibrage, tels que décrits dans le manuel de l'opérateur du véhicule tracteur.
- N'embrayez jamais en neutre pour descendre les pentes.
- Ne permettez pas l'utilisation du véhicule tracteur par des enfants. Ne permettez pas l'utilisation du véhicule tracteur par des adultes sans directives adéquates préalables ou sans qu'ils aient lu le manuel du propriétaire.

PROTÉGEZ VOTRE ENTOURAGE

- Avant l'utilisation d'une quelconque fonction de l'accessoire ou du véhicule tracteur, regardez aux alentours et vérifiez l'absence de passants.
- Tenez-vous à l'écart des enfants, des passants et des animaux domestiques lors de l'utilisation de ce véhicule ou d'un accessoire.
- Soyez attentif pendant les marches arrière. Avant de faire une marche arrière, regardez attentivement derrière vous et vérifiez la présence de passants.

NE TRANSPORTEZ PAS DE PASSAGERS SUR L'ACCESSOIRE REMORQUÉ OU LE VÉHICULE TRACTEUR

- Ne transportez pas de passagers.
- Ne laissez personne monter sur cet accessoire, le véhicule tracteur ou le support de fixation d'attelage à titre de passager, surtout pas les enfants.
  Les passagers pourraient se blesser en se heurtant à des objets ou en étant éjectés lors de départs, d'arrêts et de virages soudains. Il se peut également que les passagers gênent la visibilité du conducteur, ce qui
  rend l'opération de l'accessoire dangereuse.

MESURES DE SÉCURITÉ SPÉCIFIQUES POUR DÉCHAUMEUSE

- Suivez les instructions de ce manuel pour vous assurer que la déchaumeuse est installée correctement.
- N'utilisez pas le plateau de la déchaumeuse comme une marche.
- N'utilisez pas la déchaumeuse sur des surfaces dures telles que des bordures, des voies d'accès pour autos ou des marches.
- Utilisez la déchaumeuse uniquement sur de la terre ou du gazon.
- Lorsqu'elle n'est pas utilisée, faites pivoter la déchaumeuse en mode transport afin de ne pas abîmer les dents.
- N'ajoutez pas ou n'accumulez pas de poids sur le plateau de la déchaumeuse.
- Pour utiliser la déchaumeuse frontale, il est recommandé d'enlever la trousse de poids frontale, sauf si le manuel de la ZTR ou le manuel pour les accessoires arrière exigent un poids à l'avant. Dans ce cas, laissez la trousse de poids et utilisez l'appareil comme indiqué.

REMARQUE :

Si vous avez des questions, communiquez avec le service à la clientèle de Brinly Hardy au 877.728.8224

VUE DES COMPOSANTS ET LISTE DES RÉFÉRENCES

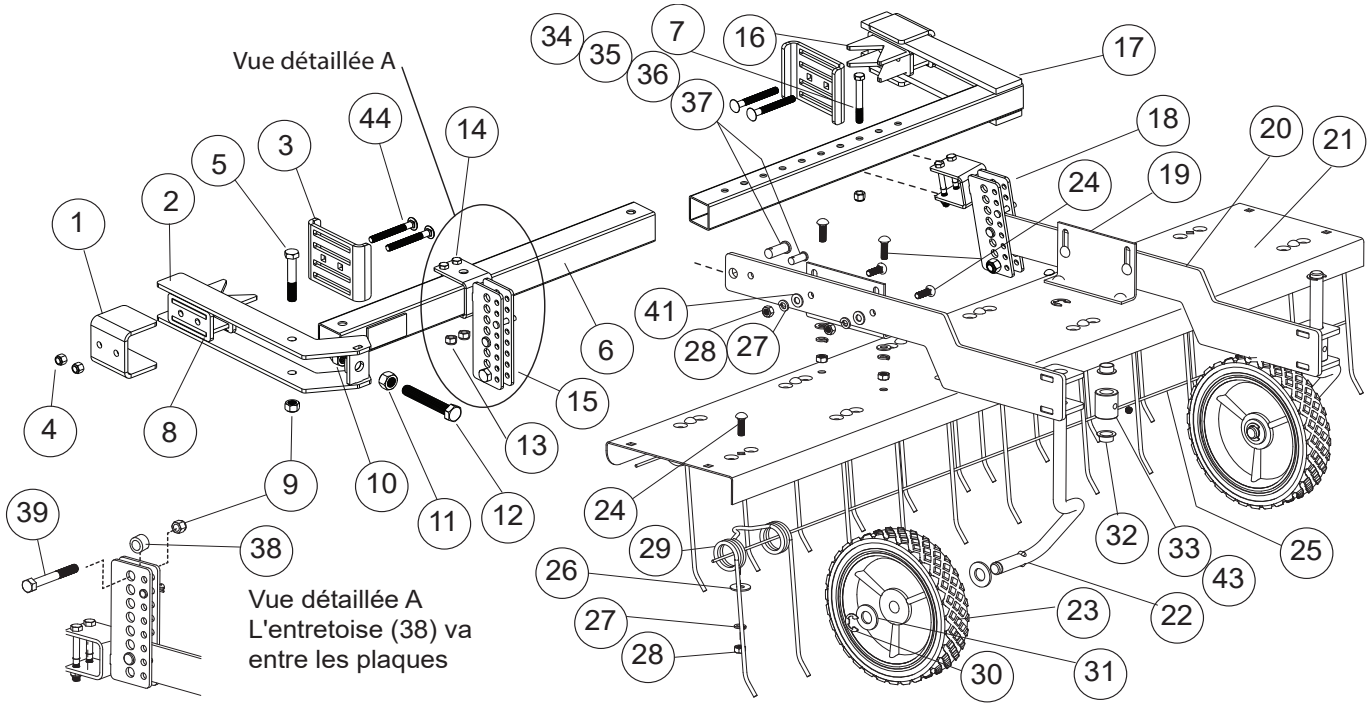

N° DE	Nº DE PIÈCE	DESCRIPTION	QTÉ
1	1020505-10	Pinceur	2
2	1009749-10	Bras de serrage	1
3	1020506-10	Pinceur de travail	2
4	B-4820	Contre-écrou en nylon de 0,95 cm (3/8 po)	5
5	2M1656P	Boulon à tête hexagonale de 1,27 cm x 8,9 cm (1/2 po x 3-1/2 po)	1
6	1009774	Tige avec autocollant	1
7	2M1256P	Boulon à tête hexagonale de 0,95 cm x 8,9 cm (3/8 po x 3-1/2 po)	1
8	1020511-10	Support en « V » 5 cm (2 po)	1
9	B-5096Y	Contre-écrou en nylon de 1,3 cm (1/2 po)	3
10	1009763	Écrou borgne de 1,59 cm (5/8 po)	1
11	30M2000P	Écrou hexagonal de 1,59 cm (5/8 po)	1
12	1009764	Boulon à tête hexagonale de 1,59 cm x 10,1 cm (5/8 po x 4 po)	1
13	B-4786	Contre-écrou en nylon de 0,8 cm (5/16 po)	4
14	2M1044P	Boulon à tête hexagonale de 0,79 cm x 6,98 cm (5/16 po x 2-3/4 po)	4
15	1009752-10	Pivot long	1
16	1020510-10	Support en « V » 4,4 cm (1-3/4 po)	1
17	1009750-10	Bras fixe	1
18	1009751-10	Pivot court	1
19	R-713-10	Support d'armature	2
20	1009770-10	Support avant	2
21	1009773	Plateau avec autocollant	1
22	R-1933-01	Essieu	2

N° DE	Nº DE PIÈCE	DESCRIPTION	QTÉ
23	1009765	Roue	2
24	11M1016P	Boulon de carrosserie de 0,79 cm x 2,5 cm (5/16 po x 1 po)	20
25	R1504	Câble de sécurité	2
26	R-618	Rondelle spéciale	12
27	40M1000P	Rondelle de blocage de 5/16 po (0,8 cm)	20
28	30M1000P	Écrou hexagonal de 5/16 po (0,8 cm)	20
29	R-616	Disque denté	12
30	F-577	Bague en E de 1,6 cm (5/8 po)	4
31	45M2121P	Rondelle de 1,6 cm (5/8 po)	4
32	R-719	Coussinyl	4
33	R-720-01	Moyeu de roue	2
34	R-2303	Axe de chape de 0,8 cm x 3,5 cm (5/16 x 1-3/8 po)	2
35	V-219P	Axe de chape de 1,3 cm x 3,2 cm (1/2 po x 1-1/4 po)	2
36	B-983	Goupille en épingle à cheveux	2
37	D-146P	Goupille en épingle à cheveux	2
38	P-234	Entretoise	2
39	2M1632P	Boulon à tête hexagonale de 1,3 cm x 5,1 cm (1/2 po x 2 po)	2
41	45M1111P	Rondelle de 0,8 cm (5/16 po)	8
42	1009778	Bords en caoutchouc (76,2 cm, 30 po)	1
43	V-336	Vis de réglage de 0,8 cm (5/16 po)	2
44	1020477	Boulon, le chariot 0,9 cm x 8,2 cm (3/8 po x 3-1/4 po)	4

Outils requis pour l'assemblage

- Clé de 1,9 cm (3/4 po)
- Douille et clé à rochet 2,4 cm (15/16 po)
- Clé de 1,4 cm (9/16 po)
- Clé de 1,3 cm (1/2 po)
- Ciseaux
- Pinces
- Ensemble de clés Allen

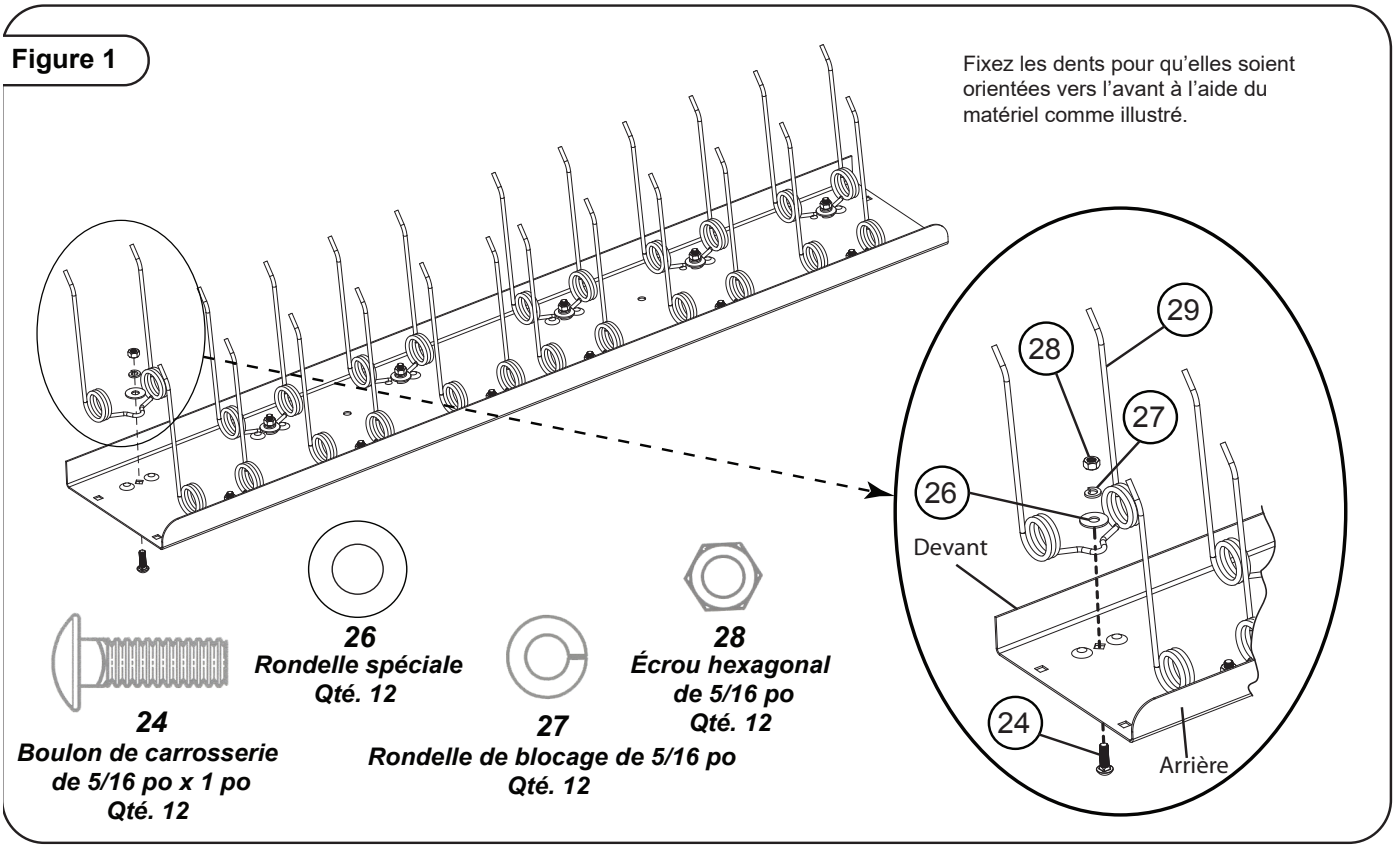

Figure 2

25

25

REMARQUE :
Insérez chacun des deux câbles de sécurité (25) dans les ressorts comme illustré. Assurez-vous que chaque extrémité est complètement repliée sur la partie droite du câble de sécurité.

AVERTISSEMENT :
L'installation incorrecte des câbles de sécurité peut entraîner des blessures si une dent se libère du plateau.

Repliez l'extrémité des deux câbles de sécurité comme illustré.

Figure 3.

24 19 20 28 27 26 30 32 33 43 22 31 23 30 31

Serrer à la main les fixations utilisées pour boulonner le montant avant (20) au support du châssis (19). Installer la roue (23) à l'essieu (22) en utilisant les rondelles de 5/8 po (1,6 cm) (31) et l'anneau de retenue de 5/8 po (1,6 cm) (30). Insérer le palier en nylon (32) dans les orifices du haut et du bas du montant avant (20) avec la bride à l'intérieur. Tenir le moyeu de roue (33) entre les paliers de nylon (20) et faire glisser l'essieu (22) à travers le palier de nylon (32) et le moyeu de roue (33). Installer l'ensemble de vis (43) dans le moyeu de roue (33) et terminer l'assemblage en installant l'anneau de retenue (30) à chaque extrémité de l'essieu (22).
REMARQUE : laissez les écrous (28) et l'ensemble de vis (43) lâches pour un ajustement ultérieur (voir les Fig 9 et 10). Deux assemblages de montant avant (20) et (19) sont requis, voir (Fig 4) pour l'orientation de chaque assemblage et voir également l'installation du support de châssis (19).

31 ***Rondelle de 1,6 cm (5/8 po) Qté 2***

24 ***Boulon de carrosserie de 0,79 cm x 2,5 cm (5/16 po x 1 po) Qté 2***

26 ***Rondelle de 0,8 cm (5/16 po) Qté 2***

28 ***Écrou hexagonal de 0,8 cm (5/16 po) Qté 2***

30 ***Bague en E de 1,6 cm (5/8 po) Qté 2***

27 ***Rondelle de blocage de 0,8 cm (5/16 po) Qté 2***

19

Carré

Installation du support de châssis (19)

Roue et essieu assemblés

Figure 4.

Boulonner les supports du châssis (19) au plateau (21) en utilisant la quincaillerie illustrée

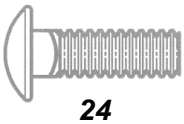

24
Boulon de carrosserie de 5/16 po x 1 po Qté 4

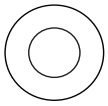

26
Rondelle de 5/16 po Qté 4

28
Écrou hexagonal de 5/16 po Qté 4

27
Rondelle de blocage de 5/16 po Qté 4

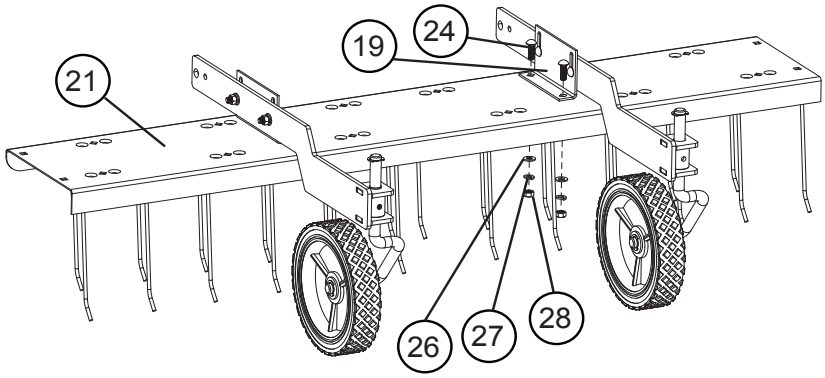

Figure 5

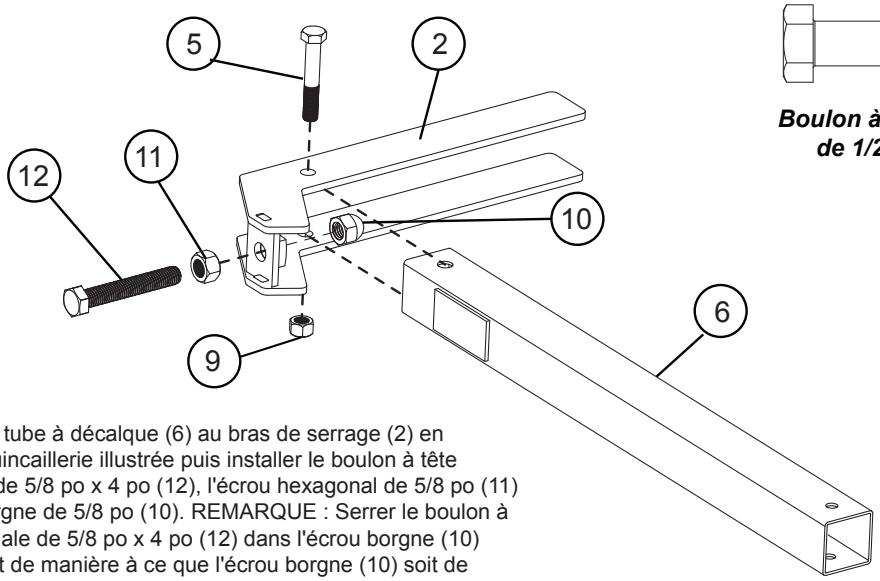

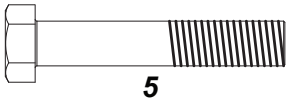

5
Boulon à tête hexagonale de 1/2 po x 3-1/2 po Qté 1

9
Contre-écrou en nylon de 1/2 po Qté 1

Boulonner le tube à décalque (6) au bras de serrage (2) en utilisant la quincaillerie illustrée puis installer le boulon à tête hexagonale de 5/8 po x 4 po (12), l'écrou hexagonal de 5/8 po (11) et l'écrou borgne de 5/8 po (10). REMARQUE : Serrer le boulon à tête hexagonale de 5/8 po x 4 po (12) dans l'écrou borgne (10) suffisamment de manière à ce que l'écrou borgne (10) soit de niveawu avec l'écrou soudé du bras de serrage (2).

11
Écrou hexagonal de 5/8 po Qté 1

10
Écrou borgne de 5/8 po Qté 1

12
Boulon à tête hexagonale de 5/8 po x 4 po Qté 1

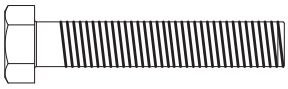

Figure 6

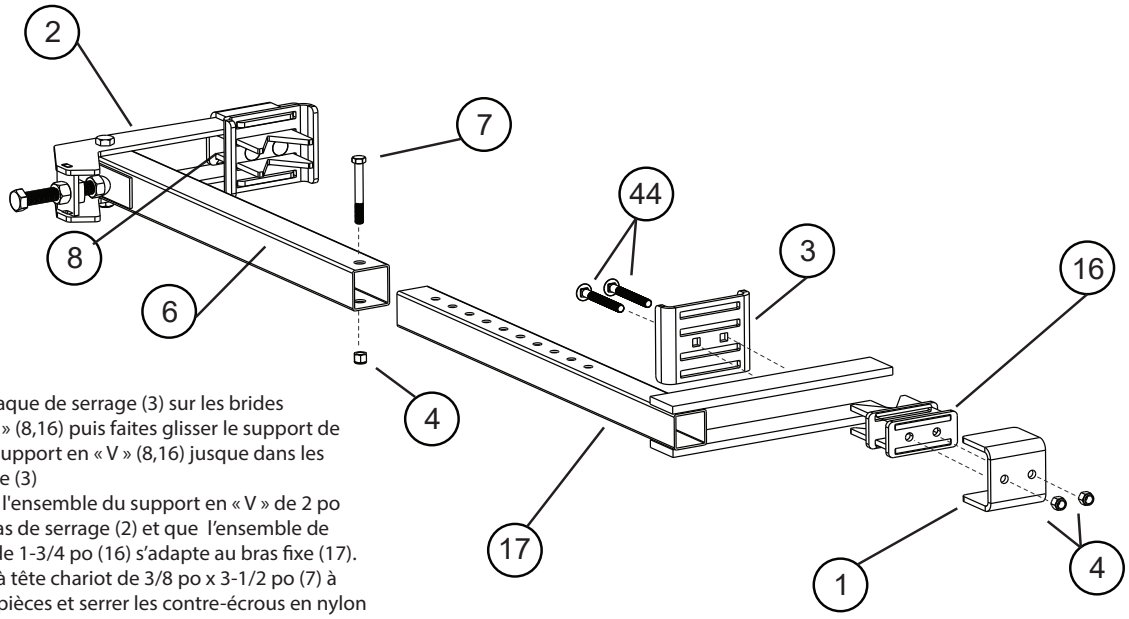

Faites glisser la plaque de serrage (3) sur les brides du support en « V » (8,16) puis faites glisser le support de serrage (1) sur le support en « V » (8,16) jusque dans les plaques de serrage (3)
Assurez-vous que l'ensemble du support en « V » de 2 po (8) s'adapte au bras de serrage (2) et que l'ensemble de support en « V » de 1-3/4 po (16) s'adapte au bras fixe (17).
Insérer le boulon à tête chariot de 3/8 po x 3-1/2 po (7) à travers toutes les pièces et serrer les contre-écrous en nylon de 3/8 po (4) à la main.
Faire glisser l'assemblage des supports en « V » par dessus les extrémités du bras de serrage (2) et du bras fixe (17)
Serrer complètement les contre-écrous en nylon de 3/8 po.
Faire glisser le bras fixe (17) dans le tube à décalque (6) et boulonner les deux pièces ensemble en gardant le contre-écrou de 3/8 po serré à la main pour un ajustement ultérieur.

Figure 7.

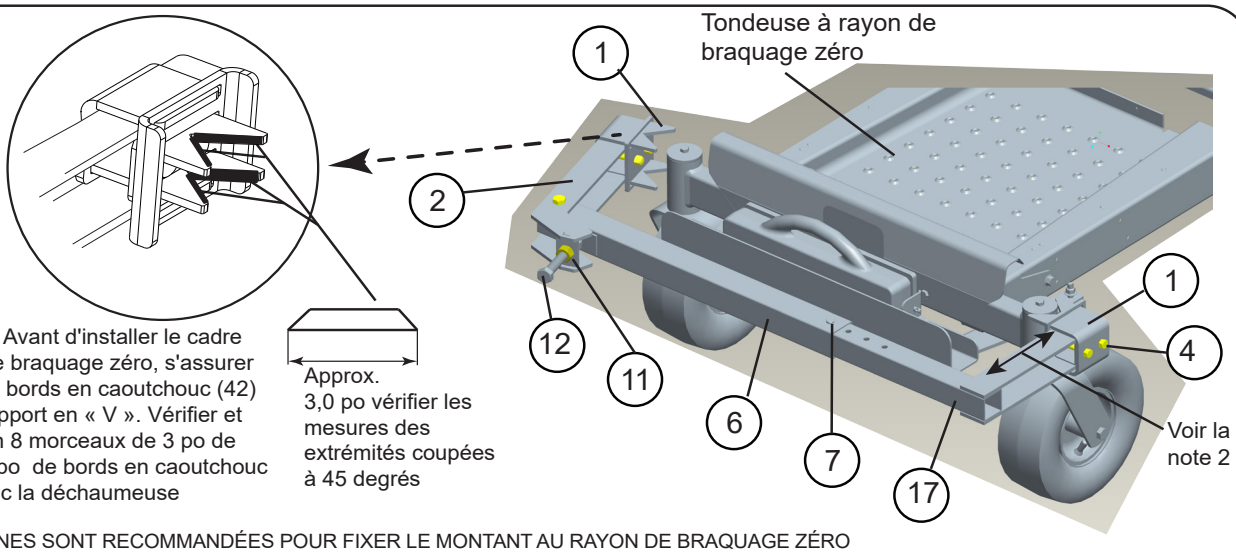

REMARQUE : Avant d'installer le cadre sur le rayon de braquage zéro, s'assurer d'appliquer les bords en caoutchouc (42) sur chaque support en « V ». Vérifier et couper environ 8 morceaux de 3 po de long. Il y a 30 po de bords en caoutchouc (42) fourni avec la déchaumeuse

DEUX PERSONNES SONT RECOMMANDÉES POUR FIXER LE MONTANT AU RAYON DE BRAQUAGE ZÉRO
Faire pivoter le bras de serrage (2) vers l'extérieur pour lui permettre de se fixer facilement. Avec un partenaire, tenir le montant vers le haut sur les roulettes du tracteur et faire basculer le bras de serrage vers l'arrière de manière à ce qu'il y ait des interfaces avec le tube cylindrique au-dessus de la roue du rayon de braquage zéro. Serrer le boulon de 3/8 po x 4 po (12) jusqu'à ce que l'écrou borgne ait des interfaces avec les crans d'arrêt situés sur le tube à décalque (6). Avec une clé de 15/16 po, serrer le boulon de 3/8 po x 4 po (12) jusqu'à ce que le montant soit fermement fixé au rayon à braquage zéro; la position idéale du bras de serrage (2) lorsqu'il entièrement serré est perpendiculaire (à 90°) au tube avec décalque (6).
Remarque :
1) Si le bras de serrage (2) n'est pas perpendiculaire au tube avec décalque (6) desserrer le boulon de 3/8 po x 4 po (12) et enlever le montant. Enlever le boulon de 3/8 po x 3-1/2 po (7) et l'écrou de 3/8 po (4) et déplacer le tube à décalque vers l'intérieur ou par dessus le montant du bras fixe (17) pour réajuster, selon si vous avez besoin de d'ajuster un cadre plus petit ou plus large, respectivement.
2) Pour maintenir un écart entre l'arrière du montant et l'avant du rayon de braquage zéro aussi petit que possible, les deux supports en « V » (8,16) peuvent être ajustés en déserrant l'écrou de blocage de 3/8 po (4) et en refaisant glisser l'assemblage entier vers l'avant du rayon à braquage zéro. Garder toujours le montant parallèle à l'avant du rayon de braquage zéro.
Une fois les ajustements faits, s'assurer que tous les écrous et les boulons sont serrés et que le montant est BIEN fixe à l'avant du rayon de braquage zéro.

Figure 8.

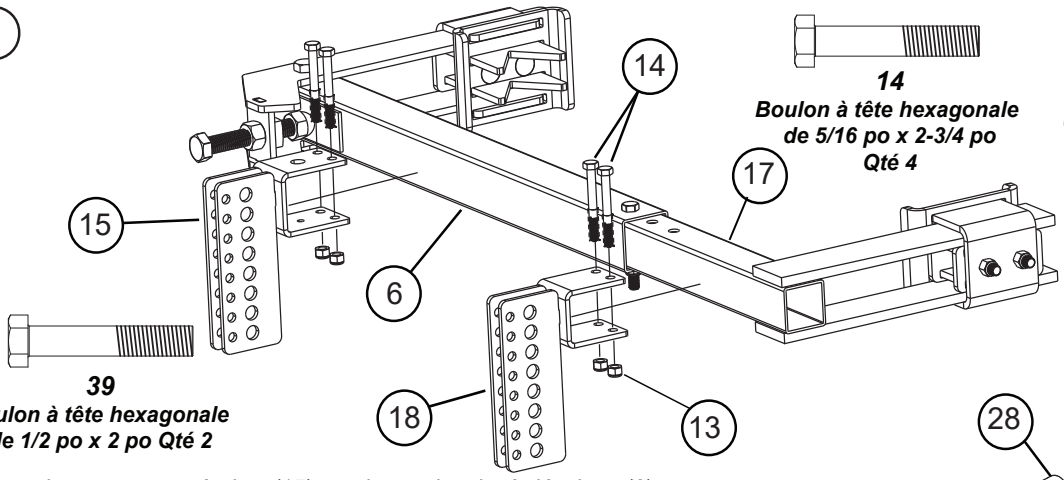

14
Boulon à tête hexagonale de 5/16 po x 2-3/4 po Qté 4

13
Contre-écrou en nylon de 5/16 po Qté 4

39
Boulon à tête hexagonale de 1/2 po x 2 po Qté 2

Faire glisser le gros support à pivot (15) par dessus le tube à décalque (6).
Faire glisser le petit support à pivot (18) par dessus le bras fixe (17).
Serrer les deux supports à pivot en place en utilisant la quincaillerie comme indiqué.
Les supports à pivot peuvent être identifiés comme suit : le support à pivot (15) a 6 orifices dans l'onglet du montant en « U » et le support à pivot (18) a 4 orifices.
REMARQUE : S'assurer d'installer l'entretoise (28) entre les plaques en position debout sur les supports à pivot (15) et (18). Tenir l'entretoise en place avec l'écrou hexagonal de 1/2 po x 2 po (39) et l'écrou de blocage en nylon de 1/2 po (9), répéter l'étape pour chaque support à pivot.
REMARQUE : Ne pas serrer les écrous en nylon de 5/16 po (13) complètement puisque les supports à pivot risquent de devoir être déplacés pour s'ajuster avec le montant avant (20) une fois la déchaumeuse montée (voir la Fig 9)

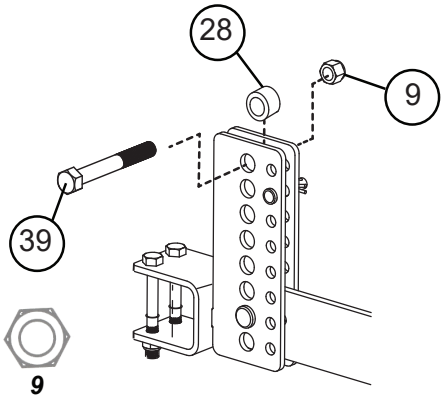

9
Contre-écrou en nylon 1/2 po Qté 2

Figure 9.

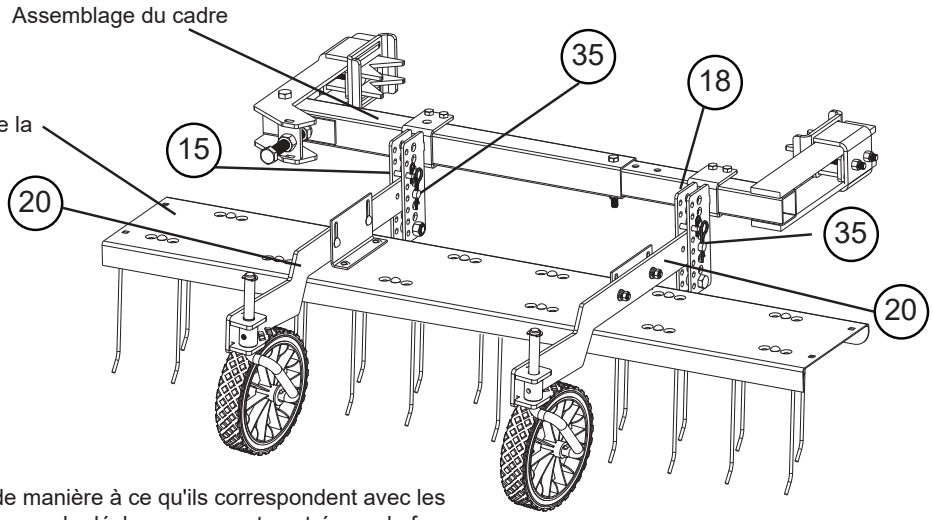

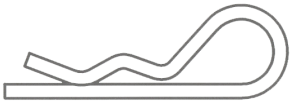

37
Goupille en épingle à cheveux, 1/8 po Qté 2

Ajuster les supports à pivot (15) et (18) de manière à ce qu'ils correspondent avec les supports du montant avant (20), s'assurer que la déchaumeuse est centrée sur la forme du rayon de braquage zéro.

Les supports du montant avant (20) et l'assemblage de la déchaumeuse doivent être de niveau, ajuster la hauteur des supports du montant avant avec les orifices des supports à pivot (15) et (18) lorsque l'unité est de niveau, installer l'axe de chape de 1/2 po x 1 po (35) des deux côtés et fixer avec la goupille à épingle à cheveux (37).

REMARQUE : Les supports à pivot (15) et (18) peuvent être renversés à 180 degrés pour un ajustement accru.

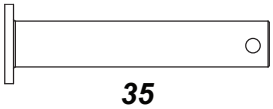

35
Axe de chape de 1/2 po x 1-1/4 po Qté 2

Figure 10.

Il y a deux façons d'utiliser la déchaumeuse
Pour le réglage de l'herbe de déchaumage
Pour scarifier le sol, voir l'étape 2

1-RÉGLAGE E LA HAUTEUR DE LA DÉCHAUMEUSE :

- Pour régler la hauteur du disque denté, choisir une surface lisse et plane, comme une entrée de garage, un trotoir ou un plancher de garage.
- Placer une planche de cale de 1/2 po pour soutenir la rangée avant et arrière des disques dentés, comme indiqué; les roues doivent être sur la surface plane.
- Utiliser les fentes du support de châssis (19) pour vous aider à mettre la déchaumeuse de niveau• S'assurer que les disques dentés reposent sur la planche et serrer les boulons de carrosserie de 5/16 po x 1 po (24) et les écrous à tête hexagonale de 5/16 po (28) de la figure 3.
- Après l'étape 1, s'asssurer que les deux montants (20) sont de niveau au sol et serrer les deux ensembles de vis (43)

2-RÉGLAGE DE LA HAUTEUR DE LA SCARIFICATION :

- Pour régler la hauteur du disque denté, choisir une surface lisse et plane, comme une entrée de garage, un trotoir ou un plancher de garage.
- Utiliser les fentes du support de châssis (19) pour vous aider à mettre la déchaumeuse de niveau
- S'assurer que les disques dentés reposent sur la surface plane et serrer les boulons de carrosserie de 5/16 po x 1 po (24) et les écrous à tête hexagonale de 5/16 po (28) de la Figure 3.
- Après l'étape 2, s'assurer que les deux montants (20) sont de niveau avec le sol et serrer les deux ensembles de vis (43)

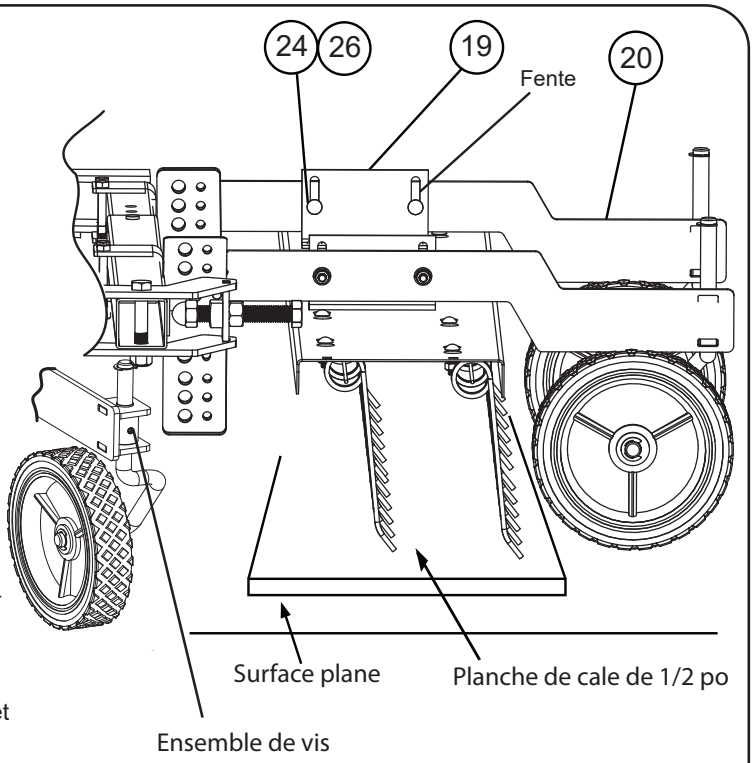

Figure 11

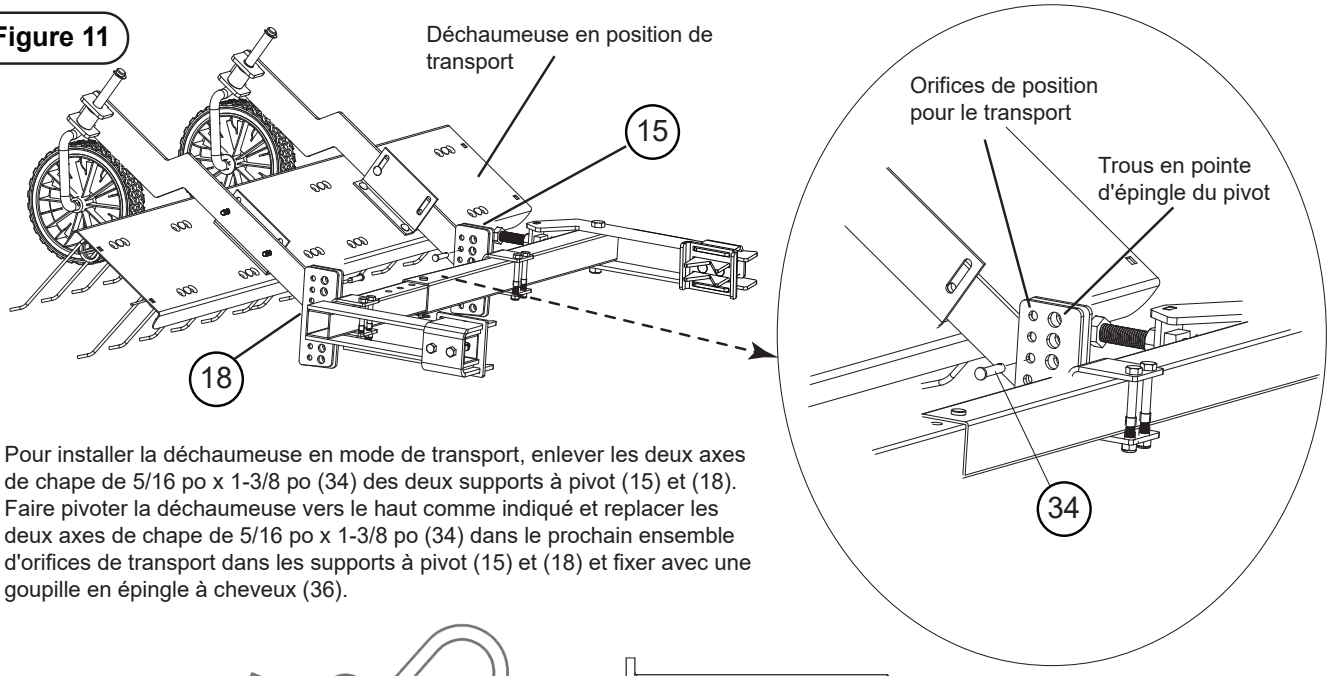

Pour installer la déchaumeuse en mode de transport, enlever les deux axes de chape de 5/16 po x 1-3/8 po (34) des deux supports à pivot (15) et (18). Faire pivoter la déchaumeuse vers le haut comme indiqué et replacer les deux axes de chape de 5/16 po x 1-3/8 po (34) dans le prochain ensemble d'orifices de transport dans les supports à pivot (15) et (18) et fixer avec une goupille en épingle à cheveux (36).

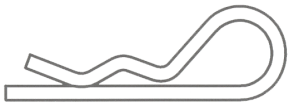

36
Goupille en épingle à cheveux, 1/8 po Qté 2

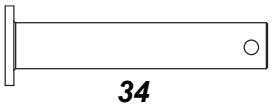

34
Axe de chape de 5/16 x 1-3/8 po Qté 2

UTILISATION

MISE EN GARDE : évitez les blessures! Évitez d'endommager les dents. Utilisez le mode transport lorsque vous remorquez la déchaumeuse sur des allées en béton ou en asphalte ainsi que les trottoirs.

Des lunettes de sécurité doivent être portées lors de l'utilisation de la déchaumeuse.

Une charge excessive peut provoquer la perte de contrôle sur des pentes. La distance d'arrêt augmente avec la vitesse et le poids du chargement remorqué.

Pour utiliser la déchaumeuse frontale, il est recommandé d'enlever la trousse de poids frontale, sauf si le manuel de la ZTR ou le manuel pour les accessoires arrière exigent un poids à l'avant. Dans ce cas, laissez la trousse de poids et utilisez l'appareil comme indiqué.

POIDS DE LA DÉCHAUMEUSE

REMARQUE : ne surchargez pas le plateau de la déchaumeuse :

Modèle	Poids
DTZ-48BH	31,8 kg (70 lb) - (Poids sec de la déchaumeuse)

HAUTEUR DE LA PELOUSE ET FONCTIONNEMENT DES DENTS

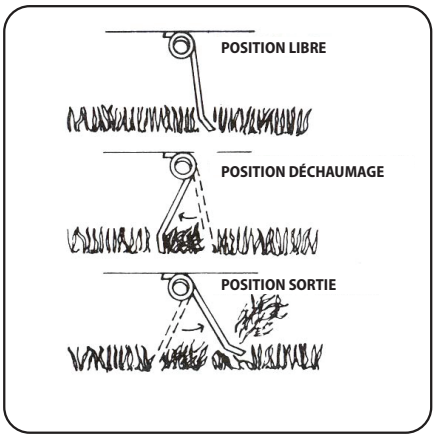

La hauteur de l'herbe doit être inférieure à 75 mm (3 po) pour assurer le fonctionnement approprié des dents en mode déchaumage.

Lorsqu'elles sont en mouvement, les dents de la déchaumeuse doivent se replier vers l'arrière, puis expulser le chaume vers l'avant, tel qu'illustré.

Si les dents semblent traîner, sans mouvement d'expulsion vers l'avant, cela signifie que le plateau est trop bas et doit être relevé.

Si les dents demeurent en position libre, cela signifie que le plateau est trop élevé et doit être abaissé.

Faites les réglages nécessaires, vers le haut ou vers le bas, en ne déplaçant pas le plateau de plus de 0,6 cm (¼ po) à chaque fois, jusqu'à atteindre un résultat approprié.

Si la déchaumeuse semble « sauter » ou « marcher » en cours de fonctionnement :

- Vérifiez que la hauteur des dents de la déchaumeuse est correctement ajustée.
- Assurez-vous que tous les écrous et les boulons qui fixent la déchaumeuse au support avant sont bien serrés.

VITESSE

La meilleure vitesse de fonctionnement est de 5 km/h (3 mi/h) ou moins. La vitesse d'utilisation maximale est de 8 km/h (5 mi/h).

FRÉQUENCE

- Vous pouvez déchaumer votre pelouse en été, en automne et lorsqu'elle est au repos en hiver. Le déchaumage n'est pas recommandé au début de la croissance active.
- La période appropriée pour déchaumer une pelouse en saison froide est au début de l'automne ou du printemps.
- La période appropriée pour déchaumer une pelouse en saison chaude est au début de l'été.
- Il est recommandé de déchaumer lorsque la pelouse est sèche ou modérément sèche.
- Plusieurs passages peuvent être nécessaires pour déchaumer entièrement votre pelouse. Effectuez chaque passage dans la même direction afin d'éviter d'endommager les racines de l'herbe.
- Le déchaumage peut laisser votre pelouse dans un état peu esthétique. Soyez patient. Après une fertilisation et un arrosage adéquat, votre pelouse sera forte et dense.
- La déchaumeuse peut être utilisée seule ou lorsque vous tondez votre pelouse.

ENTREPOSAGE ET ENTRETIEN

ENTRETIEN

Le secret pour profiter d'un fonctionnement sans problème durant de longues années est de toujours nettoyer et maintenir au sec votre déchaumeuse.

Après la première demi-heure d'utilisation, vérifiez que toutes les fixations sont bien serrées. Ensuite, vérifiez régulièrement que toutes les fixations sont bien serrées.

MISE EN GARDE : évitez les blessures! N'utilisez pas la déchaumeuse si les câbles de sécurité sont absents.
L'absence des câbles de sécurité peut entraîner des blessures si une dent se libère du plateau de la déchaumeuse.

Les dents sont conçues et testées pour offrir une meilleure qualité et durabilité. Cependant, si l'une des dents doit être remplacée, communiquez avec le service à la clientèle de Brinly-Hardy pour acheter des dents et des câbles de sécurité de rechange.
Les dents peuvent être remplacées comme suit :

1. Dépliez l'extrémité du câble de sécurité et retirez-le de la rangée de dents.
2. À l'aide d'un tournevis ou d'un outil similaire, ouvrez les attaches qui retiennent la dent à remplacer. Les attaches peuvent également être ouvertes en les débloquant depuis la partie supérieure de la déchaumeuse.
3. Enlevez la dent et remplacez-la par la nouvelle dent.
4. Tout en tenant la nouvelle dent en place, repliez les attaches en position fermée.
5. Réinstallez le câble de sécurité.

Assurez-vous de bien faire passer le câble dans chaque rondelle et orifice des dents des attaches du plateau.

Pliez de nouveau l'extrémité du câble de sécurité pour maintenir la rangée de dents. Assurez-vous que les deux extrémités du câble de sécurité sont enroulées autour de la rondelle de dent située le plus près de l'extérieur.

Appliquer une fine couche d'huile sur les disques dentés après utilisation pour éviter la rouille.

En cas de rouille sur les surfaces peintes, sablez légèrement et peignez la partie concernée avec du vernis.

Enlevez périodiquement les débris qui s'accumulent entre les dents.

Vérifiez de temps à autre le libre mouvement de toutes les pièces mobiles et huilez au besoin.

ENTREPOSAGE

MISE EN GARDE : évitez les blessures! Les dents de la déchaumeuse sont pointues. Faites preuve de prudence lorsque vous choisissez le lieu d'entreposage de ce produit.

Entreposez la déchaumeuse dans une allée à faible circulation.
Entreposez la déchaumeuse en veillant à ce que les pointes des dents soient orientées vers le mur ou vers le sol.
Entreposez la déchaumeuse sur le sol ou près du sol.
N'accrochez pas la déchaumeuse au mur ou au plafond et veillez à ce que les pointes des dents ne soient pas orientées vers l'extérieur.
La barre de traction constitue un risque de trébuchement. Évitez de laisser la barre de traction dans les allées de circulation et les chemins piétonniers.

GARANTIE LIMITÉE DU FABRICANT

DÉCHAUMEUSES

La garantie limitée énoncée ci-dessous est accordée par Brinly-Hardy Company pour l'acquisition et l'utilisation de produits neufs aux États-Unis (ses possessions et territoires) et au Canada.

Brinly Hardy Company garantit les produits répertoriés ci-dessous contre les vices de matériau et de fabrication, et réparera ou remplacera, à sa discrétion et sans frais, toute pièce présentant des vices de matériau ou de fabrication. Cette garantie limitée s'applique uniquement si le produit a été assemblé, utilisé et entretenu en conformité avec le manuel de l'opérateur fourni avec le produit, et s'il n'a pas fait l'objet d'un usage inadéquat, abusif, commercial ou négligent, d'un accident, d'entretiens inappropriés, d'une modification, de vandalisme, d'un vol, d'un incendie, de dégâts causés par l'eau ou d'un dommage résultant de tout autre péril ou désastre naturel.

Les pièces défaillantes pendant la période de la garantie seront remplacées à nos frais. Sous cette garantie, notre obligation est expressément limitée au remplacement ou à la réparation, à notre discrétion, de pièces présentant des vices de matériau et de fabrication.

POUR UN DÉPANNAGE : Les remplacements de pièces garanties sont fournis, uniquement avec preuve d'achat auprès de notre Service d'assistance à la clientèle pour les accessoires remorqués. Composez le 877-728-8224.

Cette garantie limitée ne fournit pas de couverture dans les cas suivants :

a) Articles d'entretien de routine, tels les lubrifiants et les filtres.
b) Détérioration normale du fini extérieur due à l'utilisation ou à l'exposition aux éléments.
c) Frais de transport et/ou de main-d'œuvre.
d) La garantie ne couvre pas l'utilisation de produits de location.

Aucune garantie implicite, y compris toute garantie implicite de qualité marchande et d'adaptation à un usage particulier, ne s'applique après la période applicable de la garantie expresse écrite ci-dessus relativement aux pièces identifiées ci-dessous. Aucune autre garantie expresse, écrite ou verbale, à l'exception de celle mentionnée ci-dessus, consentie par toute personne ou toute entité, y compris un concessionnaire ou un détaillant, relativement à tout produit, ne viendra lier Brinly-Hardy Co. Au cours de la période couverte par la garantie, la solution exclusive est la réparation ou le remplacement du produit, comme énoncé plus haut.

Les clauses décrites dans la présente garantie sont les seuls recours exclusifs découlant de l'achat du produit. Brinly-Hardy Co. ne pourra être tenu responsable d'aucune perte ou dommage accessoire ou indirect, y compris, sans restriction, les frais encourus pour des services de soins de pelouse de remplacement ou substituts, ou pour les frais de location pour le remplacement temporaire d'un produit sous garantie.

Certains États ou provinces ne permettent pas l'exclusion ou la restriction de dommages accessoires ou indirects ou de la durée de la garantie implicite, auquel cas, les exclusions ou restrictions pourraient ne pas s'appliquer.

Au cours de la période de garantie, le recours exclusif est le remplacement de la pièce. Aucune réparation ne pourra, quelles que soient les circonstances, dépasser le coût du prix d'achat du produit vendu. Toute altération des caractéristiques de sécurité de ce produit annulera cette garantie. Vous assumez le risque et la responsabilité en cas de toute perte et de tout dommage ou blessure subis par vous-même et votre propriété et/ou par d'autres et leur propriété à la suite d'une utilisation inadéquate de ce produit ou d'une incapacité à en faire usage. NOTER: *Cette garantie limitée s'applique uniquement à l'acheteur original ou à la personne à laquelle ce produit a été offert.*

La présente garantie limitée durera aussi longtemps que vous serez propriétaire de votre produit acheté auprès d'un vendeur agréé. **La garantie prend fin lorsque vous vendez ou transférez le produit à un autre propriétaire.**

La présente garantie limitée ne couvre aucun acheteur autre que l'acheteur initial du produit, ni de produit acheté auprès d'un tiers non autorisé. Si vous n'êtes pas l'acheteur initial de ce produit, alors votre produit ne sera pas couvert par notre garantie limitée, et vous prenez le produit «TEL QUEL» et «avec tous ses défauts».

Nous pourrions vous exiger une preuve d'achat démontrant que vous êtes l'acheteur initial du produit, que vous avez acheté ce produit auprès d'un concessionnaire agréé et que vous êtes éligible pour faire valoir une réclamation valide dans le cadre de cette garantie limitée.

Lois des états ou des provinces relatives à la présente garantie : La présente garantie limitée vous accorde des droits légaux spécifiques et vous pourriez également avoir d'autres droits qui varient d'un État ou d'une province à l'autre.

IMPORTANT : La période de garantie énoncée ci-dessous débute à la date de la PREUVE D'ACHAT. Sans la preuve d'achat, la période de garantie débute à la date de fabrication déterminée par la date de fabrication du numéro de série. Toutes les pièces remplacées sous garantie seront considérées comme faisant partie du produit d'origine, et toute garantie couvrant les pièces remplacées expirera en même temps que la garantie du produit d'origine.

PÉRIODE DE GARANTIE :

Voir les pièces couvertes par la garantie dans la liste ci-dessous.

Usage Normal / Domestique :

Châssis en Acier / Pièces en Acier	2 années
Les dents	90 jours
Pneus / Roues	90 jours
Engrenage : Chaîne et des Pignons	90 jours

Toutes les autres pièces ou défaillances de composants à usure normale présentes sur produit seront garanties pendant une période de 90 jours.

Si cet équipement est utilisé pour une application commerciale ou en propriétés multiples, la garantie est de 90 jours après l'achat pour toutes pièces.