SINCE 1839
BRINLY

MANUAL DEL PROPIETARIO

AIREADORA DE MONTAJE FRONTAL DE 48" PARA CORTADORAS DE CÉSPED DE GIRO CERO

MODELO:

DTZ-48BH

- Montaje
- Instalación
- Funcionamiento
- Repuestos

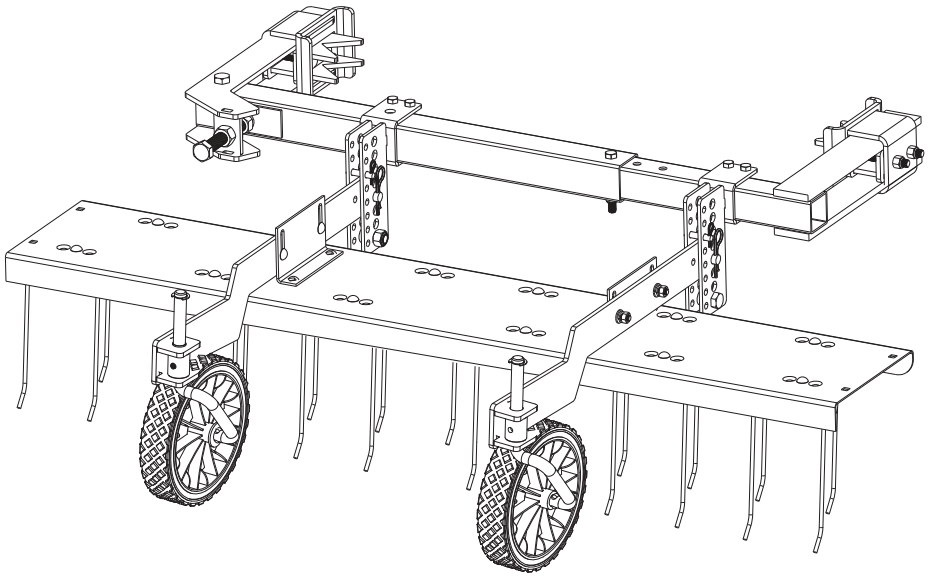

Llame a Servicio al Cliente, sin cargo: 877-728-8224

¡Visítenos en la web!
www.brinly.com

Importante: Este manual contiene información para la seguridad de las personas y de la propiedad. ¡Léalas atentamente antes del montaje y la operación del equipo!

INTRODUCCIÓN Y SEGURIDAD

¡FELICITACIONES por la compra de su nueva aireadora Brinly-Hardy! Su aireadora ha sido diseñada y fabricada para brindar la mejor confiabilidad y desempeño posibles.

RESPONSABILIDADES DEL CLIENTE

Lea y conserve este manual. Las instrucciones le permitirán montar y mantener la aireadora de forma adecuada.

Lea atentamente y siga las indicaciones de la sección SEGURIDAD de este manual.

Siga un programa regular de mantenimiento y cuidado de su aireadora Brinly-Hardy.

ÍNDICE

SEGURIDAD 2
VISTA DE LOS COMPONENTES Y LISTA DE REFERENCIA 4
MONTAJE 5-9
FUNCIONAMIENTO 10-11
MANTENIMIENTO Y ALMACENAMIENTO 12
GARANTÍA LIMITADA 12

SEGURIDAD

Este símbolo contribuirá a señalar las precauciones de seguridad importantes que aparecen en todo este manual. Significa: ¡ATENCIÓN! ¡MANTÉNGASE ALERTA! Su seguridad está en juego.

WARNING
RISK OF SEVERE INJURY!

KEEP CHILDREN OFF!

READ OWNER'S MANUAL BEFORE USING. SAFETY RODS MUST BE IN PLACE WHILE IN OPERATION.

MOUNTING AND ADJUSTMENT

1. Select a smooth flat surface such as a driveway, sidewalke, etc...
2. Attach thatcher to drawbar of tractor.
3. Loosen nuts on gauge wheels and drawbar.
4. Adjust gauge wheels and thatcher drawbar so tine tray is level with ground, and tine tips are 1/2 inch above flat surface.
5. Tighten all nuts securely.

ADVERTENCIA
¡RIESGO DE LESIÓN SEVERA!

¡MANTENGA ALEJADOS A LOS NIÑOS!

LEA EL MANUAL DEL PROPIETARIO ANTES DE USARLO. LAS VARAS DE SEGURIDAD DEBEN ESTAR EN SU LUGAR MIENTRAS SE OPERA.

MONTAJE Y AJUSTE

1. Seleccione una superficie suave y plana, como una entrada para carros, una acera, etc.
2. Adhiera la barda a la barra de ajuste del tractor.
3. Afloje las tuercas de las ruedas de graduación y de la barra de ajuste.
4. Ajuste las ruedas de graduación y la barra de ajuste para que la bandeja de púa esté nivelada con el suelo y las puntas de púa estén media pulgada por encima de la superficie plana.
5. Apriete muy bien todas las tuercas.

ATTENTION
RISQUE DE BLESSURE GRAVE !

GARDER À L'ÉCART DES ENFANTS !

LIRE LE GUIDE DE L'UTILISATEUR AVANT DE FAIRE FONCTIONNER. LES BARRES DE SÉCURITÉ DOIVENT ÊTRE EN PLACE DURANT LE FONCTIONNEMENT.

MONTAGE ET RÉGLAGE

1. Choisir une surface lisse et plate telle qu'une allée, un trottoir, etc.
2. Attacher la déchaumeuse à la barre d'attelage du tracteur.
3. Desserrer les écrous sur les roulettes de terrage et la barre d'attelage.
4. Ajuster les roulettes de terrage et la barre d'attelage de la déchaumeuse de telle sorte que le support à dents soit parallèle à la surface plate et que l'extrémité des dents se trouve à 0,5 pouces du sol.
5. Resserrer à fond tous les écrous.

U.S. PAT NO.
4,689,941
5,042,243

La etiqueta de seguridad que se muestra en esta sección está ubicada en áreas importantes del producto para llamar la atención sobre riesgos de seguridad potenciales.

En las etiquetas de seguridad del producto, las palabras PELIGRO, ADVERTENCIA y PRECAUCIÓN se usan con el símbolo de alerta de seguridad. PELIGRO identifica los riesgos de seguridad más graves.

Siempre que sea necesario, el manual del operador explica también todo riesgo potencial de seguridad a través de mensajes especiales de seguridad identificados con la palabra PRECAUCIÓN y con el símbolo de alerta de seguridad.

NOTAS GENERALES (OPERACIÓN)
Debe tener cuidado al remolcar o utilizar cualquier accesorio. Este accesorio combinado con la distribución del peso, el radio de giro y la velocidad del vehículo remolcador (es decir, cortadora de césped de giro cero [Zero Turn Radius, ZTR]) puede ocasionar lesiones graves o la muerte del operador, daños al vehículo remolcador o al accesorio si no se utiliza correctamente. Siga todas las precauciones de seguridad del vehículo remolcador que se encuentran en el manual del propietario del tractor, incluyendo las siguientes precauciones:

- Asegúrese de que el peso combinado del vehículo remolcador (peso del remolque + peso del operador) sea superior al peso remolcado máximo del accesorio (peso del accesorio vacío + peso de la carga).
- No exceda la capacidad máxima de remolque del vehículo remolcador.
- No exceda el rango máximo de fuerza de tracción del vehículo remolcador. La fuerza de tracción es la fuerza horizontal requerida para tirar del accesorio (incluido el peso de la carga).
- Solo remolque este producto en el modo de remolque o en la configuración de velocidad del vehículo o a menos de 5 mph. No exceda las 5 mph.
- La velocidad de remolque debe ser siempre lo suficientemente lenta como para mantener el control. Viaje lentamente y sea cuidadoso al desplazarse por terreno desnivelado. Esquive los pozos, las rocas y las raíces.
- Disminuya la velocidad antes de girar y no haga giros bruscos.
- Utilice ángulos de giro amplios para asegurarse de que el accesorio siga el trayecto del vehículo remolcador.
- No utilice el accesorio en pendientes pronunciadas. Una carga pesada podría causar la pérdida de control o el vuelco del accesorio y del vehículo remolcador. Es posible que sea necesario agregar pesos adicionales a su vehículo; verifique con el fabricante del vehículo remolcador para obtener recomendaciones.
- Cuando se utilice en pendientes, reduzca el peso remolcado.
- Realice movimientos lentos y graduales sobre las pendientes. No realice cambios bruscos en la velocidad, las direcciones ni los giros.
- Si arranca y se detiene bruscamente en las colinas, puede perder el control de la dirección o el vehículo remolcador puede inclinarse.
- No arranque ni se detenga bruscamente cuando ascienda o descienda en una colina. Evite arrancar en la subida de una colina.
- Reduzca la velocidad y tenga más cuidado en las laderas. Las condiciones del césped pueden afectar la estabilidad del vehículo. Tenga extremo cuidado al usar la máquina cerca de las bajadas.
- No maneje cerca de arroyos, zanjas y autopistas.
- Preste atención al tráfico al cruzar carreteras o al conducir cerca de ellas.
- Tenga cuidado al subir el vehículo a un remolque o camión, o al bajarlo de estos.
- Sea extremadamente cuidadoso cuando conduzca en reversa.
- Cuando use reversa, diríjase hacia atrás cuidadosamente y en línea recta para evitar cerrarse en V. No permita que las ruedas del vehículo remolcador hagan contacto con la barra de tracción del accesorio. Podrían producirse daños.
- Deténgase en suelo nivelado, desenganche los impulsores, active el freno de mano y apague el motor antes de abandonar la posición del operador por cualquier motivo, incluso al vaciar el accesorio.
- Use este accesorio solo para el fin previsto.
- Este accesorio está diseñado para utilizarse en el cuidado del césped y en aplicaciones para el hogar. No remolque detrás de un vehículo en una carretera ni en ninguna aplicación de alta velocidad.
  No remolque a velocidades superiores a la velocidad máxima de remolque recomendada.

- No remolque este producto detrás de un vehículo motorizado, como un automóvil o un camión.
- Siempre use calzado adecuado. No use prendas de vestir holgadas que pudieran quedar atrapadas en las partes móviles.
- Mantenga la vista y la concentración en el vehículo remolcador, el accesorio y el área de trabajo. No se distraiga con otras cosas.
- Preste atención a los pozos y demás peligros ocultos en el terreno.
- Mantenga el vehículo remolcador y el accesorio en buenas condiciones de funcionamiento y mantenga en su sitio los dispositivos de seguridad.
- En caso de golpear contra algún objeto extraño, detenga el vehículo remolcador y el accesorio e inspecciónelos para comprobar que no estén dañados. Todo daño debe ser reparado antes de volver a poner en marcha y en funcionamiento el equipo.
- Mantenga todas las piezas en buenas condiciones y correctamente instaladas. Repare las partes dañadas inmediatamente. Reemplace todas las piezas desgastadas o rotas. Reemplace todas las calcomanías de seguridad y con instrucciones desgastadas o dañadas. Mantenga ajustadas todas las tuercas, pernos y tornillos.
- No modifique el accesorio ni los dispositivos de seguridad. Las modificaciones no autorizadas del vehículo remolcador o del accesorio pueden afectar su función y seguridad, e invalidan la garantía.

VEHÍCULO REMOLCADOR Y CÓMO REMOLCAR DE MANERA SEGURA

- Conozca los controles del vehículo remolcador y aprenda a detenerse de manera segura. LEA EL MANUAL DEL PROPIETARIO DEL VEHÍCULO REMOLCADOR antes de ponerlo en funcionamiento.
- Revise los frenos del vehículo remolcador antes de ponerlo en funcionamiento. Ajuste o realice el mantenimiento de los frenos cuando sea necesario.
- La distancia necesaria para detenerse aumenta con la velocidad y el peso de la carga remolcada. Desplácese lentamente y calcule el tiempo y la distancia que necesita para detenerse.
- Utilice solo enganches aprobados. Remolque este accesorio únicamente con un vehículo remolcador que tenga un enganche diseñado para remolcar. No acople este accesorio a un lugar distinto del punto de enganche aprobado.
- Siga las recomendaciones del fabricante del vehículo en cuanto a los límites de peso del equipo remolcado y para remolcar en pendientes. Use contrapesos o lastres en las ruedas, según lo descrito en el manual del operador del vehículo remolcador.
- No avance cuesta abajo en punto muerto.
- No permita que los niños operen el vehículo remolcador. No permita que los adultos operen el vehículo remolcador si no han recibido instrucciones adecuadas o si no han leído el manual del propietario.

PROTEJA A QUIENES LO RODEAN

- Antes de operar cualquier función de este accesorio o vehículo remolcador, observe si en las cercanías hay transeúntes.
- Mantenga a niños, transeúntes y mascotas alejados, a una distancia segura, mientras opera este o cualquier otro accesorio.
- Tenga cuidado al hacer marcha atrás. Antes de retroceder, verifique que no haya transeúntes atrás.

NO PERMITA QUE NADIE SE SUBA AL ACCESORIO REMOLCADO NI AL VEHÍCULO REMOLCADOR

- No transporte pasajeros.
- No permita que nadie, especialmente los niños, se suba a este accesorio, al vehículo remolcador ni al soporte del enganche. Las personas que suban pueden sufrir lesiones, que son el resultado de ser golpeados por objetos extraños, o caerse durante arranques, paradas y giros bruscos.
  Asimismo, pueden obstruir la visión del operador y hacer que este haga funcionar el accesorio de manera poco segura.

INSTRUCCIONES DE SEGURIDAD ESPECÍFICAS PARA LA AIREADORA

- Siga las instrucciones de este manual para asegurarse de que la aireadora esté correctamente instalada.
- No use la bandeja de la aireadora como escalón.
- No permita que la aireadora golpee contra superficies duras, como cordones, entradas de automóviles o escalones.
- Use la aireadora en superficies de tierra o césped únicamente.
- Cuando no esté en uso, cambie la aireadora al modo de transporte para evitar que se dañen las púas.
- No agregue ni amontone peso en la bandeja de la aireadora.
- Para usar la aireadora de montaje frontal, se recomienda quitar el kit de peso frontal, a menos que el manual del ZTR o el manual del accesorio trasero requieran del peso frontal; en ese caso, mantenga el kit de peso y use según las instrucciones.

NOTA:

Si tiene preguntas sobre la instalación, comuníquese con el servicio al cliente de Brinly Hardy llamando al teléfono 877-728-8224.

VISTA DE LOS COMPONENTES Y LISTA DE REFERENCIA

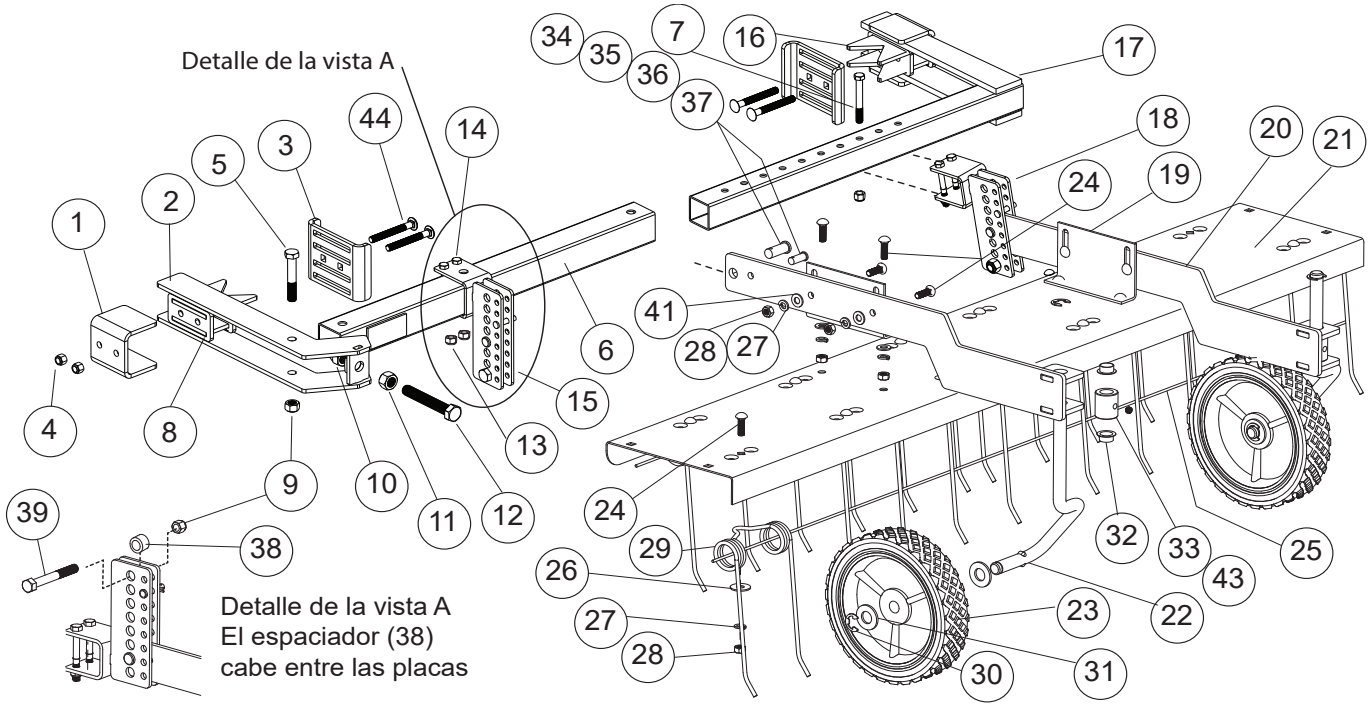

REF.	NRO. DE PARTE	DESCRIPCIÓN	CANT.
1	1020505-10	Soporte de fijación	2
2	1009749-10	Brazo de fijación	1
3	1020506-10	Placa de fijación	2
4	B-4820	Tuerca de seguridad con nailon de 3/8"	5
5	2M1656P	Perno hexagonal de 1/2" x 3-1/2"	1
6	1009774	Tubo con calcomanía	1
7	2M1256P	Perno hexagonal de 3/8" x 3-1/2"	1
8	1020511-10	2" Soporte en V	1
9	B-5096Y	Tuerca de seguridad con nylon de 1/2"	3
10	1009763	Tuerca ciega de 5/8"	1
11	30M2000P	Tuerca hexagonal de 5/8"	1
12	1009764	Perno hexagonal de 5/8" x 4"	1
13	B-4786	Tuerca de seguridad con nylon de 5/16"	4
14	2M1044P	Perno hexagonal de 5/16" x 2-3/4"	4
15	1009752-10	Soporte de pivote largo	1
16	1020510-10	1-3/4" Soporte en V	1
17	1009750-10	Brazo fijo	1
18	1009751-10	Soporte de pivote pequeño	1
19	R-713-10	Soporte del bastidor	2
20	1009770-10	Montaje frontal	2
21	1009773	Bandeja con calcomanía	1

REF.	NRO. DE PARTE	DESCRIPCIÓN	CANT.
22	R-1933-01	Eje	2
23	1009765	Rueda	2
24	11M1016P	Perno de cabeza de hongo de 5/16" x 1"	20
25	R1504	Alambre de seguridad	2
26	R-618	Arandela especial	12
27	40M1000P	Arandela de seguridad de 5/16"	20
28	30M1000P	Tuerca hexagonal de 5/16"	20
29	R-616	Púa	12
30	F-577	Anillo E de 5/8”	4
31	45M2121P	Arandela de 5/8"	4
32	R-719	Cojinete de nailon	4
33	R-720-01	Cubo de la rueda	2
34	R-2303	Pasador de clavija (5/16" x 1-3/8")	2
35	V-219P	Pasador de clavija (1/2" x 1-1/4")	2
36	B-983	Chaveta de horquilla	2
37	D-146P	Chaveta de horquilla	2
38	P-234	Espaciador	2
39	2M1632P	Perno hexagonal de 1/2" x 2"	2
41	45M1111P	Arandela de 5/16"	8
42	1009778	Ribete de caucho (30")	1
43	V-336	Tornillo de fijación 5/16"	2
44	1020477	Perno, de Carruaje 3/8" x 3-1/4"	4

Herramientas requeridas para el armado

- Llave de 3/4"
- Trinquete y casquillo de 15/16"
- Llave de 9/16"
- Llave de 1/2"
- Tijeras
- Alicate
- Set de llaves Allen

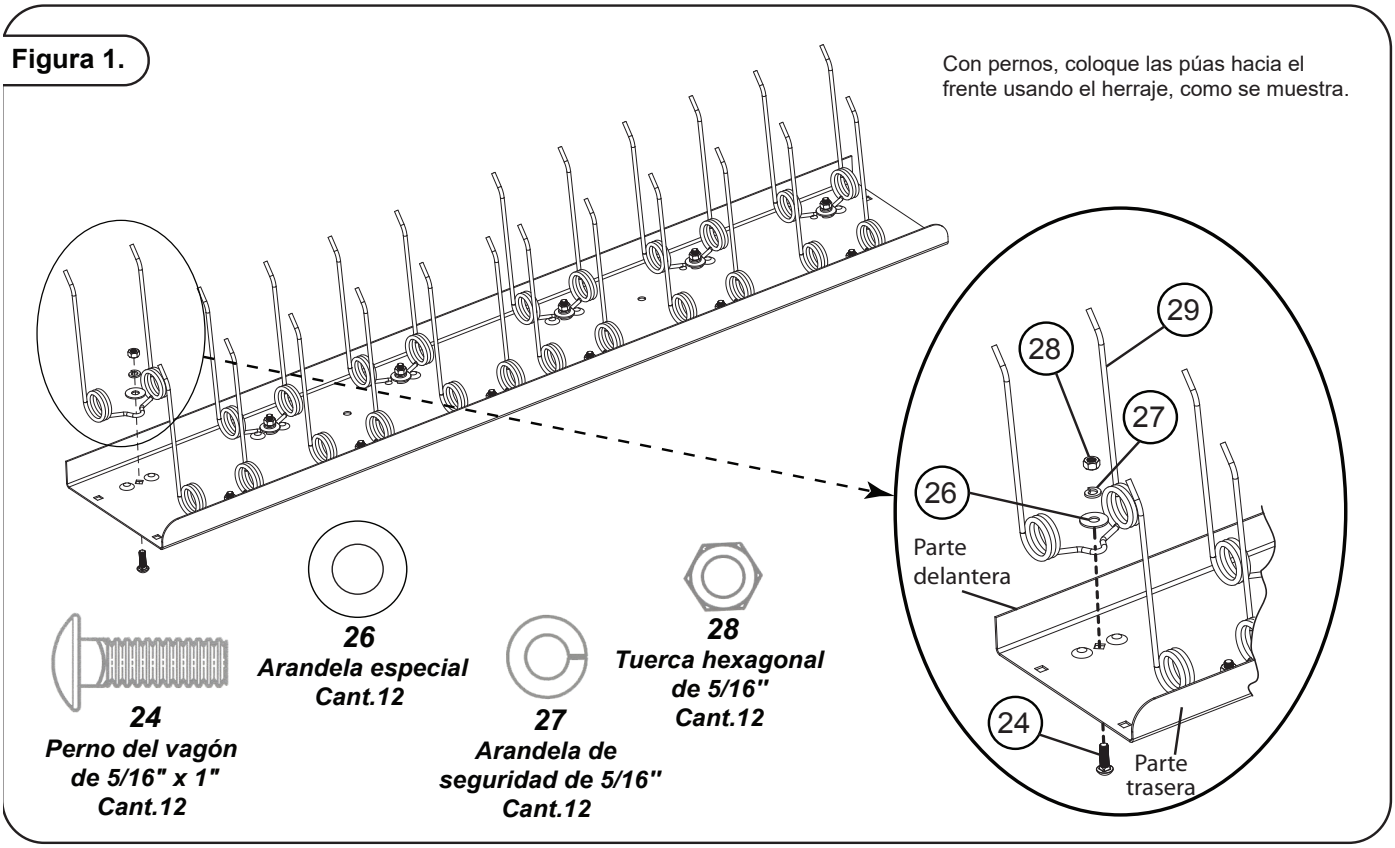

Figura 2.

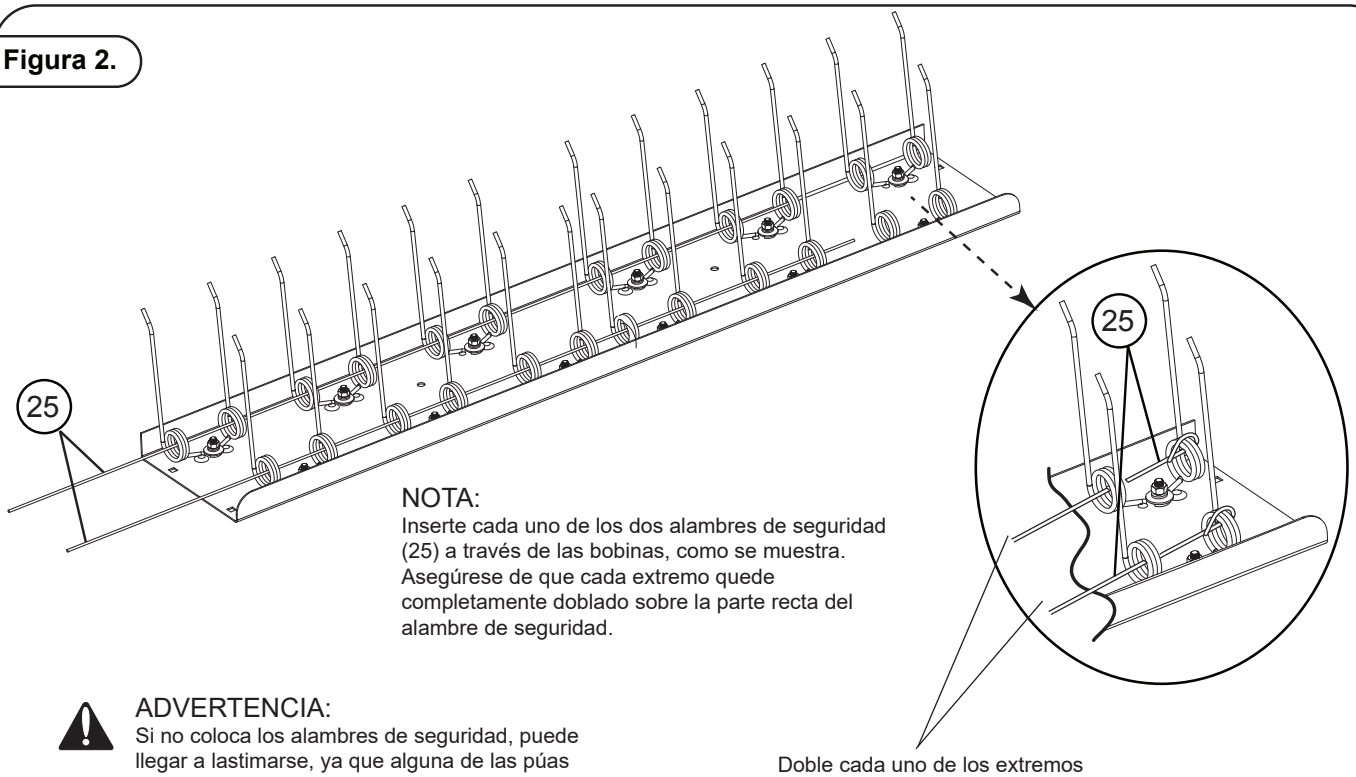

NOTA:
Inserte cada uno de los dos alambres de seguridad (25) a través de las bobinas, como se muestra. Asegúrese de que cada extremo quede completamente doblado sobre la parte recta del alambre de seguridad.

ADVERTENCIA:
Si no coloca los alambres de seguridad, puede llegar a lastimarse, ya que alguna de las púas podría desengancharse de la bandeja.

Doble cada uno de los extremos de ambos alambres de seguridad, como se muestra.

Figura 3.

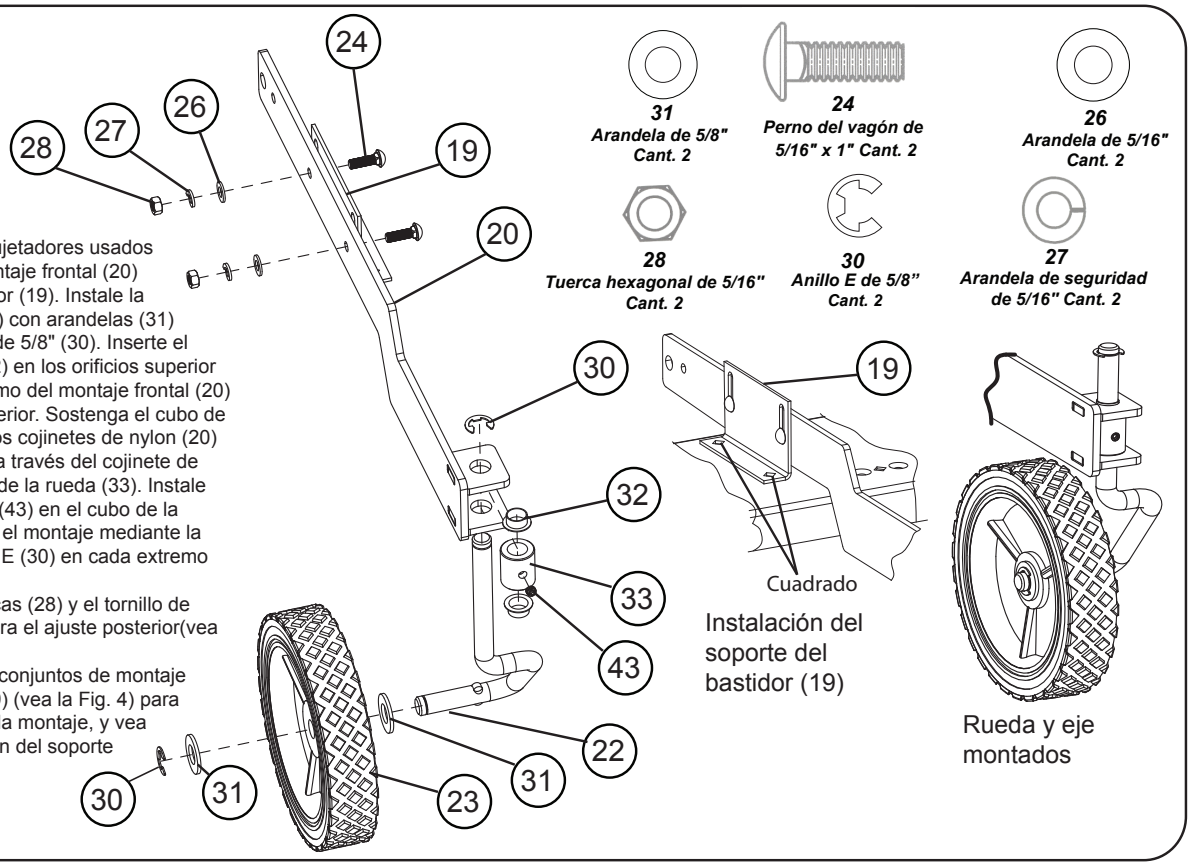

Ajuste a mano los sujetadores usados para atornillar el montaje frontal (20) al soporte del bastidor (19). Instale la rueda (23) al eje (22) con arandelas (31) de 5/8" y el anillo E de 5/8" (30). Inserte el cojinete de nylon (32) en los orificios superior e inferior en el extremo del montaje frontal (20) con la brida en el interior. Sostenga el cubo de la rueda (33) entre los cojinetes de nylon (20) y deslice el eje (22) a través del cojinete de nylon (32) y el cubo de la rueda (33). Instale el tornillo de fijación (43) en el cubo de la rueda (33) y termine el montaje mediante la instalación del anillo E (30) en cada extremo del eje (22).
NOTA: deje las tuercas (28) y el tornillo de fijación (43) flojos para el ajuste posterior(vea las Fig. 9 y 10)
Son necesarios dos conjuntos de montaje delanteros (20) y (19) (vea la Fig. 4) para la orientación de cada montaje, y vea también la Instalación del soporte del bastidor (19).

Figura 4.

Atornille los soportes del bastidor (19) a la bandeja (21) usando los herrajes como se muestra

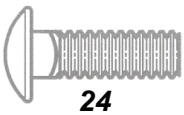

24
Perno del vagón de 5/16" x 1"
Cant. 4

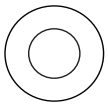

26
Arandela de 5/16"
Cant. 4

28
Tuerca hexagonal de 5/16"
Cant. 4

27
Arandela de seguridad de 5/16"
Cant. 4

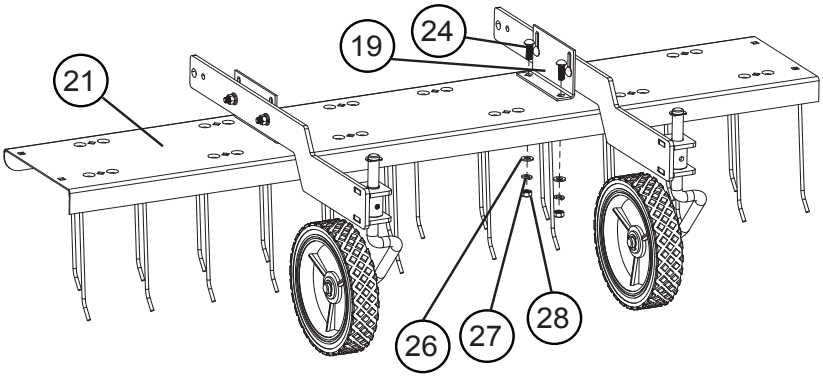

Figura 5.

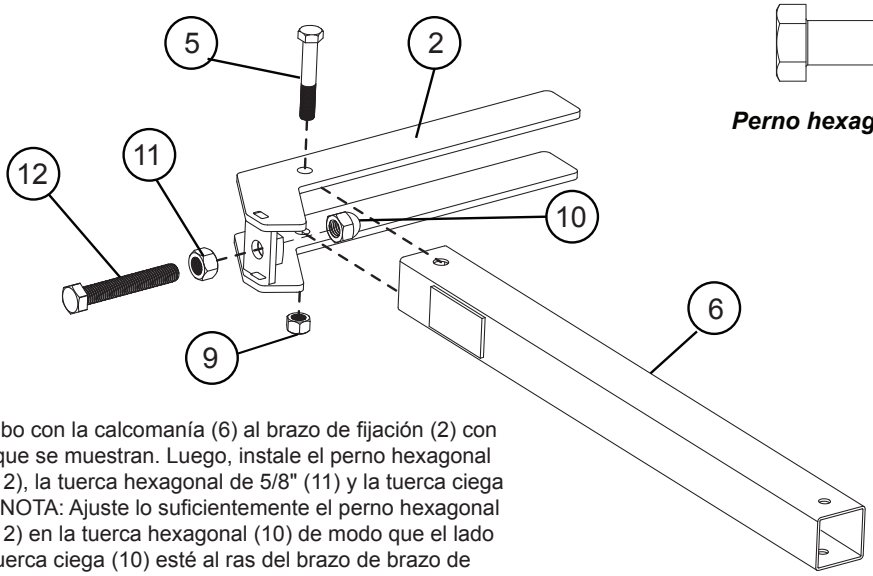

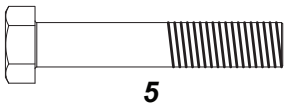

5
Perno hexagonal de 1/2" x 3-1/2"
Cant. 1

9
Tuerca de seguridad con nylon de 1/2"
Cant. 1

Atornille el tubo con la calcomanía (6) al brazo de fijación (2) con los herrajes que se muestran. Luego, instale el perno hexagonal de 5/8" x 4 (12), la tuerca hexagonal de 5/8" (11) y la tuerca ciega de 5/8" (10). NOTA: Ajuste lo suficientemente el perno hexagonal de 5/8" x 4 (12) en la tuerca hexagonal (10) de modo que el lado plano de la tuerca ciega (10) esté al ras del brazo de brazo de fijación (2).

11
Tuerca hexagonal de 5/8"
Cant. 1

10
Tuerca ciega de 5/8"
Cant. 1

12
Perno hexagonal de 5/8" x 4"
Cant. 1

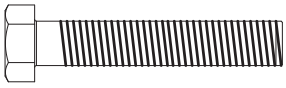

Figura 6.

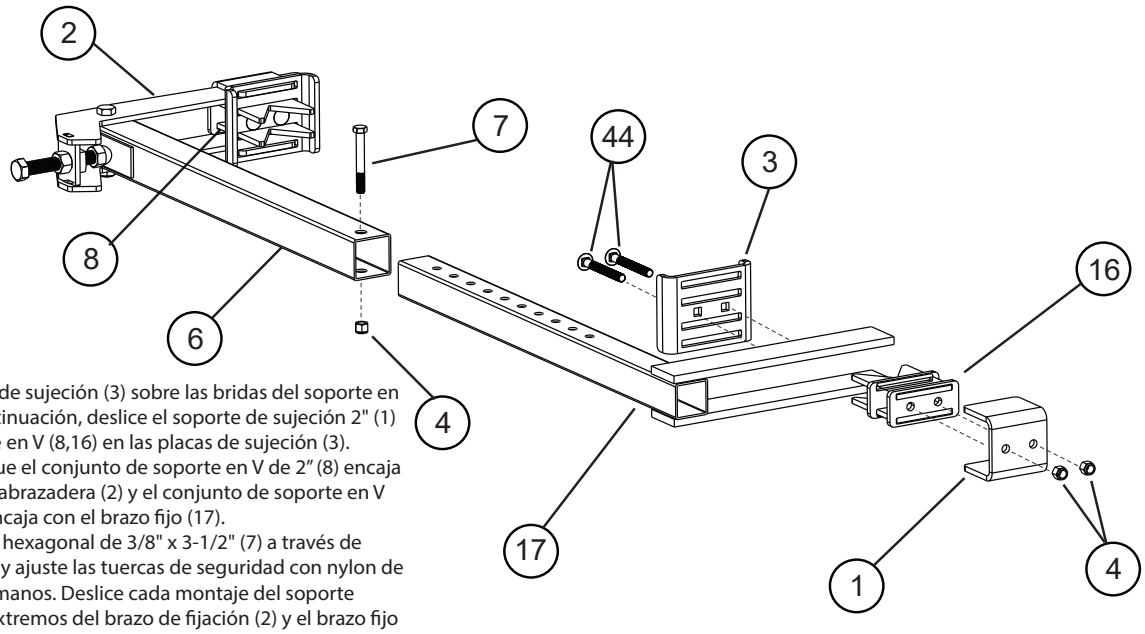

Deslice la placa de sujeción (3) sobre las bridas del soporte en V (8,16) y, a continuación, deslice el soporte de sujeción 2" (1) sobre el soporte en V (8,16) en las placas de sujeción (3). Asegúrese de que el conjunto de soporte en V de 2″ (8) encaja con el brazo de abrazadera (2) y el conjunto de soporte en V de 1-3/4″ (16) encaja con el brazo fijo (17).
Inserte el perno hexagonal de 3/8" x 3-1/2" (7) a través de todas las piezas y ajuste las tuercas de seguridad con nylon de 3/8" (4) con las manos. Deslice cada montaje del soporte en V sobre los extremos del brazo de fijación (2) y el brazo fijo (17).
Ajuste las tuercas de seguridad con nylon de 3/8" por completo.
Deslice el brazo fijo (17) por el tubo con la calcomanía (6) y atornille las dos piezas juntas, manteniendo el dedo de la tuerca de seguridad con nylon de 3/8" apretado para el ajuste posterior.

Figura 7.

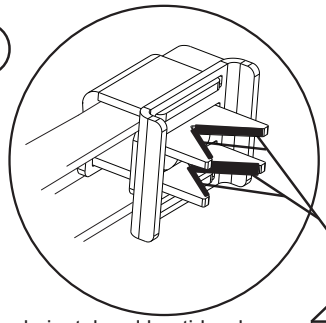

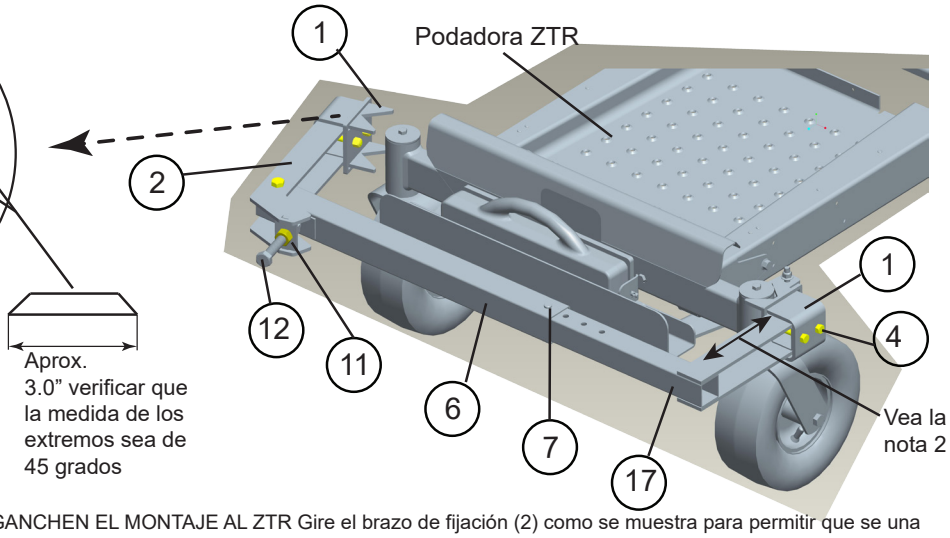

NOTA: Antes de instalar el bastidor de apoyo en el ZTR, asegúrese de aplicar el ribete de caucho (42) a cada soporte en V. Verifique y corte 8 pc aproximadamente de 3,0" de largo. Hay 30,0" de ribete de caucho (42) proporcionado con el visto con la aireadora

Aprox. 3.0” verificar que la medida de los extremos sea de 45 grados

SE RECOMIENDA QUE DOS PERSONAS ENGANCHEN EL MONTAJE AL ZTR Gire el brazo de fijación (2) como se muestra para permitir que se una fácilmente. Con un compañero, sostenga el montaje hasta las rueditas del tractor y gire el brazo de fijación hacia atrás para que se conecte con el tubo cilíndrico por encima de la rueda del ZTR. Ajuste el perno de 3/8" x 4" (12) hasta que la tuerca ciega conecte la placa con muescas situada en el tubo con la calcomanía (6). Con una llave de 15/16" ajuste el perno de 3/8" x 4" (12) hasta que el montaje esté bien conectado al ZTR. La posición ideal del brazo de fijación (2) cuando esté completamente ajustado es perpendicular (90°) al tubo con la calcomanía (6).
Nota:
1) Si el brazo de fijación (2) no es perpendicular al tubo con la calcomanía (6), afloje el perno de 3/8" x 4" (12) y quite el montaje. Quite el perno de 3/8" x 3-1/2" (7) y la tuerca de 3/8" (4) y mueva el tubo con la calcomanía hacia dentro o fuera sobre el montaje del brazo fijo (17) para reajustarlo, según si necesita calzar un bastidor más pequeño o más amplio, respectivamente.
2) Para mantener el espacio entre la parte trasera del montaje y el frente del ZTR lo más pequeño posible, los dos soportes en "V" (8,16) se pueden ajustar al aflojar la tuerca de seguridad de 3/8" (4) y deslizar todo el conjunto hacia atrás, hacia la parte delantera del ZTR. Mantenga siempre el montaje en paralelo con la parte delantera del ZTR.
Una vez que se realicen los ajustes, asegúrese de que todas las tuercas y los pernos estén bien ajustados y que el montaje esté BIEN asegurado a la parte delantera del ZTR.

Figura 8.

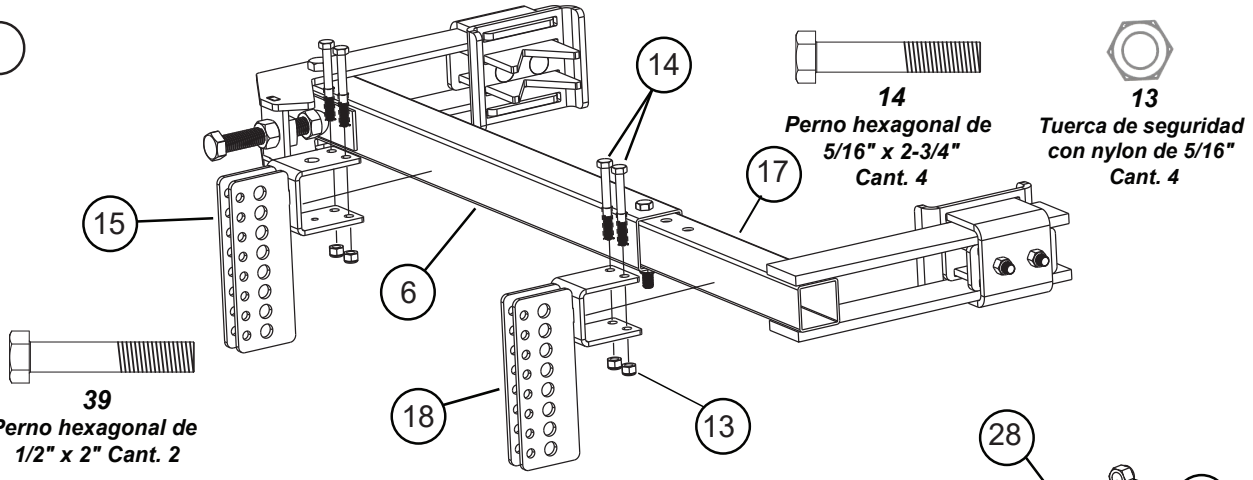

Deslice el soporte de pivote grande (15) sobre el tubo con la calcomanía (6). Deslice el soporte de pivote pequeño (18) sobre el brazo fijo (17). Sujete los dos soportes de pivote en el lugar con los herrajes como se muestra.
Los soportes de pivote se pueden identificar de la siguiente manera: el soporte de pivote (15) tiene 6 orificios sobre la pestaña de montaje en U, y el soporte de pivote (18) tiene 4 orificios.
NOTA: Asegúrese de instalar el espaciador (28) entre las placas verticales de los soportes de pivote (15) y (18). Sujete el espaciador en su lugar con el perno hexagonal de 1/2" x 2 (39) y la tuerca de seguridad con nylon de 1/2" (9), haga esto en cada soporte de pivote.
NOTA: No ajuste las tuercas con nylon de 5/16" (13) por completo porque es posible que deba mover los soportes de pivote para que encajen con el montaje frontal (20) después de que se haya montado la aireadora (vea la Fig. 9)

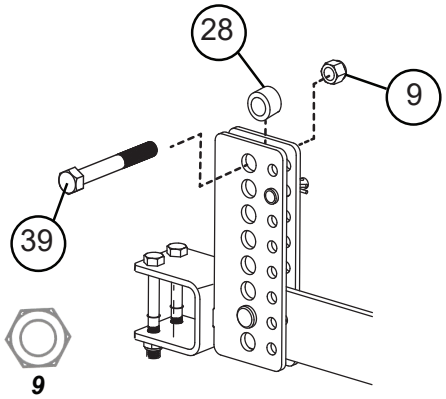

Figura 9.

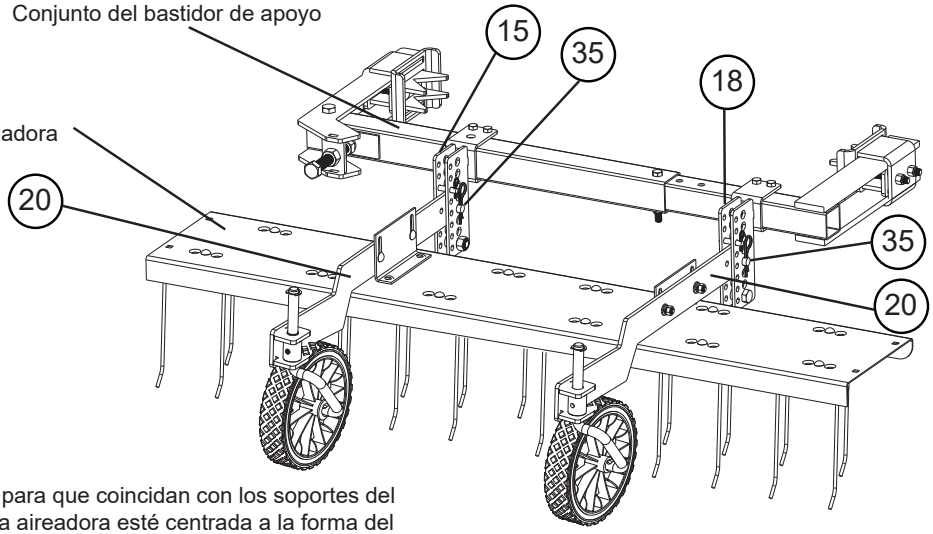

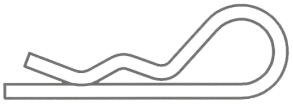

37
Chaveta de horquilla de 1/8"
Cant. 2

Ajuste los soportes de pivote (15) y (18) para que coincidan con los soportes del montaje frontal (20). Asegúrese de que la aireadora esté centrada a la forma del ZTR
Los soportes de montaje frontales (20) y el conjunto de la aireadora deben estar nivelados. Ajuste la altura de los soportes de montaje frontales en relación a los orificios de los soportes de pivote (15) y (18) cuando la unidad esté nivelada y luego instale el pasador de clavija de 1/2" x 1" (35) en ambos lados y asegúrelo con la chaveta de horquilla (37).
NOTA: Los soportes de pivote (15) y (18) se pueden voltear 180 grados para un mayor ajuste.

35
Pasador de clavija de 1/2" x 1-1/4"
Cant. 2

Figura 10.

La aireadora se puede usar de dos maneras: Para configurar como aireadora para la hierba, vea el paso 1 Para escarificar el suelo, vea el paso 2

1-CONFIGURACIÓN DE LA ALTURA DE LA AIREADORA:
- Para ajustar la altura de la púa, seleccione una superficie lisa y plana, como un camino de entrada, la acera o el piso del garaje.
- Coloque una tabla como plataforma de 1/2" para apoyar la fila delantera y trasera de las púas, como se muestra. Las ruedas deben estar en la superficie plana.
- Use las ranuras del soporte de bastidor (19) para ayudar a nivelar la aireadora
- Asegúrese de que las púas estén sobre la tabla y ajuste los pernos del vagón de 5/16" x 1" (24) y las tuercas hexagonales de 5/16" (28) de la Figura 3.
- Después del paso 1, asegúrese de que ambos montajes (20) estén nivelados con el suelo y ajuste ambos tornillos de ajuste (43)

2-CONFIGURACIÓN DE LA ALTURA DE LA ESCARIFICADORA
- Para ajustar la altura de la púa, seleccione una superficie lisa y plana, como un camino de entrada, la acera o el piso del garaje.
- Use las ranuras del soporte de bastidor (19) para ayudar a nivelar la aireadora
- Asegúrese de que las púas estén sobre una superficie lisa y ajuste los pernos del vagón de 5/16" x 1" (24) y las tuercas hexagonales de 5/16" (28) de la Figura 3.
- Después del paso 2, asegúrese de que ambos montajes (20) estén nivelados con el suelo y ajuste ambos tornillos de ajuste (43)

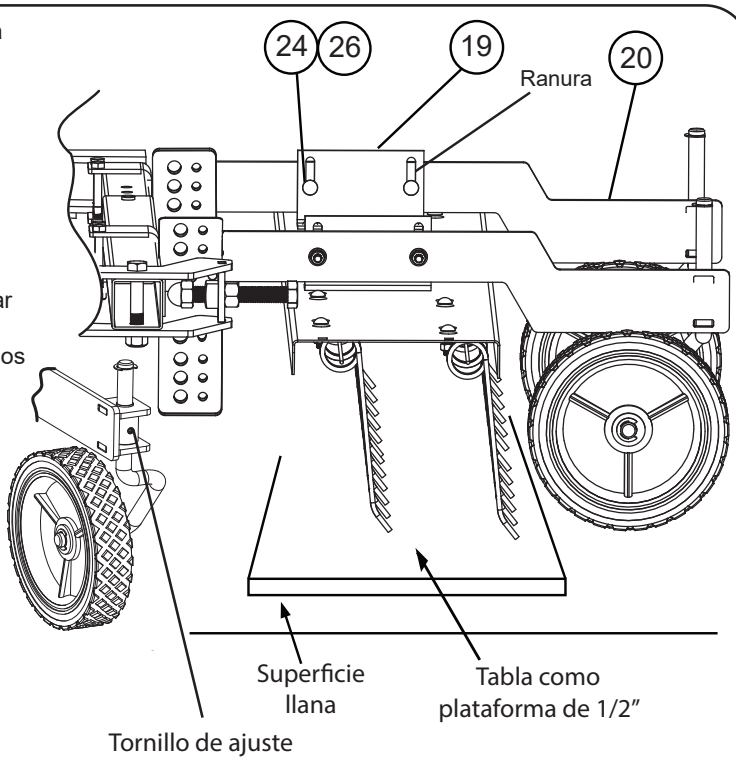

Figura 11.

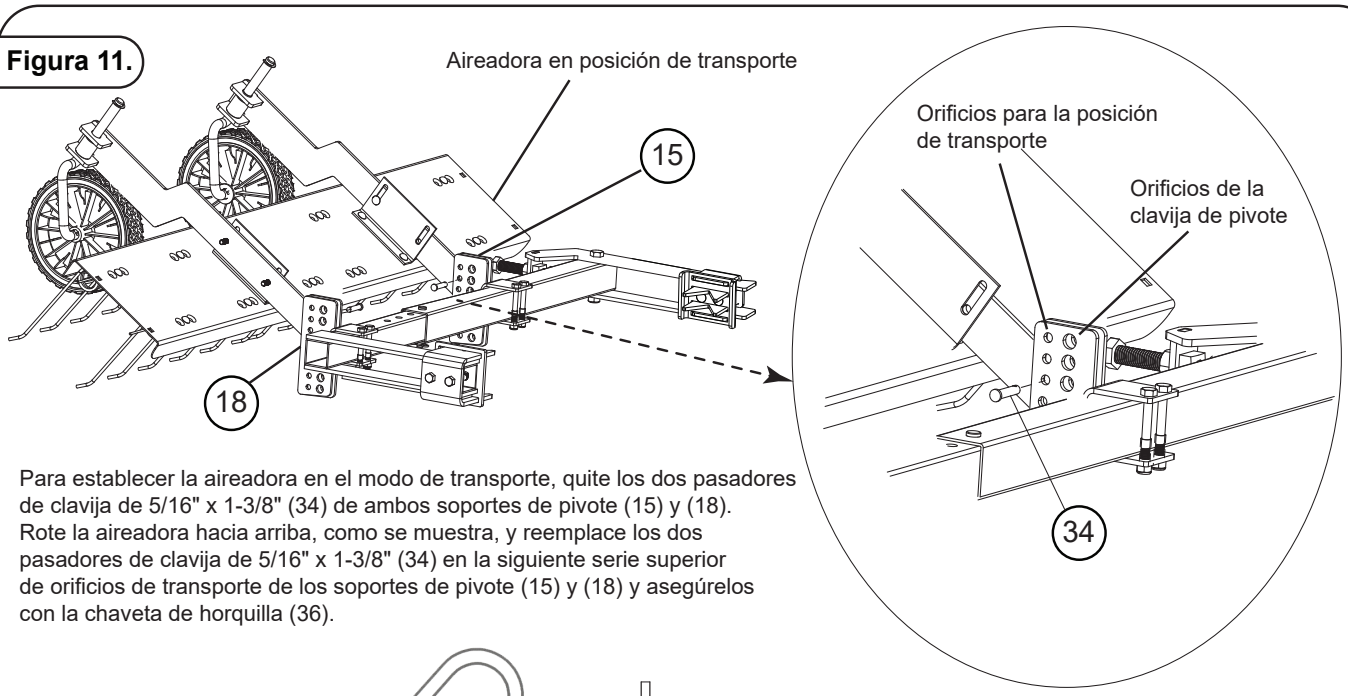

Para establecer la aireadora en el modo de transporte, quite los dos pasadores de clavija de 5/16" x 1-3/8" (34) de ambos soportes de pivote (15) y (18). Rote la aireadora hacia arriba, como se muestra, y reemplace los dos pasadores de clavija de 5/16" x 1-3/8" (34) en la siguiente serie superior de orificios de transporte de los soportes de pivote (15) y (18) y asegúrelos con la chaveta de horquilla (36).

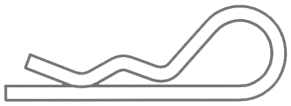

36
Chaveta de horquilla de .08"
Cant. 2

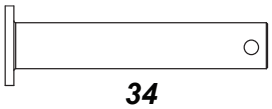

34
Pasador de clavija de 5/16" x 1-3/8"
Cant. 2

USO

PRECAUCIÓN: ¡Evite las lesiones! Evite dañar las púas. Use la configuración de transporte al remolcar la aireadora a través de entradas de automóviles y aceras de hormigón o asfalto.

Deben usarse gafas de seguridad al manejar la aireadora.

Una carga excesiva puede causar la pérdida de control en las pendientes. La distancia necesaria para detenerse aumenta con la velocidad y el peso de la carga remolcada.

Para usar la aireadora de montaje frontal, se recomienda quitar el kit de peso frontal, a menos que el manual del ZTR o el manual del accesorio trasero requieran del peso frontal; en ese caso, mantenga el kit de peso y use según las instrucciones.

PESO DE LA AIREADORA

NOTA: No coloque peso extra en la bandeja de la aireadora:

Modelo	Peso
DTZ-48BH	70 lb (peso de la aireadora en seco)

ALTURA DEL CÉSPED Y FUNCIONAMIENTO DE LAS PÚAS

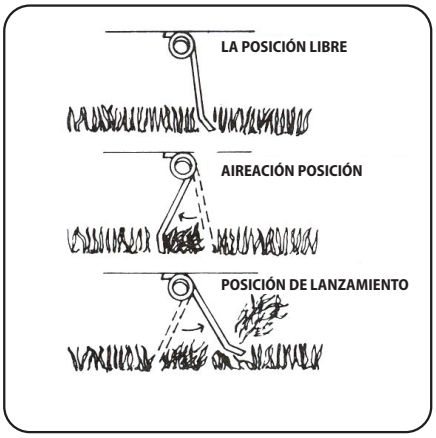

El césped no debe superar los 7,5 cm (3") de altura para que las púas funcionen correctamente en la configuración para airear.

Al usarse, las púas de la aireadora deben doblarse hacia atrás y ‘lanzar’ el césped seco hacia adelante tal como se muestra a continuación.

Si las púas parecen arrastrarse en el suelo sin moverse hacia delante, esto significa que la bandeja está demasiado baja y que debe levantarse.

Si las púas permanecen en la posición libre, esto significa que la bandeja está demasiado alta y debe bajarse.

Haga todos los ajustes necesarios, hacia arriba o hacia abajo, sin superar ¼" cada vez que los realice, hasta lograr los resultados adecuados.

Si la aireadora no tiene un movimiento continuo durante la operación, haga lo siguiente:

- Confirme que la altura de las púas de la aireadora esté correctamente ajustada.
- Confirme que todas las tuercas y los pernos que fijan la aireadora al montaje frontal estén ajustados.

VELOCIDAD

La mejor velocidad de operación es de 5 km/h (3 mph) o menos.
La velocidad máxima de operación es de 8 km/h (5 mph).

FRECUENCIA

- Puede airear el césped en verano, en otoño y cuando se encuentra inactivo en invierno. No se recomienda la aireación durante el comienzo del período de crecimiento activo.
- El comienzo del otoño o de la primavera son momentos apropiados para airear el césped de estación fría.
- El comienzo del verano es el momento apropiado para airear el césped de estación cálida.
- Se recomienda que el grado de humedad del césped sea entre moderado y seco en el momento de airearlo.
- Puede necesitar varias pasadas para airear el césped completamente. Haga cada pasada en la misma dirección para no dañar las raíces del césped.
- El proceso de aireación puede dejar el césped desprolijo. Tenga paciencia. Con fertilización y riego apropiados, el césped puede crecer fuerte y en abundancia.
- La aireadora puede usarse sola o cuando corta el césped.

MANTENIMIENTO

La clave para que su aireadora sirva durante muchos años sin inconvenientes es mantenerla limpia y seca.

Después de los primeros 30 minutos de uso, compruebe que todos los sujetadores estén ajustados. En adelante, revise periódicamente que todos los sujetadores estén ajustados.

PRECAUCIÓN: ¡Evite las lesiones! No opere la aireadora sin antes colocar los alambres de seguridad.
No mantener los alambres de seguridad instalados podría provocar lesiones personales si se soltara una púa de la bandeja de la aireadora.

Las púas se fabrican y se prueban para asegurar su alta calidad y durabilidad. Sin embargo, si necesitara reemplazar una púa, comuníquese con el departamento de atención al cliente de Brinly Hardy para adquirir repuestos de púas y alambres de seguridad.
El mantenimiento de las púas se puede hacer de la siguiente manera:

1. Enderece el ángulo en el extremo del alambre de seguridad y retire de la fila de púas.
2. Usando un destornillador u otra herramienta similar como palanca, abra las lengüetas que sostienen la púa que necesita mantenimiento. Las lengüetas también se pueden abrir golpeando ligeramente hacia abajo desde la parte superior de la bandeja de la aireadora.
3. Retire la púa y reemplácela con una púa nueva.
4. Mientras sostiene la nueva púa en posición, doble las lengüetas de vuelta a la posición de cerrado.
5. Vuelva a colocar el alambre de seguridad.

Asegúrese de pasar el alambre de seguridad por cada bucle de púa y orificio de las púas en las lengüetas de la bandeja.
Vuelva a doblar el extremo del alambre de seguridad para sostener la fila de púas. Asegúrese de que ambos extremos doblados del alambre de seguridad estén doblados alrededor del bucle de la púa exterior.

Aplique una capa delgada de aceite a las púas después de cada uso para evitar la corrosión.

En caso de corrosión sobre las superficies pintadas, lije levemente y luego pinte el área con esmalte.

Retire los residuos que se acumulan entre las púas periódicamente.

Verifique que las piezas móviles se muevan libremente y, en caso de ser necesario, lubríquelas con aceite.

ALMACENAMIENTO

PRECAUCIÓN: ¡Evite las lesiones! Las púas de la aireadora son filosas. Debe tener cuidado cuando escoja un lugar de almacenamiento para este producto.

Almacene la aireadora en un pasillo de poco tránsito.
Almacene la aireadora con las puntas de las púas apuntando hacia la pared o el suelo.
Almacene la aireadora en el suelo o a poca distancia del suelo.
No almacene la aireadora colgando de la pared, del cielorraso ni con las puntas de las púas apuntando hacia afuera.
La barra de tracción constituye un peligro de tropiezo. Evite dejar la barra de tracción en pasillos o lugares de paso.

SINCE 1839
BRINLY

GARANTÍA LIMITADA DEL FABRICANTE

ESCARIFICADORS

Brinly-Hardy Company extiende la siguiente garantía limitada en relación con la nueva mercadería adquirida y utilizada en los Estados Unidos (y en sus posesiones y territorios) y en Canadá.

Brinly Hardy Company brinda una garantía de los productos mencionados a continuación contra defectos de materiales y fabricación y, a su criterio, reparará o reemplazará, sin costo alguno, toda pieza con defectos de materiales o fabricación. Esta garantía limitada solo se aplicará si este producto ha sido armado, utilizado y ha recibido mantenimiento de acuerdo con el manual de funcionamiento provisto con el producto, y no ha sido sujeto a maltrato, abuso, uso comercial, negligencia, accidente, mantenimiento inadecuado, modificación, vandalismo, robo, fuego, agua, ni daño ocasionado por otro peligro o desastre natural.

Reemplazaremos toda parte que se encuentre defectuosa dentro del período de garantía sin costo. Nuestra obligación en esta garantía se limita expresamente al reemplazo o la reparación, según nuestro criterio, de las partes que presenten defectos de materiales o fabricación.

CÓMO OBTENER SERVICIO: Los reemplazos de partes cubiertas por la garantía están disponibles, solo con el comprobante de compra, en nuestro Departamento de Atención al Cliente de Accesorios Pull Behind. Llame al 877-728-8224.

Esta garantía limitada no ofrece cobertura en los siguientes casos:

a) Artículos de mantenimiento rutinario tales como lubricantes y filtros.
b) Deterioro normal del acabado exterior debido al uso o a exposición.
c) Cargos de transporte o trabajo.
d) La garantía no incluye el uso de alquiler.

Ninguna otra garantía, como alguna garantía implícita de comerciabilidad o idoneidad para un propósito particular, se aplica después del período vigente de garantía escrita expresa mencionada con respecto a las partes que se identifican a continuación. Ninguna otra garantía expresa, sea escrita u oral, excepto como se menciona anteriormente, otorgada por cualquier persona o entidad, como un distribuidor o minorista, con respecto a cualquier producto, obligará a Brinly-Hardy Co. Durante el período de garantía, la única solución es la reparación o el reemplazo de la parte como se estipula anteriormente.

Las disposiciones, como se expresan en esta garantía, brindan la única y exclusiva solución emanada de la venta. Brinly-Hardy Co. no será responsable por pérdidas o daños incidentales o indirectos, incluidos, entre otros, los gastos ocasionados por los servicios de cuidado del césped o los gastos de alquiler para reemplazar temporalmente el producto garantizado.

Algunos estados no permiten la exclusión o limitación de daños incidentales o indirectos, o limitaciones sobre el período de duración de una garantía implícita, de manera que las exclusiones o limitaciones anteriores podrían no aplicarse en su caso.

Durante el período de garantía, la única solución es el reemplazo de la parte. En ningún caso la recuperación de cualquier tipo será superior al monto del precio de compra del producto vendido. La modificación de las características de seguridad del producto invalidará esta garantía. Usted asume el riesgo y la obligación por la pérdida, daño, o lesión a su persona y a su propiedad o a terceros y su propiedad que surjan a raíz del mal uso y la incapacidad para usar este producto. NOTA: *Esta garantía limitada no se extenderá a nadie distinto al comprador original o a la persona para quien fue adquirida como un regalo.*

La duración de la presente garantía limitada se extiende mientras usted posea el producto adquirido mediante un vendedor autorizado. **La cobertura finaliza una vez que usted venda o transfiera el producto.**

La presente garantía limitada no incluye a ningún otro comprador que no sea el comprador original del producto, ni cubre ningún producto adquirido a un tercero no autorizado. Si usted no es el comprador original del producto, nuestra garantía limitada no cubrirá el producto y deberá aceptar el producto “TAL COMO SE ENCUENTRA” y “con todos los defectos”.

Se le podrá solicitar un comprobante de compra que demuestre que usted es el comprador original del producto, que compró el producto a través de un distribuidor autorizado y que está legítimamente facultado a hacer una reclamación en los términos de esta garantía limitada.

Cómo se relaciona la ley estatal con esta garantía: Esta garantía limitada le otorga a usted derechos legales específicos y usted podría tener también otros derechos que varían de un estado a otro.

IMPORTANTE: El período de garantía indicado a continuación empieza con el COMPROBANTE DE COMPRA. Sin el comprobante de compra, el período de garantía empieza desde la fecha de fabricación determinada por el número de serie de fabricación. Todas las partes reemplazadas en garantía se considerarán parte del producto original, y cualquier garantía de las partes reemplazadas expirará al mismo tiempo que la garantía del producto original.

PERÍODO DE GARANTÍA:

Consulte a continuación la lista de las partes pertinentes.

Uso Estándar / Residencial:

Marco de Acero y Partes de Acero	2 años
Los dientes	90 dias
Neumáticos / Ruedas	90 dias
Conducción: Cadena y Piñón	90 dias

El resto de las partes con desgaste normal o fallas de componentes de este producto tendrán cobertura por un periodo de 90 días.

Si este equipo se utiliza con fines comerciales y/o en múltiples propiedades, la garantía será de 90 días a partir de la compra para todas las partes.