SINCE 1839
BRINLY

MANUEL DU PROPRIÉTAIRE

AÉRATEUR À POINTES POUSSÉ

MODÈLE :

PSA-18BH
PSA-18BH-A

- Assemblage
- Installation
- Fonctionnement
- Pièces de Rechange

Appelez gratuitement le service clientèle: 877-728-8224

Visitez en ligne!
www.brinly.com

Important: Ce manuel contient des informations sur la sécurité des personnes et des biens. Lisez-le attentivement avant de monter et d'utiliser l'équipement!

INTRODUCTION

FÉLICITATIONS pour votre nouvel achat Brinly-Hardy ! Cet accessoire a été conçu, conçu et fabriqué pour vous offrir la meilleure fiabilité et les meilleures performances possibles.

Si vous rencontrez un problème auquel vous ne pouvez pas remédier facilement, n'hésitez pas à contacter notre service clientèle compétent sans frais au 1-877-728-8224. Nous avons des techniciens compétents et bien formés pour vous aider dans le montage et l'utilisation de votre produit.

RESPONSABILITÉS DU CLIENT

- Veuillez lire et conserver ce manuel. Les instructions vous permettront d'assembler et de maintenir produit correctement.
- Veuillez lire attentivement et respecter la section SÉCURITÉ de ce manuel.
- Suivez un programme régulier pour entretenir et prendre soin de votre produit Brinly-Hardy.

TABLE DES MATIÈRES

OUTILS REQUIS 2
SÉCURITÉ 3
PIÈCES . . . . . 4 - 5
ASSEMBLÉE . . . . . 6 - 9

UTILISATION ET ENTRETIEN
- Caractéristiques 10
- Opération . . . . . 10 - 11
- Entretien 11
- Service 11

GARANTIE 12

OUTILS REQUIS POUR L'ASSEMBLAGE :

- Clé de 13 po (x2)
- Clé de 10 po (x2)
- Pince à Bec Effilé
- Gants

RECORD D'ACHAT INFORMATIONS

Enregistrez vos informations d'achat dans les espaces prévus ci-dessous :

DATE D'ACHAT _____

NOM DE L'ENTREPRISE _____

TÉLÉPHONE ENTREPRISE _____

NUMÉRO DE SÉRIE _____

CARACTÉRISTIQUES

Vitesse Maximale Recommandée . . . . . 5 km/h
Profondeur D'aération . . . . . Jusqu'à 2"
Largeur de Travail . . . . . 18"

Lester

Capacité de Poids . . . . . 16 kg
Poids de L'aérateur (Déchargé) . . . . . 20 lb

SÉCURITÉ

UTILISATION EN TOUTE SÉCURITÉ

Ce symbole aidera à souligner les précautions de sécurité importantes dans ce manuel. Ceci signifie - **ATTENTION !SOYEZ VIGILANT ! VOTRE SÉCURITÉ EST EN JEU.**

- Lisez le manuel du propriétaire avant d'utiliser l'aérateur.
- Ne laissez pas les enfants utiliser l'aérateur.
- Ne laissez pas les adultes utiliser l'aérateur sans instruction appropriée ou sans avoir lu le manuel du propriétaire.
- Portez toujours des chaussures solides pendant l'utilisation de l'aérateur. Ne portez pas de vêtements amples qui pourraient se coincer dans les pièces mobiles.
- Concentrez-vous sur l'aérateur tout en gardant les yeux sur la zone à couvrir. Ne vous laissez pas distraire.
- Soyez attentif aux trous sur le terrain et aux autres obstacles potentiellement dangereux.
- N'utilisez pas l'aérateur sur une pente raide.
- Ne dépassez jamais la capacité de charge de 15 kg.
- Ne courez pas et ne faites pas de jogging pendant que vous utilisez l'aérateur.
- N'utilisez l'aérateur-épandeur que sur une pelouse établie et jamais sur un gazon nouvellement posé.
- Embrayez les roues de déplacement en surélevant les dents pour éviter de les endommager lorsque vous traversez des trottoirs, des allées ou des routes en béton ou en asphalte.
- N'utilisez pas l'aérateur à proximité des animaux familiers ou autres.

MISE EN GARDE

- **Les dents présentent des pointes acérées.** Portez des gants et manipulez-les avec précaution.

- Ne montez pas sur l'aérateur.
- Maintenez toutes les fixations serrées pour vous assurer que l'équipement est utilisé en toute sécurité.
- Rangez l'aérateur dans une position qui n'expose pas les dents.
- Rangez l'aérateur à l'intérieur pour prolonger la durée de vie du produit.
- Assurez-vous que le matériel de suspension soit adapté au poids de l'aérateur si vous devez le suspendre à un mur.

REMARQUES

PIÈCES

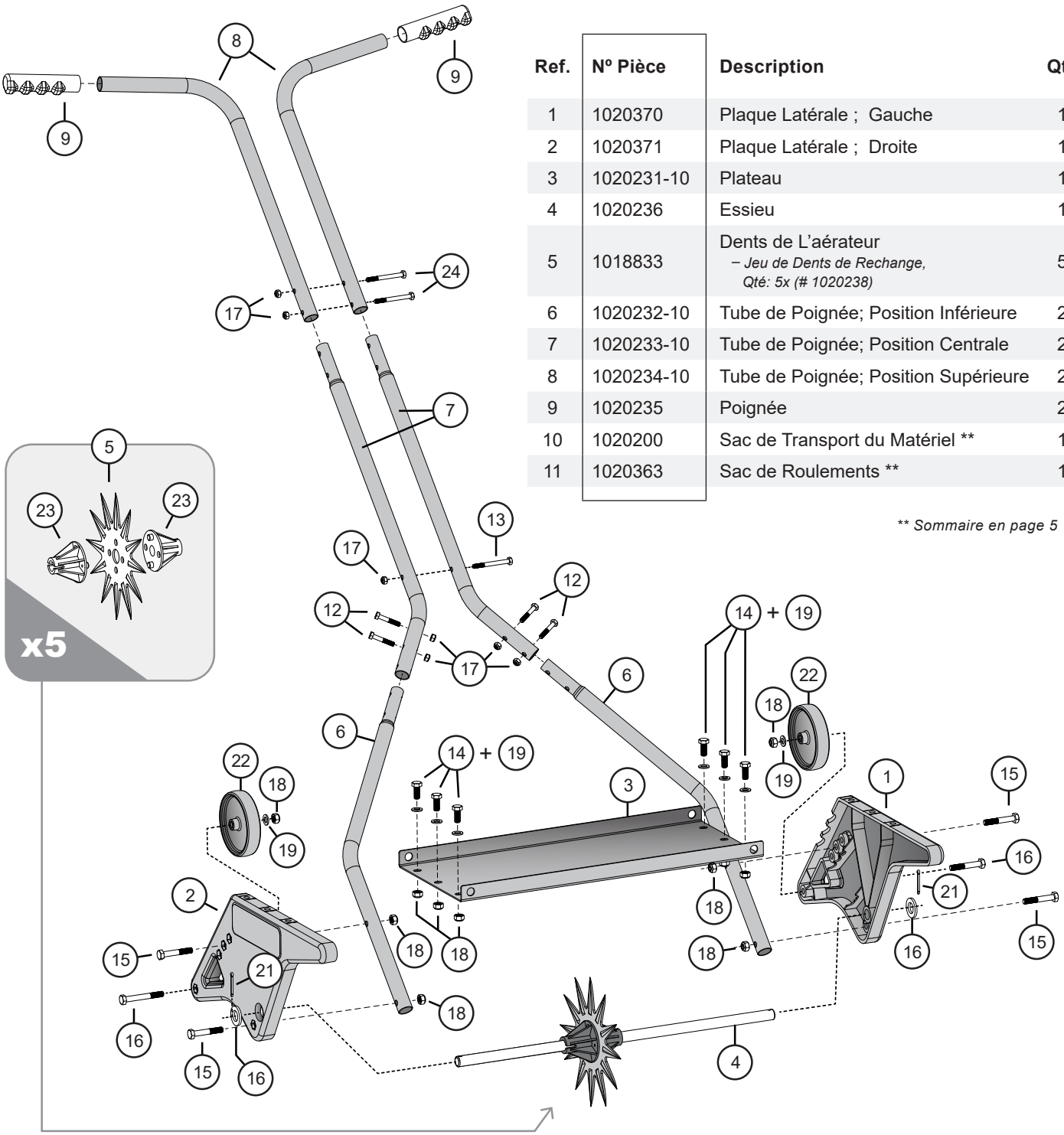

Ref.	Nº Pièce	Description	Qté
1	1020370	Plaque Latérale ; Gauche	1
2	1020371	Plaque Latérale ; Droite	1
3	1020231-10	Plateau	1
4	1020236	Essieu	1
5	1018833	Dents de L'aérateur – *Jeu de Dents de Rechange, Qté: 5x (# 1020238)*	5
6	1020232-10	Tube de Poignée; Position Inférieure	2
7	1020233-10	Tube de Poignée; Position Centrale	2
8	1020234-10	Tube de Poignée; Position Supérieure	2
9	1020235	Poignée	2
10	1020200	Sac de Transport du Matériel **	1
11	1020363	Sac de Roulements **	1

*** Sommaire en page 5*

Des questions sur l'installation?
Pièces manquantes?
Pièces de remplacement?

ARRÊT

NE RETOURNEZ PAS CHEZ LE DÉTAILLANT!

Veuillez plutôt appeler sans frais notre Service d'assistance à la clientèle au 877-728-8224 ou faites-nous parvenir un courriel à l'adresse customerservice@brinly.com

L'IDENTIFICATION MATÉRIEL

Les illustrations sur cette page ont pour but d'accélérer l'identification du matériel lors de l'assemblage.

NE PAS RETOURNER LE PRODUIT S'IL MANQUE DES PIÈCES.
Veuillez appeler : 1 (877) 728-8224

(12) Boulon; Tête Hex, M6 x 1.00 x 30 (x4) . . . . . .
M06H10030P05

(13) Boulon; Tête Hex, M6 x 1.00 x 50 (x1) . . . . . .
M06H10050P05

(14) Boulon; Tête Hex, M8 x 1.25 x 20 (x6) . . . . . .
M08H12520P05

(15) Boulon; Tête Hex, M8 x 1.25 x 50 (x4) . . . . . .
M08H12550P05

(16) Boulon; Tête Hex, M8 x 1.25 x 65 (x2) . . . . . .
M08H12565P05

(24) Boulon; Tête Hex, M6 x 1.00 x 55 (x2) . . . . . .
M06H10055P05

(17) Contre-écrou; en Nylon, M6 x 1.00 (x7) . . . . . .
M06N100P05

(18) Contre-écrou; en Nylon, M8 x 1.25 (x12) . . . . . .
M08N125P05

(19) Rondelle; M8 (x8) . . . . . .
M08P16016FL

(20) Rondelle; Plate, M16 (x6) . . . . . .
M16P30030FW

(21) Goupille; 3.5mm, (x2) . . . . . .
M16P30030FW

Ref.	Nº Pièce	Description	Qté
10	1020200	Sac de Transport du Matériel	1
12	M06H10030P05	Boulon; Tête Hex, M6 x 1.00 x 30	4
13	M06H10050P05	Boulon; Tête Hex, M6 x 1.00 x 50	1
14	M08H12520P05	Boulon; Tête Hex, M8 x 1.25 x 20	6
15	M08H12550P05	Boulon; Tête Hex, M8 x 1.25 x 50	4
16	M08H12565P05	Boulon; Tête Hex, M8 x 1.25 x 65	2
17	M06N100P05	Contre-écrou; en Nylon, M6 x 1.00	7
18	M08N125P05	Contre-écrou; en Nylon, M8 x 1.25	12
19	M08P16016FL	Rondelle, M8	8
20	M16P30030FW	Rondelle; Plate, M16	6
21	1020239	Goupille, 3.5mm	2
22	1020237	La roue	2
24	M06H10055P05	Boulon; Tête Hex, M6 x 1.00 x 55	2
11	1020363	Sac de Roulements	1
23	B-5425	Roulements	10

PIÈCES SUPPLÉMENTAIRES : **Quatre rondelles supplémentaires sont fournies, mais peuvent ne pas être nécessaires après l'étape 2.** (#20, rondelle plate; M16 - Qté. 4 restantes)

Conseils D'assemblage

Les illustrations de la page 5 sont à l'échelle. Pour une identification plus rapide du matériel lors de l'assemblage, posez simplement le matériel au-dessus de l'illustration.

Les sacs de matériel sont emballés individuellement et étiquetés pour correspondre à chaque étape de l'assemblage.

Des informations et des vidéos supplémentaires sont disponible sur notre site : **brinly.com**

Ce code QR renvoie directement à la page du produit :

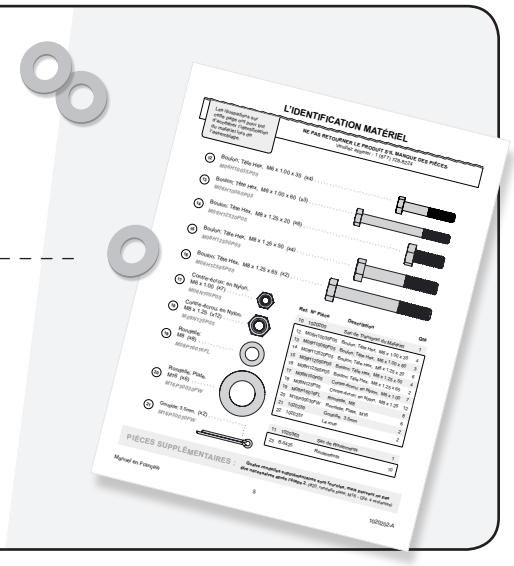

Étape 1

Alignez les plaques latérales (**1**) et (**2**) avec le plateau (**3**) comme illustré.

Fixez les boulons en partant du haut en utilisant :

- x6 M8 x 1.25 x 20 Boulon; Tête Hex (**14**)
- x6 M8 Rondelle (**19**)
- x6 M8 Contre-écrou en Nylon (**18**)

Ne serrez pas complètement les boulons (encore).

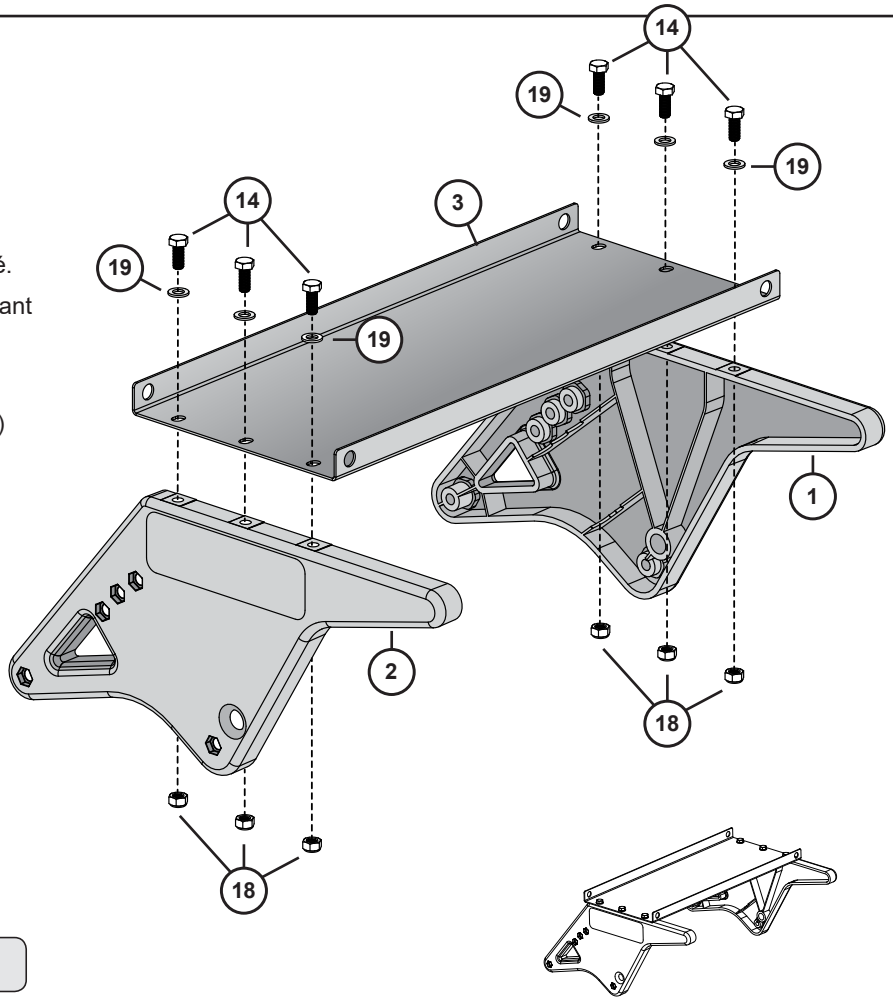

Sac de Matériel 1

Outils: Clé M13 *(x2)*

MISE EN GARDE : Portez des gants lorsque vous manipulez les dents de l'aérateur. Les dents de l'aérateur sont très acérées.

Étape 2-A

Soyez prudent lorsque vous les manipulez. Faites glisser l'axe (**4**) à travers la première plaque latérale (**1**). *Voir illustration ci-après.*

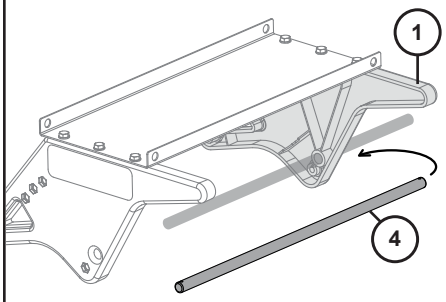

Installez cinq jeux de roulements (**23**) et de dents (**5**) sur l'essieu (**4**) dans le sens indiquée :

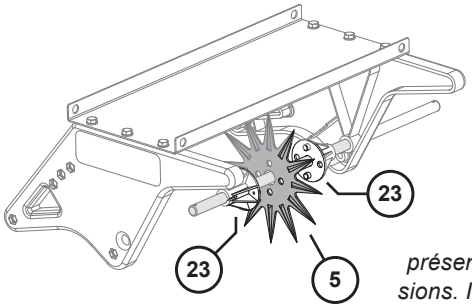

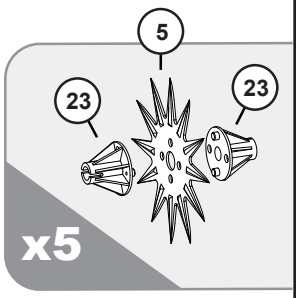

REMARQUE : Les roulements (23) présentent deux petites ouvertures et extensions. Ils prennent en sandwich les dents (5), en les traversant pour souder l'ensemble.

Sac de Matériel 2

Outils: Pince à Bec Effilé

Après avoir ajouté toutes les dents et les roulements :

- Faites coulisser l'essieu (**4**) à travers la deuxième plaque latérale (**2**) et positionnez l'ensemble au centre.
- Ajoutez une rondelle (**20**) à chaque extrémité de l'essieu (**4**).

REMARQUE : *Des rondelles supplémentaires (20) sont prévues pour éviter le déplacement des dents ou leur mouvement horizontal lors de cette étape. Elles peuvent être rajoutées sur les extrémités de l'essieu).*

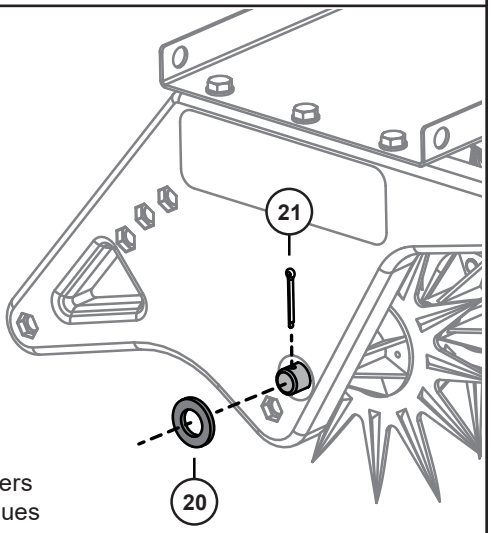

Fixez l'ensemble en faisant coulisser les goupilles fendues (**21**) à travers les extrémités de l'essieu, puis pliez les extrémités des goupilles fendues avec une pince.

Étape 2-B

Serrez complètement les boulons de l'étape 1.

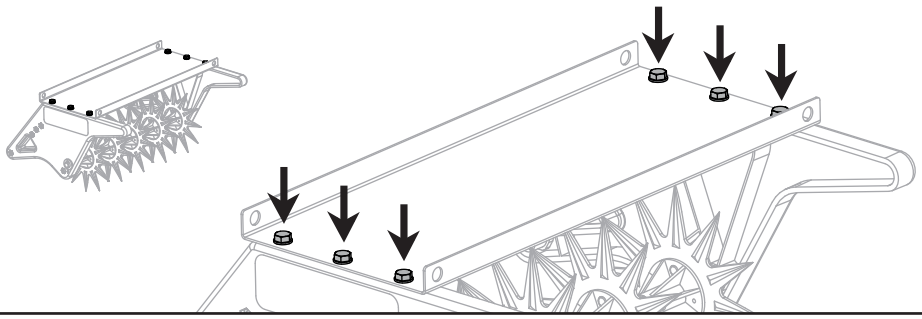

REMARQUE

3 tubes différents sont utilisés lors de l'assemblage.

Veillez à ajouter les tubes appropriés lors des étapes 3-5.

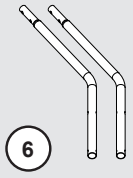

6

Tube de Poignée Inférieure

(Étape 3)

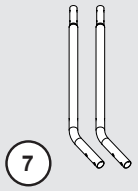

7

Tube de Poignée Centrale

(Étape 4)

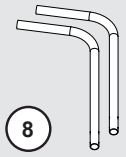

8

Tube de Poignée Supérieure

(Étape 5)

Étape 3

Alignez les tubes de la poignée inférieure (**6**) comme illustré et fixez-les aux plaques latérales (**1** et **2**) avec :

- x4 M8 x 1.25 x 50 Boulon; Tête Hex (**15**)
- x6 M8 Contre-écrou; en Nylon (**18**)

Ne pas trop serrer.

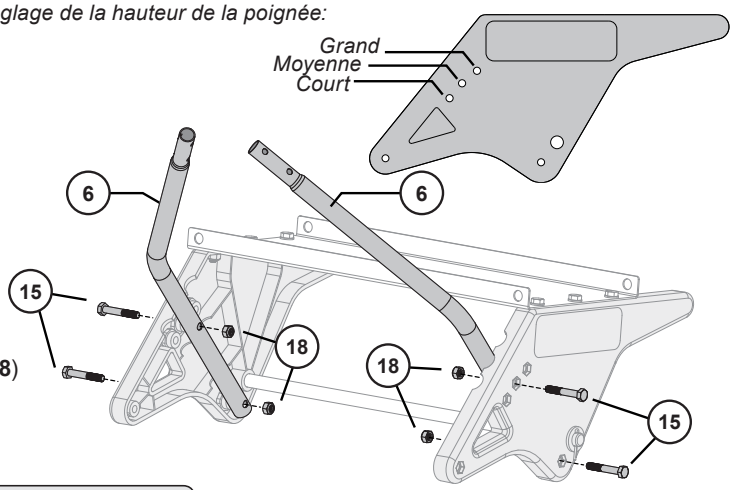

Sac de Matériel 3

Outils: Clé M13

Les dents et les bagues ne sont pas illustrées ici par souci de clarté.

Étape 4-A

Placez un boulon sur les tubes de poignée centraux (**7**) pour les relier aux tubes de poignée inférieurs (**6**) en utilisant :

- x4 M6 x 1.00 x 30 Boulon; Tête Hex (**12**)
- x4 M6 Nylon Locknuts (**17**)

Ne pas trop serrer.

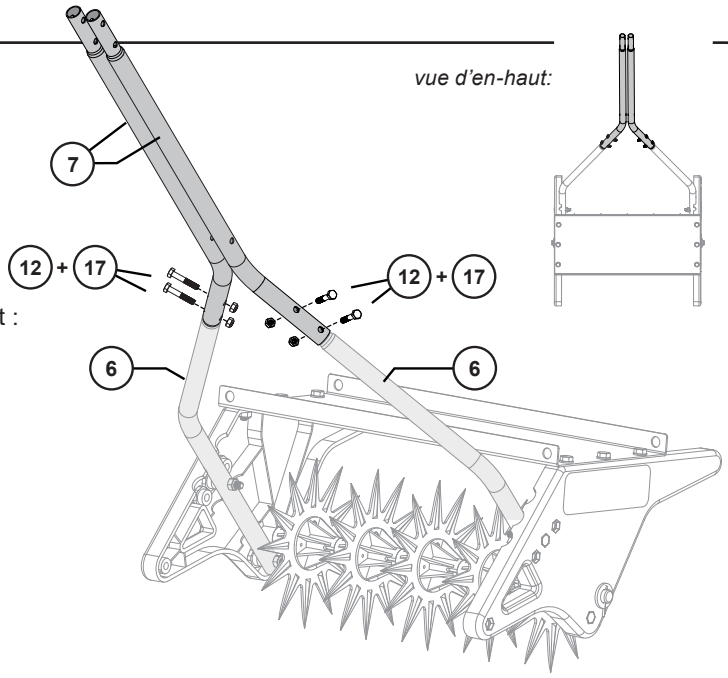

Sac de Matériel 4

Outils: Clé M10 *(x2)*

Étape 4-B

Outils: Clé M10 *(x2)*

Boulonnez les tubes de la poignée centraux (**7**) ensemble en utilisant :

- x1 M6 x 1.00 x 50, Boulon; Tête Hex (**13**)
- x1 M6 Contre-écrou; en Nylon (**17**)

Ne pas trop serrer.

Sac de Matériel 4

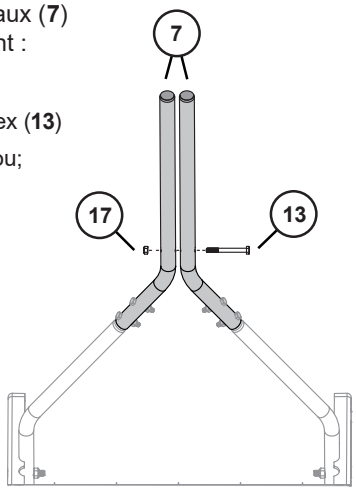

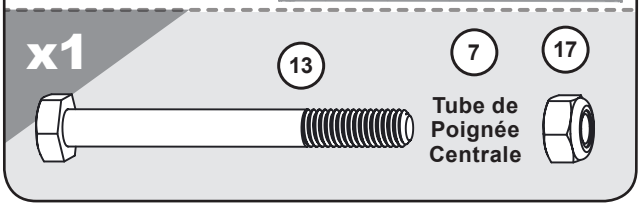

Étape 5

Outils: Clé M10 *(x2)*

Boulonnez les tubes de la poignée supérieurs (**8**) aux tubes de la poignée centraux (**7**) ensemble en utilisant :

- x2 M6 x 1.00 x 55, Boulon; Tête Hex (**24**)
- x2 M6 Contre-écrou; en Nylon (**17**)

Veillez à ne pas trop serrer les boulons. Faites ensuite coulisser les poignées (**9**) sur les tubes supérieurs (**8**).

Sac de Matériel 5

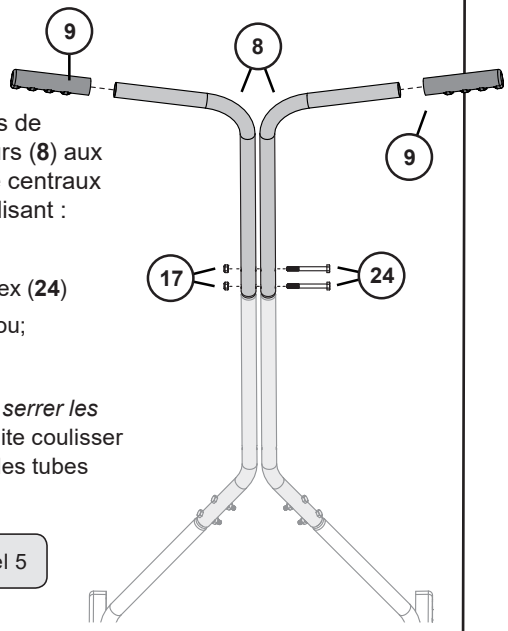

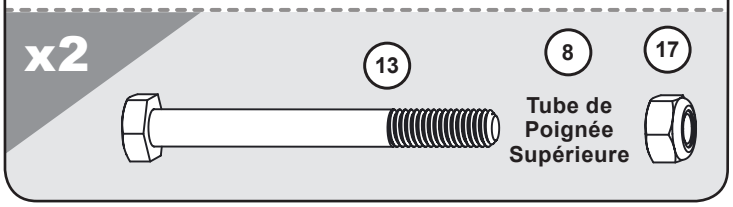

Étape 6

Outils: Clé M13

À la base des plaques latérales (**1** et **2**) , alignez les roues (**22**) comme illustré et fixez-les en utilisant :

- x2 M8 x 1.25 x 65, Boulon; Tête Hex (**16**)
- x2 M8 Washers (**19**)
- x2 M8 Nylon Locknuts (**18**)

REMARQUE : *Assurez-vous que la roue puisse tourner librement.*

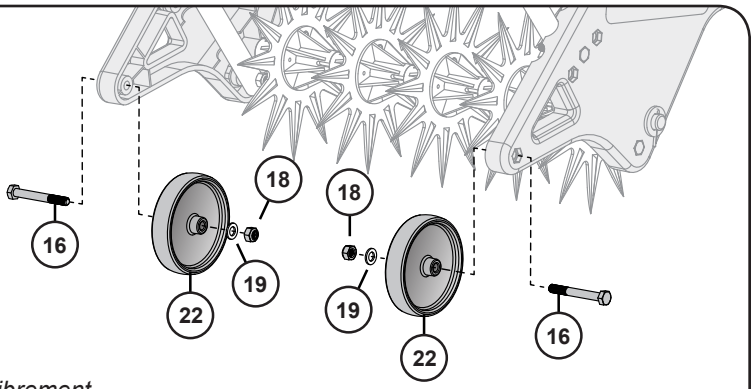

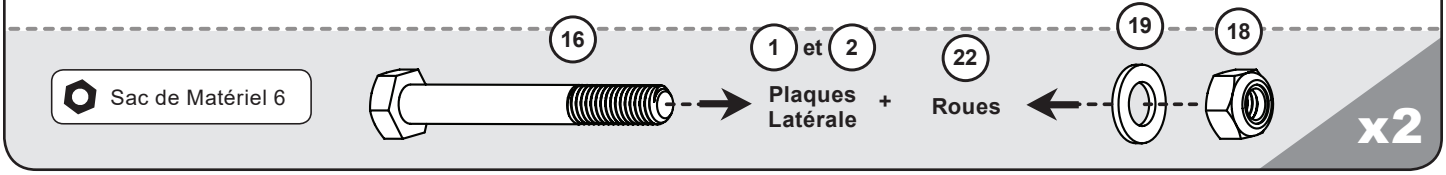

L'assemblage est terminé!

UTILISATION ET ENTRETIEN

MODEL:

PSA-18BH
PSA-18BH-A
SECTION D'UTILISATION ET D'ENTRETIEN

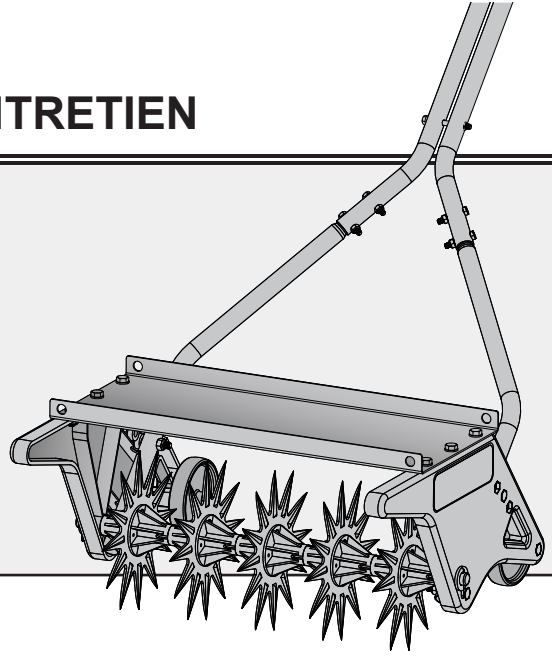

CARACTÉRISTIQUES

Recommandé
Vitesse **MAXIMALE** . . . . . 5 km/h

Profondeur D'aération . . . Jusqu'à 2"

Largeur de Travail . . . . . 18"

Lester

Capacité de poids . . . . . 16 kg

Poids de l'aérateur (déchargé) . . . . . 20 lb

CONDITION D'UTILISATION

Votre aérateur ne doit pas être utilisé lorsque la pelouse est trop humide ou trop sèche. Pour déterminer cela, il suffit de prendre une motte de terre (environ trois pouces de profondeur) et l'examiner.

Si la motte de terre paraît poudreuse et cassante, elle est trop sèche.

Renvoyez le travail à un autre jour après une pluie.

Si la motte paraît humide, passez-la sur la paume de votre main.

Si la motte de terre forme une boule qui ne se brise au contact du sol, elle est trop humide.

Renvoyez le travail à un autre jour le temps pour le sol de sécher.

Si la motte de terre forme une boule qui se brise au contact du sol, alors les conditions sont idéales pour travailler.

FRÉQUENCE

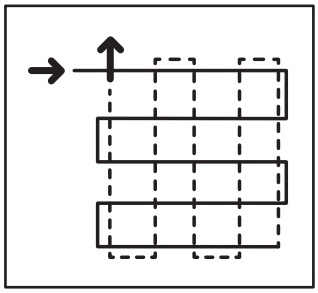

L'aération de la pelouse ne se fait pas en un seul passage. Normalement, il faudra plusieurs passages sur la pelouse.

Alterner la direction de 90 degrés améliorera l'effet d'aération. L'Aérateur peut être utilisé dans une opération indépendante ou peut être utilisé lors de la tonte de votre pelouse

CONSEILS D'UTILISATION

- **MISE EN GARDE :** Pour éviter toute blessure, il est conseillé de porter des chaussures à bout fermé pendant l'utilisation de l'aérateur.
- Les dents présentent des pointes acérées. Portez des gants et manipulez-les avec précaution.

5 km/h

- La vitesse recommandée lors de l'utilisation est de 5 km/h.
- Si le sol est très mou et que l'aérateur du mal à avancer, réduisez le poids dans le bac.
- Ne montez pas sur l'aérateur.
- Maintenez toutes les fixations serrées pour vous assurer que l'équipement est utilisé en toute sécurité.
- Rangez l'aérateur dans une position qui n'expose pas les dents.
- Rangez l'aérateur à l'intérieur pour prolonger la durée de vie du produit.
- Assurez-vous que le matériel de suspension soit adapté au poids de l'aérateur si vous devez le suspendre à un mur.

16 kg

SURCHARGE

- Ne chargez pas plus de 16 kg sur le plateau de l'aérateur, car c'est la capacité de charge maximale.
- La charge sur le plateau peut être augmentée et doit être retenue par une corde, des sangles ou tout autre moyen approprié.

ENTRETIEN

- Si vous constatez l'apparition de la rouille sur une partie de votre aérateur-épandeur, poncez légèrement pour l'éliminer et appliquez une fine couche d'émail.
- Appliquez une goutte de lubrifiant sur chaque roulement en nylon (arbre d'entraînement des dents., arbre de l'agitateur et roues) avant chaque utilisation.
- Pour éviter que les dents de l'aérateur ne rouillent, appliquez une fine couche d'huile sur les zones de travail des dents après chaque utilisation.
- Après chaque utilisation, procédez à l'entretien de l'appareil comme décrit et rangez-le dans un endroit sec en veillant à ce que les dents ne soient pas exposées pour causer des blessures.

SERVICE

LA QUALITÉ CONTINUE AVEC UN SERVICE DE QUALITÉ

Si vous avez des questions concernant l'installation, s'il vous manque des pièces ou si vous avez besoin de pièces de rechange, ne retournez pas au magasin !

Veuillez trouver le numéro de série et le numéro de modèle de votre produit, puis contacter notre service clientèle :

En Amérique du Nord et au Canada, appelez sans frais : **877-728-8224**

Clavarder en ligne : **www.brinly.com**

Courriel : **customerservice@brinly.com**

EN LIGNE

BRINLY.COM

Des informations supplémentaires et des vidéos sont disponibles sur notre site Web. S'il vous plaît visitez l'URL ci-dessus OU scannez ce code QR.

PSA-18BH
PSA-18BH-A

SINCE 1839
BRINLY

GARANTIE LIMITÉE DU FABRICANT

AÉRATEURS

La garantie limitée énoncée ci-dessous est accordée par Brinly-Hardy Company pour l'acquisition et l'utilisation de produits neufs aux États-Unis (ses possessions et territoires) et au Canada.

Brinly Hardy Company garantit les produits répertoriés ci-dessous contre les vices de matériau et de fabrication, et réparera ou remplacera, à sa discrétion et sans frais, toute pièce présentant des vices de matériau ou de fabrication. Cette garantie limitée s'applique uniquement si le produit a été assemblé, utilisé et entretenu en conformité avec le manuel de l'opérateur fourni avec le produit, et s'il n'a pas fait l'objet d'un usage inadéquat, abusif, commercial ou négligent, d'un accident, d'entretiens inappropriés, d'une modification, de vandalisme, d'un vol, d'un incendie, de dégâts causés par l'eau ou d'un dommage résultant de tout autre péril ou désastre naturel.

Les pièces défaillantes pendant la période de la garantie seront remplacées à nos frais. Sous cette garantie, notre obligation est expressément limitée au remplacement ou à la réparation, à notre discrétion, de pièces présentant des vices de matériau et de fabrication.

POUR UN DÉPANNAGE : Les remplacements de pièces garanties sont fournis, uniquement avec preuve d'achat auprès de notre Service d'assistance à la clientèle pour les accessoires remorqués. Composez le 877-728-8224.

Cette garantie limitée ne fournit pas de couverture dans les cas suivants :

a) Articles d'entretien de routine, tels les lubrifiants et les filtres.
b) Détérioration normale du fini extérieur due à l'utilisation ou à l'exposition aux éléments.
c) Frais de transport et/ou de main-d'œuvre.
d) La garantie ne couvre pas l'utilisation de produits de location.

Aucune garantie implicite, y compris toute garantie implicite de qualité marchande et d'adaptation à un usage particulier, ne s'applique après la période applicable de la garantie expresse écrite ci-dessus relativement aux pièces identifiées ci-dessous. Aucune autre garantie expresse, écrite ou verbale, à l'exception de celle mentionnée ci-dessus, consentie par toute personne ou toute entité, y compris un concessionnaire ou un détaillant, relativement à tout produit, ne viendra lier Brinly-Hardy Co. Au cours de la période couverte par la garantie, la solution exclusive est la réparation ou le remplacement du produit, comme énoncé plus haut.

Les clauses décrites dans la présente garantie sont les seuls recours exclusifs découlant de l'achat du produit. Brinly-Hardy Co. ne pourra être tenu responsable d'aucune perte ou dommage accessoire ou indirect, y compris, sans restriction, les frais encourus pour des services de soins de pelouse de remplacement ou substituts, ou pour les frais de location pour le remplacement temporaire d'un produit sous garantie.

Certains États ou provinces ne permettent pas l'exclusion ou la restriction de dommages accessoires ou indirects ou de la durée de la garantie implicite, auquel cas, les exclusions ou restrictions pourraient ne pas s'appliquer.

Au cours de la période de garantie, le recours exclusif est le remplacement de la pièce. Aucune réparation ne pourra, quelles que soient les circonstances, dépasser le coût du prix d'achat du produit vendu. Toute altération des caractéristiques de sécurité de ce produit annulera cette garantie. Vous assumez le risque et la responsabilité en cas de toute perte et de tout dommage ou blessure subis par vous-même et votre propriété et/ou par d'autres et leur propriété à la suite d'une utilisation inadéquate de ce produit ou d'une incapacité à en faire usage. NOTER: *Cette garantie limitée s'applique uniquement à l'acheteur original ou à la personne à laquelle ce produit a été offert.*

La présente garantie limitée durera aussi longtemps que vous serez propriétaire de votre produit acheté auprès d'un vendeur agréé. **La garantie prend fin lorsque vous vendez ou transférez le produit à un autre propriétaire.**

La présente garantie limitée ne couvre aucun acheteur autre que l'acheteur initial du produit, ni de produit acheté auprès d'un tiers non autorisé. Si vous n'êtes pas l'acheteur initial de ce produit, alors votre produit ne sera pas couvert par notre garantie limitée, et vous prenez le produit «TEL QUEL» et «avec tous ses défauts».

Nous pourrions vous exiger une preuve d'achat démontrant que vous êtes l'acheteur initial du produit, que vous avez acheté ce produit auprès d'un concessionnaire agréé et que vous êtes éligible pour faire valoir une réclamation valide dans le cadre de cette garantie limitée.

Lois des états ou des provinces relatives à la présente garantie : La présente garantie limitée vous accorde des droits légaux spécifiques et vous pourriez également avoir d'autres droits qui varient d'un État ou d'une province à l'autre.

IMPORTANT : La période de garantie énoncée ci-dessous débute à la date de la PREUVE D'ACHAT. Sans la preuve d'achat, la période de garantie débute à la date de fabrication déterminée par la date de fabrication du numéro de série. Toutes les pièces remplacées sous garantie seront considérées comme faisant partie du produit d'origine, et toute garantie couvrant les pièces remplacées expirera en même temps que la garantie du produit d'origine.

PÉRIODE DE GARANTIE :

Voir les pièces couvertes par la garantie dans la liste ci-dessous.

Usage Normal / Domestique :

Châssis en Acier / Pièces en Acier	2 années
Disques en Étoiles et Bouchons	90 jours
Pneus / Roues	90 jours
Engrenage : Chaîne et des Pignons	90 jours

Toutes les autres pièces ou défaillances de composants à usure normale présentes sur produit seront garanties pendant une période de 90 jours.

Si cet équipement est utilisé pour une application commerciale ou en propriétés multiples, la garantie est de 90 jours après l'achat pour toutes pièces.