Manual Español
et Français

SINCE 1839
BRINLY

GUIDE D'UTILISATION

DÉCHAUMEUSE DE 101,6 CM (40 PO)

MODÈLES :

DT2-40BH1-S

- Assemblage
- Installation
- Fonctionnement
- Pièces

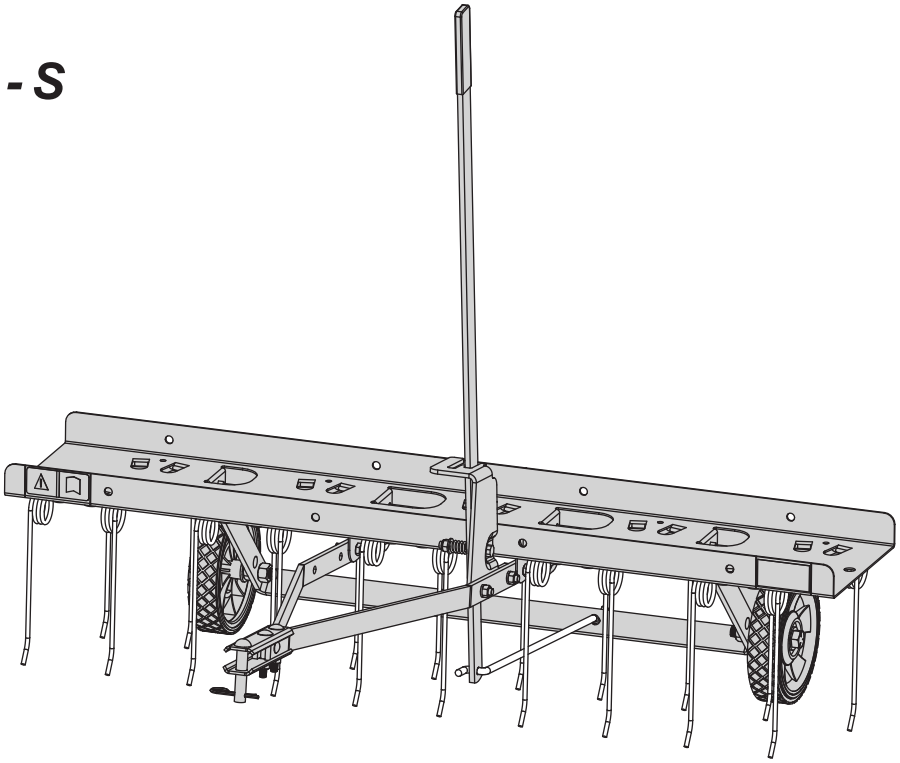

Appelez le service à la clientèle sans frais: 877-728-8224

Visitez notre site web!
www.brinly.com

Important: Le présent manuel renferme des renseignements relatifs à la sécurité des personnes et des biens. Il est important de le lire atten-tivement avant d'assembler et d'utiliser le matériel!

INTRUDUCTION ET SÉCURITÉ

Félicitations pour l'achat de votre nouvelle déchaumeuse Brinly-Hardy! Votre déchaumeuse a été conçue, pensée et fabriquée dans le but d'offrir la plus grande fiabilité et le meilleur rendement qui soient.

En cas de problème difficile à résoudre, communiquez avec notre Service d'assistance à la clientèle compétent en composant sans frais le 1-877-728-8224. Nous disposons de techniciens compétents et bien formés qui vous aideront avec l'assemblage et l'utilisation du déchaumeuse.

RESPONSABILITÉS DU CLIENT

- Veuillez lire et conserver ce manuel. Les instructions permettront d'assembler d'entretenir correctement votre produit.
- Veuillez lire attentivement et observer la section SÉCURITÉ de ce manuel.
- Suivez un horaire régulier pour l'entretien et l'entretien de votre produit Brinly-Hardy.

TABLE DES MATIÈRES

SÉCURITÉ 2-4

IDENTIFIANT MATÉRIEL 5

VUE DES COMPOSANTS
ET LISTE DE RÉFÉRENCES 6-7

MONTAGE 8-15

FONCTIONNEMENT 16-20

L' ASSISTANCE 21

GARANTIE. 22

ENREGISTRER LES INFORMATIONS D'ACHAT

Enregistrez vos informations d'achat dans les espaces prévus ci-dessous:

Date d'achat _____

Nom de la compagnie _____

Téléphone l'entreprise _____

Numéro de série _____

SÉCURITÉ

Ce symbole vous aidera à souligner les précautions de sécurité importantes tout au long de ce manuel. Cela signifie: **ATTENTION! DEVENEZ ALERTE! VOTRE SÉCURITÉ EST EN JEU.**

Les étiquettes relatives à la sécurité illustrées dans cette section sont apposées sur des zones importantes de la machine pour mettre en évidence les dangers potentiels pouvant porter atteinte à la sécurité.

Les étiquettes relatives à la sécurité apposées sur la machine portent les mentions **DANGER, AVERTISSEMENT** et **MISE EN GARDE** accompagnées de ce symbole d'alerte à la sécurité. La mention DANGER identifie les dangers les plus graves.

Le manuel de l'utilisateur explique également, lorsque nécessaire, plusieurs dangers potentiels relatifs à la sécurité à l'aide de messages spéciaux de sécurité qui sont identifiés par la mention MISE EN GARDE et le symbole d'alerte à la sécurité.

B-7063 (Pas à l'échelle)

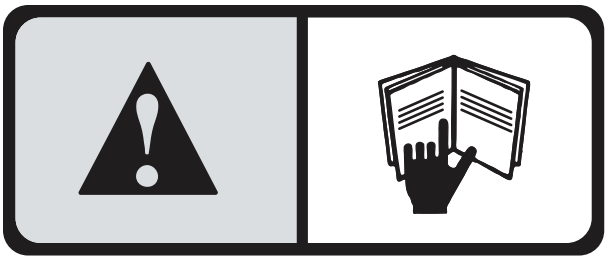

REMARQUES GÉNÉRALES (UTILISATION)

Faites preuve de prudence lorsque vous remorquez et/ou utilisez tout accessoire. La combinaison de cet accessoire à la répartition du poids, au rayon de braquage et à la vitesse du véhicule tracteur peut causer de graves blessures ou la mort du conducteur, des dommages au véhicule tracteur et/ou à l'accessoire remorqué en cas d'utilisation inadéquate. Respectez toutes les mises en garde de sécurité spécifiques au remorquage figurant dans le manuel du propriétaire de véhicule tracteur, y compris les suivantes :

- Assurez-vous que le poids combiné du véhicule tracteur (poids du véhicule tracteur + poids du conducteur) est supérieur au poids maximal de l'accessoire chargé (poids de l'accessoire vide + poids du chargement).
- Ne dépassez pas la capacité de remorquage maximale du véhicule tracteur.
- Ne dépassez pas la capacité d'effort de traction maximale du véhicule tracteur. L'effort de traction est la force horizontale nécessaire pour tirer l'accessoire (poids du chargement inclus).
- Remorquez uniquement ce produit en respectant le réglage du mode/vitesse de remorquage du véhicule ou la vitesse maximale de 8 km/h (5 mi/h). Ne dépassez pas la vitesse de 8 km/h (5 mi/h).
- La vitesse de remorquage doit toujours être assez lente pour conserver la maîtrise du véhicule. Conduisez lentement et soyez prudent lorsque vous roulez sur un terrain accidenté. Évitez les nids-de-poule, les pierres et les racines.
- Ralentissez avant de virer et évitez de tourner brusquement.
- Utilisez de grands angles de rotation pour vous assurer que l'accessoire remorqué suit la trajectoire du véhicule tracteur.
- Évitez de remorquer l'accessoire sur des pentes raides. Un chargement important peut entraîner une perte de contrôle ou le renversement de l'accessoire remorqué et du véhicule tracteur. Il peut s'avérer nécessaire d'ajouter des poids supplémentaires à votre véhicule. Communiquez avec le fabricant du véhicule tracteur pour connaître ses recommandations.
- Réduisez le poids remorqué dans les pentes.
- Roulez lentement et progressivement sur les pentes. Ne faites pas de changements de vitesse, de direction ou de virages brusques.
- Si vous démarrez et stoppez brusquement sur une pente, vous pouvez perdre la maîtrise du véhicule ou le véhicule peut se renverser. Évitez de démarrer ou de stopper brusquement lors des descentes ou des montées. Évitez les démarrages en côte.
- Ralentissez et soyez très prudent sur les pentes. L'état de la pelouse peut influencer la stabilité du véhicule. Soyez très prudent lorsque vous roulez à proximité de ravins.
- Ne conduisez pas près de ruisseaux, fossés et auto routes publiques.
- Soyez attentif à la circulation lorsque vous traversez une route.
- Faites attention lorsque vous chargez ou déchargez le véhicule d'une remorque ou d'un camion.
- L'accessoire remorqué peut obstruer la vue arrière. Faites très attention lorsque vous effectuez une marche arrière.
- En marche arrière, reculez en ligne droite afin d'éviter les risques de mise en portefeuille. Évitez tout contact entre les roues du véhicule tracteur et la barre de traction de l'accessoire remorqué. Cela pourrait provoquer des dommages.
- Arrêtez-vous sur une surface plane, désengagez les roues, serrez le frein de stationnement et arrêtez le moteur avant de quitter le poste de conduite pour toutex raison, y compris le déchargement de l'accessoire remorqué.
- N'utilisez cet accessoire que pour l'usage pour lequel il a été conçu.
- Cet accessoire est conçu pour être utilisé lors de l'entretien de pelouse et pour d'autres tâches domestiques. Ne le remorquez pas derrière un véhicule sur l'autoroute ou à haute vitesse. Ne le remorquez pas à des vitesses dépassant la vitesse de remorquage maximale recommandée.
- Ne le remorquez pas derrière un véhicule motorisé, tel qu'une voiture ou un camion.
- Portez toujours des chaussures solides. Ne portez pas de vêtements amples qui risquent de s'enchevêtrer dans les pièces mobiles.
- Gardez un œil sur votre véhicule tracteur et l'accessoire remorqué, ainsi que sur l'aire de travail couverte. Con centrez-vous sur la tâche en cours, sans vous laisser distraire.
- Faites attention aux trous et aux autres dangers dissimulés sur le terrain.
- Conservez le véhicule tracteur et l'accessoire en bon état de fonctionnement. Gardez les dispositifs de protection en place.
- Après avoir heurté un objet, arrêtez le véhicule tracteur et l'accessoire et vérifiez l'absence de dommages. Faites réparer tout dommage avant de redémarrer le matériel et de l'utiliser.

...continue à la page 4

REMARQUES GÉNÉRALES (UTILISATION), *a continué*

- Maintenez toutes les pièces en bonne condition et correctement installées. Réparez les pièces endomma gées immédiatement. Remplacez les pièces usées ou endommagées. Remplacez les autocollants concernant la sécurité et le mode d'emploi dès qu'ils sont usés ou endommagés. Assurez-vous que tous les écrous, boulons et vis sontbien serrés.
- Ne modifiez pas l'accessoire ou les dispositifs de sécurité. Des modifications non autorisées apportées au véhicule tracteur ou à l'accessoire pourraiententraver son fonctionnement et ses dispositifs de sécurité, et ainsi annuler la garantie.

VÉHICULE TRACTEUR ET REMORQUAGE EN TOUTE SÉCURITÉ

- Familiarisez-vous avec les commandes de votre véhicule tracteur et la manière de l'arrêter en toute sécurité. LISEZ LE MANUEL DU PROPRIÉTAIRE DU VÉHICULE TRACTEUR avant de l'utiliser.
- Vérifiez le système de freinage du véhicule tracteur avant de l'utiliser. Ajustez ou faites inspecter les freins au besoin.
- La distance d'arrêt augmente avec la vitesse et le poids du chargement remorqué. Déplacez-vous lentement et assurez-vous d'avoir assez de temps et d'espace pour vous arrêter.
- Utilisez uniquement des attelages approuvés. Remorquez cet accessoire uniquement avec un véhicule tracteur pourvu d'un attelage conçu pour le remorquage. Attachez toujours l'accessoire au point d'attelage approuvé.
- Respectez les recommandations du fabricant en matière de limites de poids pour l'équipement remorqué et le remorquage sur les pentes. Utilisez des contrepoids ou es masses d'équilibrage, tels que décrits dans le manuel de l'opérateur du véhicule tracteur.
- N'embrayez jamais en neutre pour descendre les pentes.
- Ne permettez pas l'utilisation du véhicule tracteur par des enfants. Ne permettez pas l'utilisation du véhicule tracteur par des adultes sans directives adéquates préalables ou sans qu'ils aient lu le manuel du propriétaire.

PROTÉGEZ VOTRE ENTOURAGE

- Avant l'utilisation d'une quelconque fonction de l'accessoire ou du véhicule tracteur, regardez aux alentours et vérifiez l'absence de passants.
- Tenez-vous à l'écart des enfants, des passants et des animaux domestiques lors de l'utilisation de ce véhicule ou d'un accessoire.
- Soyez attentif pendant les marches arrière. Avant de faire une marche arrière, regardez attentivement derrière vous et vérifiez la présence de passants.

NE TRANSPORTEZ PAS DE PASSAGERS SUR L'ACCESSOIRE REMORQUÉ OU LE VÉHICULE TRACTEUR

- Ne transportez pas de passagers.
- Ne laissez personne monter sur cet accessoire, le véhicule tracteur ou le support de fixation d'attelage à titre de passager, surtout pas les enfants. Les passagers pourraient se blesser en se heurtant à des objets ou en étant éjectés lors de départs, d'arrêts et de virages soudains. Il se peut également que les passagers gênent la visibilité du conducteur, ce qui rend l'opération du véhicule dangereuse.

Des questions d'installation? Parties manquantes? Pièces de rechange?

NE PAS REVENIR À LE MAGASIN!

Veuillez appeler notre service Client Département, sans frais: 877-728-8224 ou: customerservice@brinly.com

OUTILS REQUIS POUR L'ASSEMBLAGE :

- 7/16" Clé (x1)
- 1/2" Clés (x2)
- 3/4" Clés (x2)
- Pinces

IDENTIFIANT MATÉRIEL

Les illustrations de cette page sont à l'échelle pour une identification plus rapide du matériel lors de l'assemblage.

NE RETOURNEZ PAS LE PRODUIT SI VOUS MANQUEZ DES PIÈCES. Veuillez appeler: 1 (877) 728-8224

(20)

Rondelle : Plate
5/16 po (x6)

45M1111P

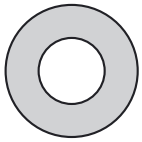

(21)

Rondelle : Plate
1/2 po (x4)

1019756

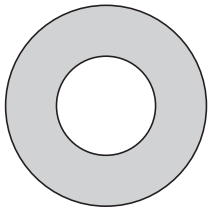

(23)

Ressort (x1)

B-3805

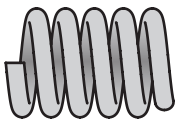

(18)

Écrou : Hex
1/2 po (x2)

30M1600P

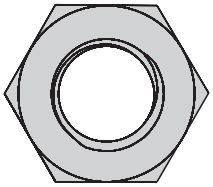

(19)

Écrou : Nylock
1/2 po (x2)

B-5096Y

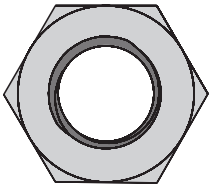

(25)

Écrou : Nylock
1/4 po (x1)

B-4785

(26)

Écrou : Nylock
5/16 po (x12)

B-4786

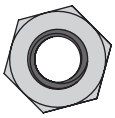

(27) Goupille; Épingle à Cheveux (x1) . . . . . .

1019151

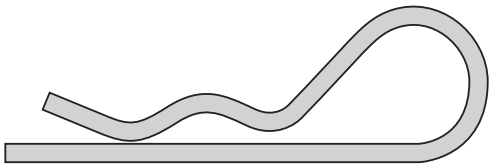

(12) Boulon; à Tête Hex, 5/16 x 2 1/4 po (x1). . . .

2M1036P-FT

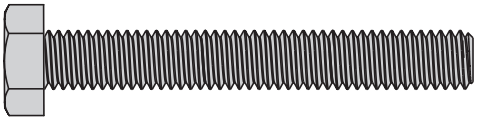

(13) Boulon; Carrosserie, 5/16 x 2 po (x2) . . . . . .

10M1032P

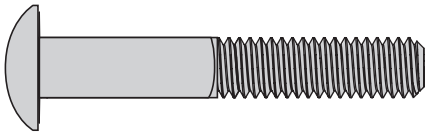

(14) Boulon; Carrosserie, 1/4 x 1-1/2 po (x1) . . . . . .

11M0824P

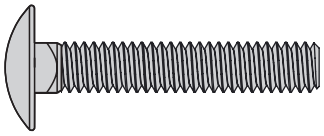

(15) Boulon; à Tête Hex,
1/2 x 3 po (x2) . . . . . .

1M1648P

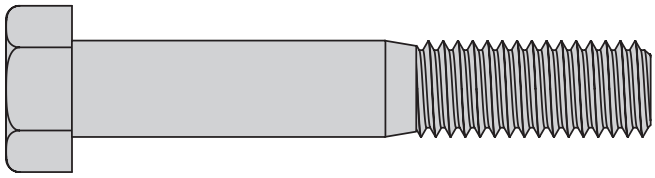

(16) Boulon; à Tête Hex, 5/16 x 1 po (x8) . . . . . .

2M1016P

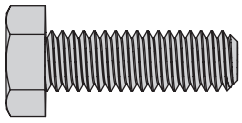

(24) Goupille D'attelage: 1/2 x 2 1/2 po (x1) . . .

B-3861

VUE DES COMPOSANTS ET LISTE DE RÉFÉRENCES

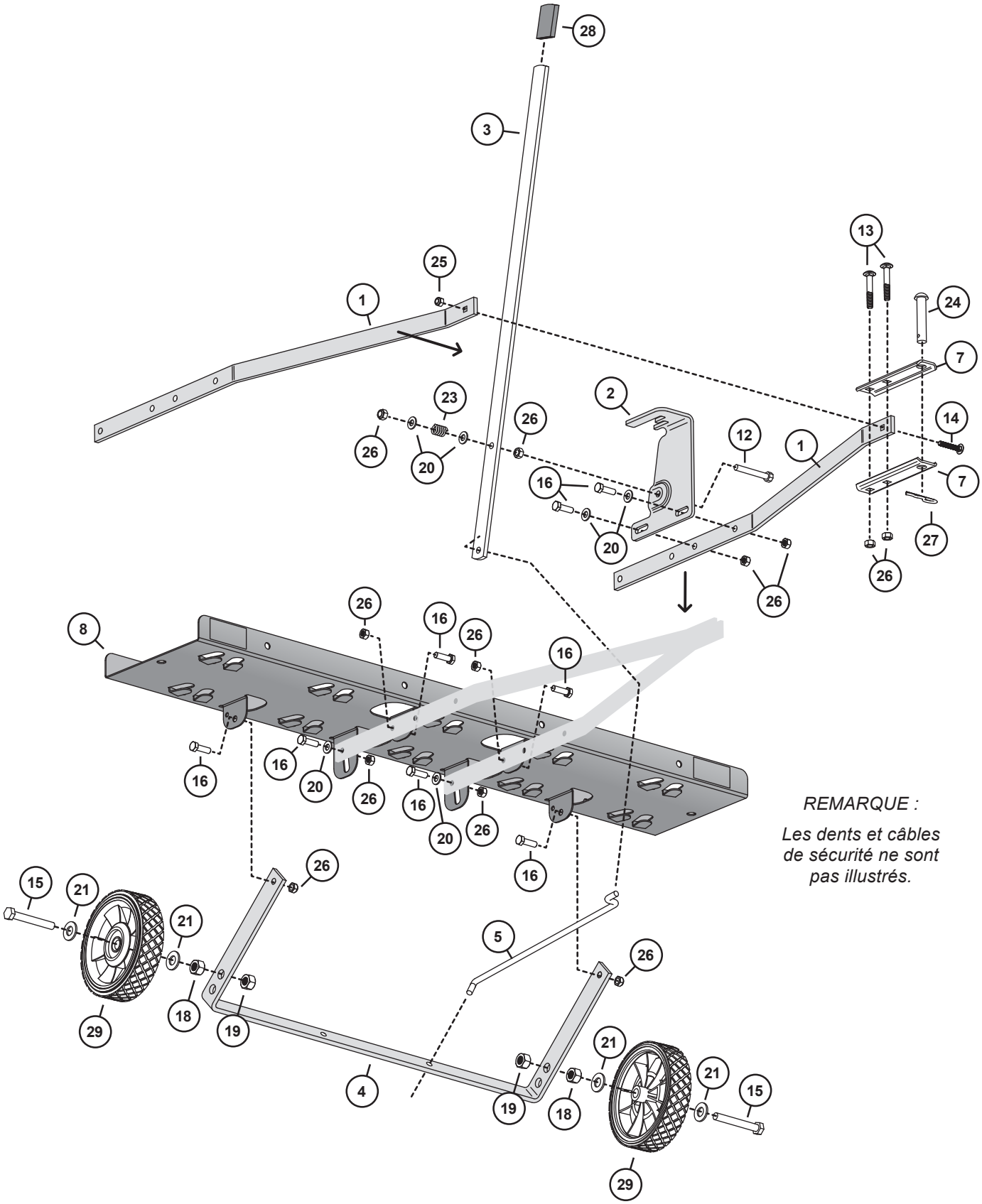

REMARQUE :

Les dents et câbles de sécurité ne sont pas illustrés.

VUE DES COMPOSANTS ET LISTE DE RÉFÉRENCES

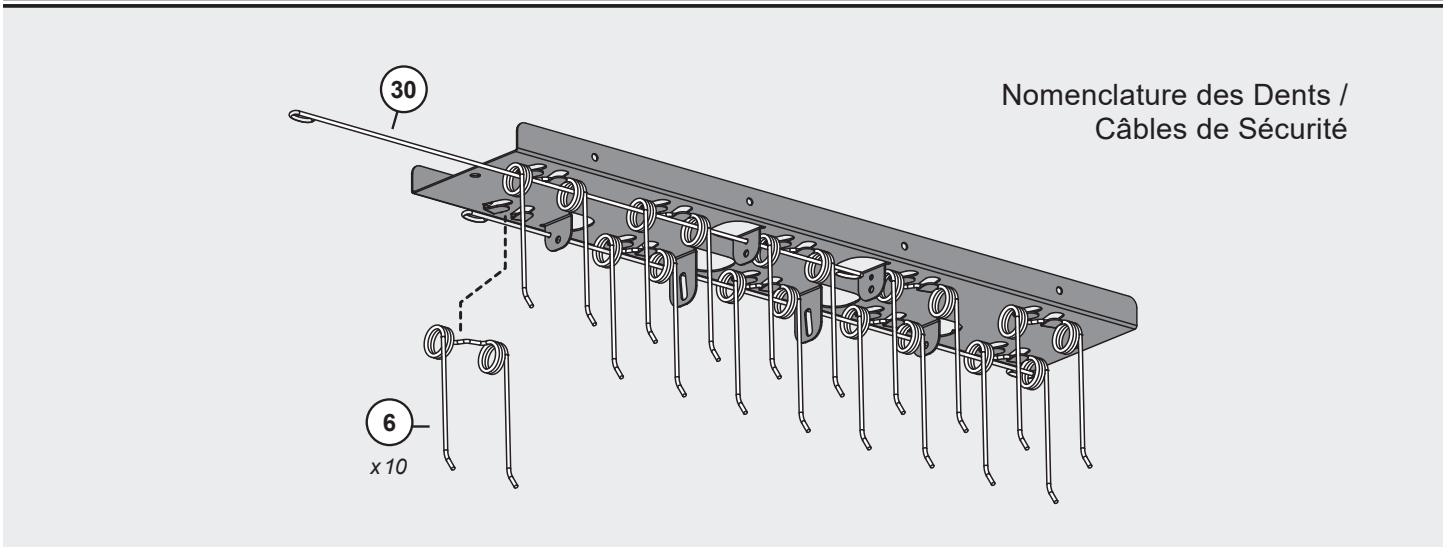

DT2-40BH1-S

# Ref	No de Pièce	Description	Qté
1	1019212-06	Barre de remorquage	2
2	1019213-06	Plaque de blocage	1
3	1019209-06	Poignée	1
4	1019214-06	Support de roue	1
5	1008557	Tige de commande	1
6	R-616	Dent	10
7	R-892-06	Manille	2
8	1019417	Plateau; avec étiquettes	1
29	1008587	Roue, 15,2 cm x 3,8 cm (6 po x 1,5 po)	2
30	R-1503	Câble; Sécurité, 101,6 cm (40 po)	2

PAQUET DU MATÉRIEL - *Utilisé lors du montage :*

	1019104	Paquet du Matériel	1
12	2M1036P-FT	Boulon; à Tête Hex, 5/16 po x 2-1/4 po	1
13	10M1032P	Boulon; Carrosserie, 5/16 po x 2 po	2
14	11M0824P	Boulon; Carrosserie, 1/4 po x 1-1/2 po	1
15	1M1648P	Boulon; à Tête Hex, 1/2 po x 3 po	2
16	2M1016P	Boulon; à Tête Hex, 5/16 po x 1 po	8
18	30M1600P	Écrou, 1/2 po	2
19	B-5096Y	Écrou; Nylock, 1/2 po	2
20	45M1111P	Rondelle Plate, 5/16 po	6
21	1019756	Rondelle Plate, 1/2 po	4
23	B-3805	Ressort	1
24	B-3861	Goupille d'attelage, 1/2 po x 2-1/2 po	1
25	B-4785	Contre-écrou en Nylon, 1/4 po	1
26	B-4786	Contre-écrou en Nylon, 5/16 po	12
27	1019151	Goupille; épingle à Cheveux, 1/8 po	1
28	1019103	Poignée en vinyle	1

ARRÊT

DES QUESTIONS D'INSTALLATION? PARTIES MANQUANTES? PIÈCES DE RECHANGE?

NE PAS REVENIR À LE MAGASIN!

Veuillez appeler notre service Client Département, sans frais: 877-728-8224 ou: customerservice@brinly.com

ASSEMBLAGE

Conseil de Montage

- **Le présent manuel fait référence aux TABLEAUX DU SACHET DE QUINCAILLERIE fournie avec votre déchaumeuse.**

  Exemple : Le matériel dans les panneaux requis est numéroté et indiqué sur les étapes de l'assemblage.

- **Pour une identification rapidedu matériel lors du montage, les illustrations de la page 5 sont également à l'échelle.**

  Il suffit de poser le matériel sur ces illustrations.

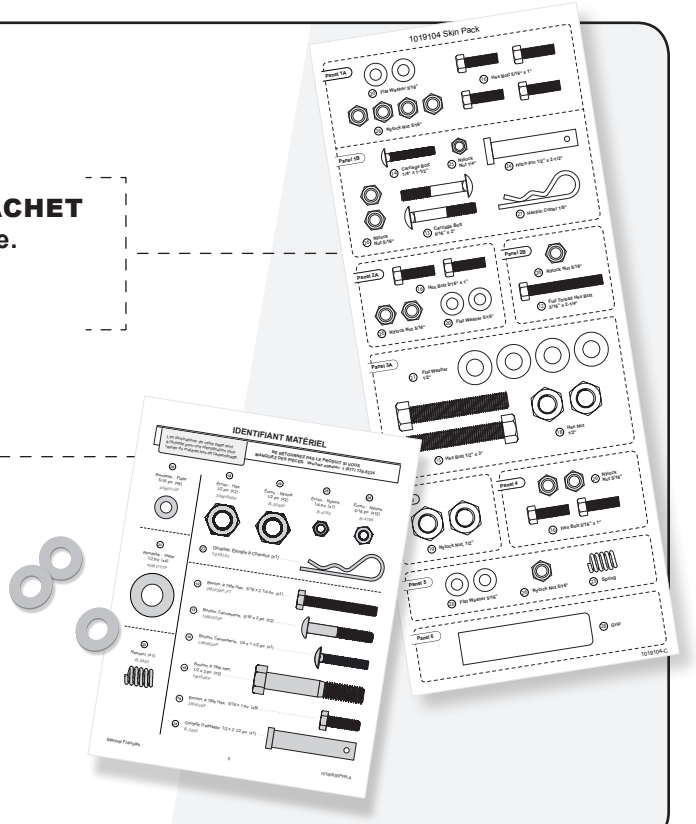

Des informations supplémentaires et des vidéos sont disponibles sur notre site Web: **brinly.com**

Ce code QR renvoie directement à la page du produit.

MISE EN GARDE : Évitez les blessures! Faites attention lors de la manipulation de l'assemblage partiel du plateau et des dents. Les pointes des dents sont acérées et peuvent causer des blessures. Retirez soigneusement l'assemblage partiel du plateau et des dents du carton et posez ces objets à plat sur la surface de travail en veillant à ce que les pointes soient dirigées vers le haut.

Étape 1-A

Commencer l'assemblage avec le plateau (8) à l'envers, et le côté du logo du plateau faisant face à l'opposé, comme illustré ici.

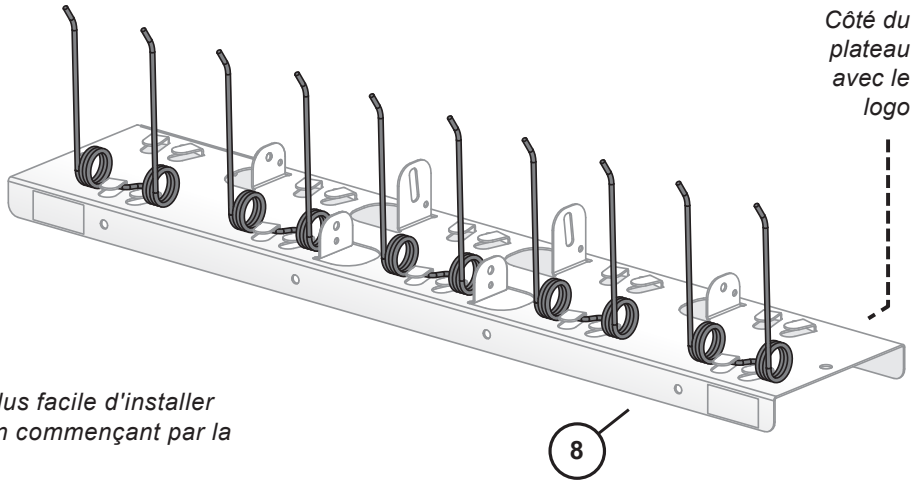

REMARQUE : *Il sera BEAUCOUP plus facile d'installer les dents sur les étapes 1-B et 1-C en commençant par la rangée illustrée ici.*

Étape 1-B

1. Faire glisser une dent (**1**) sous les onglets du plateau (**8**) comme illustré.

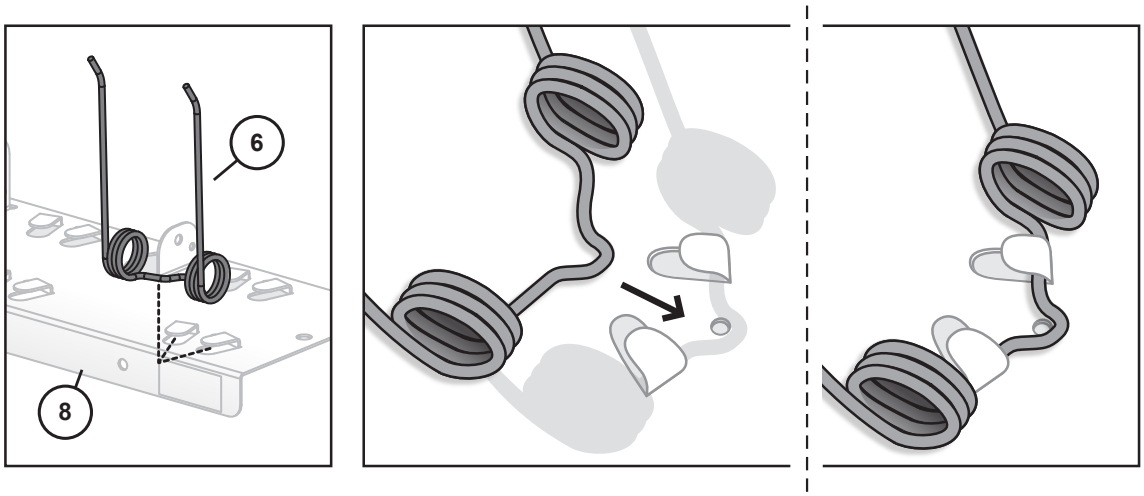

2. Insérer une clé de 1/2 pouce *(9/16 pouce convient également)* dans l'ouverture du plateau à dents (**8**).

   En utilisant le plateau comme levier, tourner la clé vers l'avant du plateau.

   REMARQUE : Cela permet de plier chaque onglet du plateau, en le faisant tourner autour de la dent pour le pincer en place.

   Faire ceci pour les deux onglets de chaque dent.

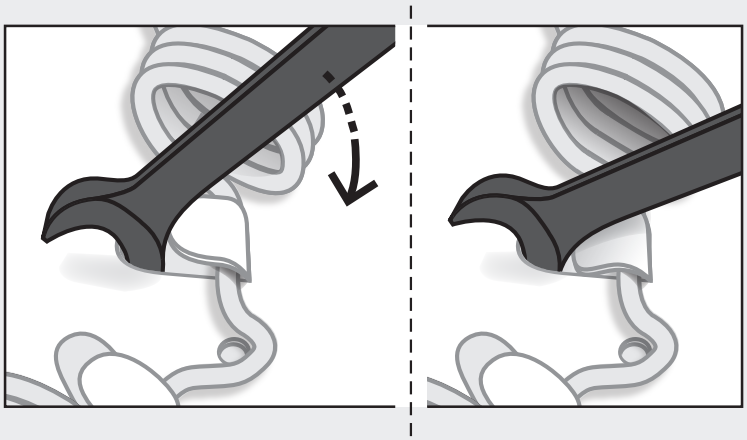

Étape 1-C

x9

Répéter l'étape 1-B pour ajouter les 9 dents restantes.

REMARQUE : *Commencer à la première ligne, comme expliqué à l'étape 1-A .*

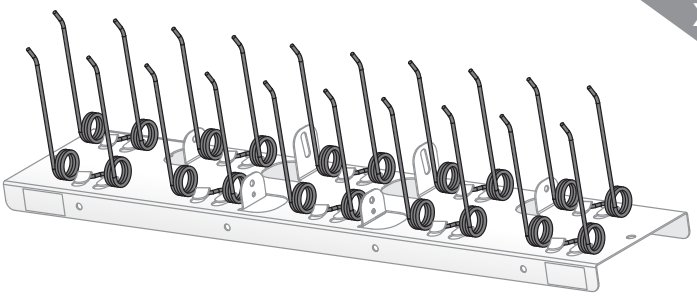

Étape 1-D

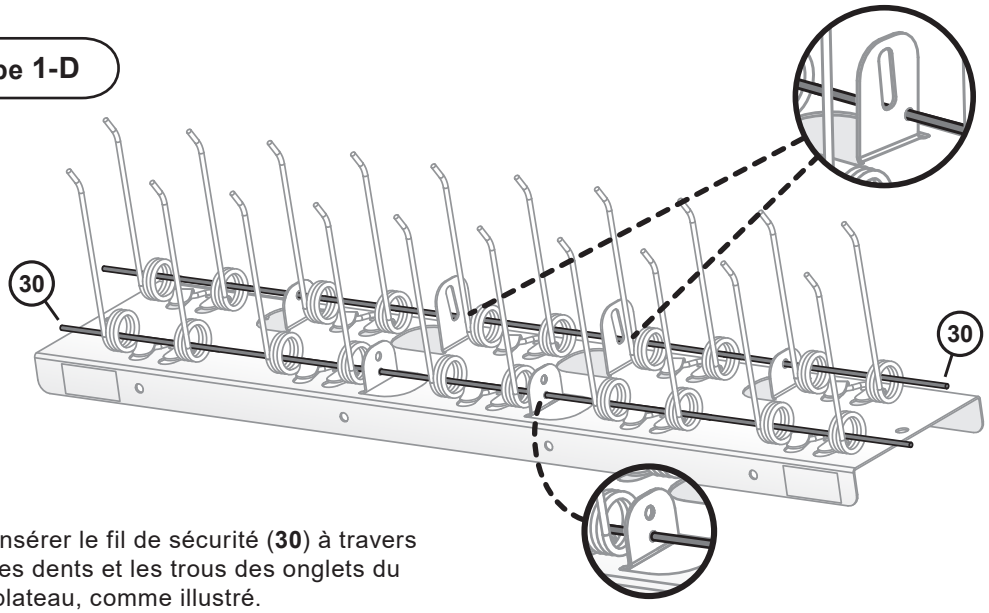

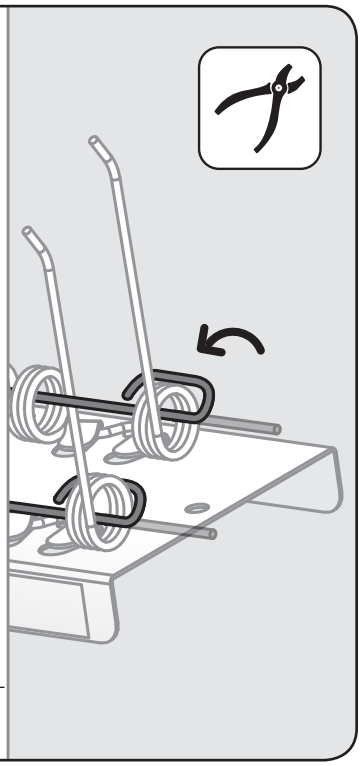

Insérer le fil de sécurité (**30**) à travers les dents et les trous des onglets du plateau, comme illustré.

À l'aide d'une pince, plier et enrouler les deux extrémités du fil de sécurité autour de la dernière dent.

Étape 2-A

Panneau de Matériel 1A

1. **Alignez les deux barres de remorquage (1) avec le plateau (8) comme illustré.**
   - Ajoutez une rondelle plate de 5/16" (**20**) à deux boulons à tête hex de 5/16" x 1" (**16**).

     À la base des barres de remorquage, faites passer ces boulons par le côté de l'extension du plateau (8).

   Fixez les deux boulons avec des écrous Nylock 5/16" (**26**).

REMARQUE: Les dents et les fils de sécurité ne sont pas représentés ici.

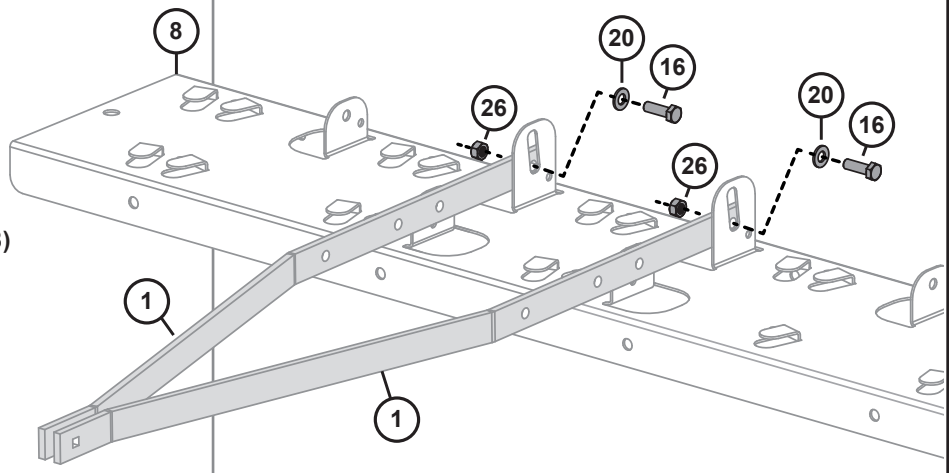

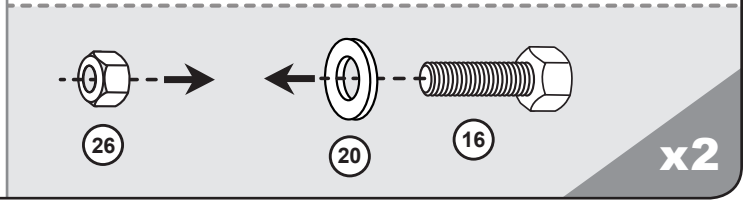

Étape 2-B

Panneau de Matériel 1A

2. Faites passer deux boulons à tête hexagonale de 5/16" x 1" (**16**) dans les rallonges de plateau (**8**) et les barres de remorquage (**1**) comme illustré.

   Fixez les deux boulons avec des écrous Nylock 5/16" (**26**).

Remarque : Les dents et les fils de sécurité ne sont pas représentés ici.

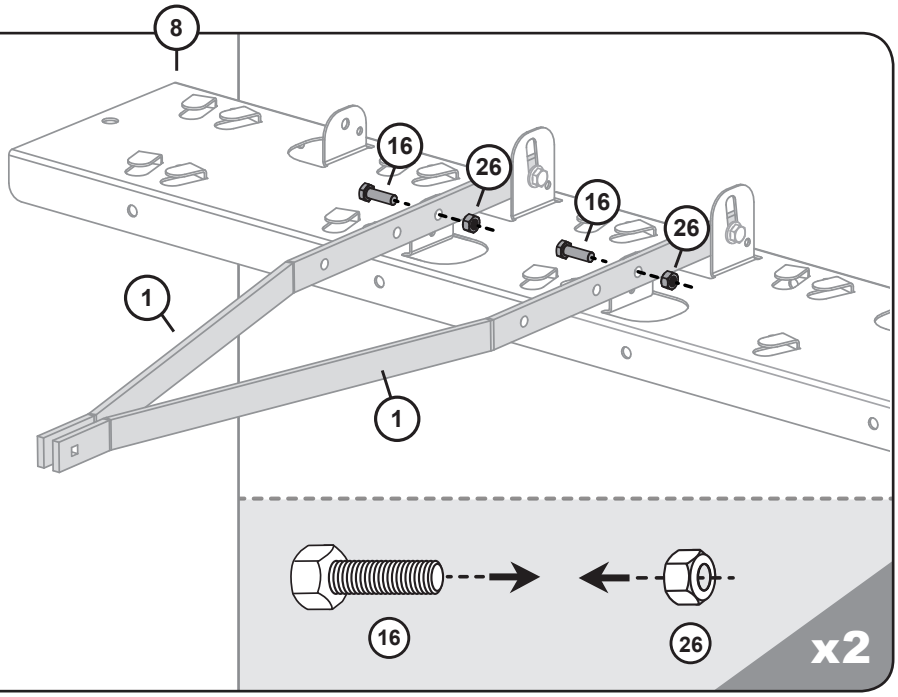

Étape 3-A

Panneau de Matériel 1B

1. Faites passer le boulon de transport 1/4 x 1-1/2" (**14**) par l'ouverture à l'extrémité des barres de remorquage (**1**).

   Commencez à ajouter un écrou nylock de 1/4" (**25**) à l'extrémité du boulon, mais ne le serrez pas (pas encore).

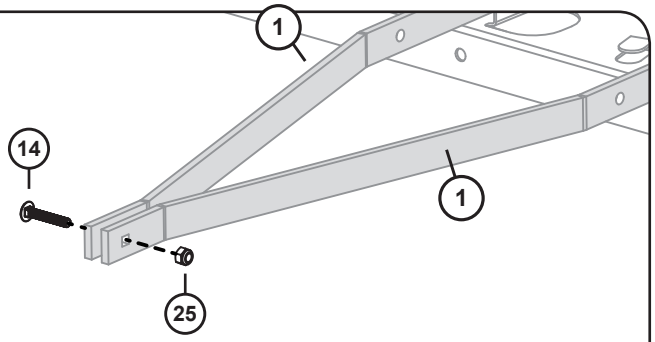

2. **Alignez les deux plaques de chape (7) avec les barres de remorquage (1) comme illustré.** Tout en chevauchant le boulon qui vient d'être ajouté, ajoutez deux boulons à tête de chariot de 5/16" x 2" (**13**) par le bas.

   REMARQUE : Ces boulons passeront à travers les plaques de chape (7) et entre les barres de remorquage (1).

   Fixez les deux boulons avec un écrou Nylock 5/16" (26).

3. **Fixez le boulon (14) et l'écrou (25) dès le début de cette étape.**

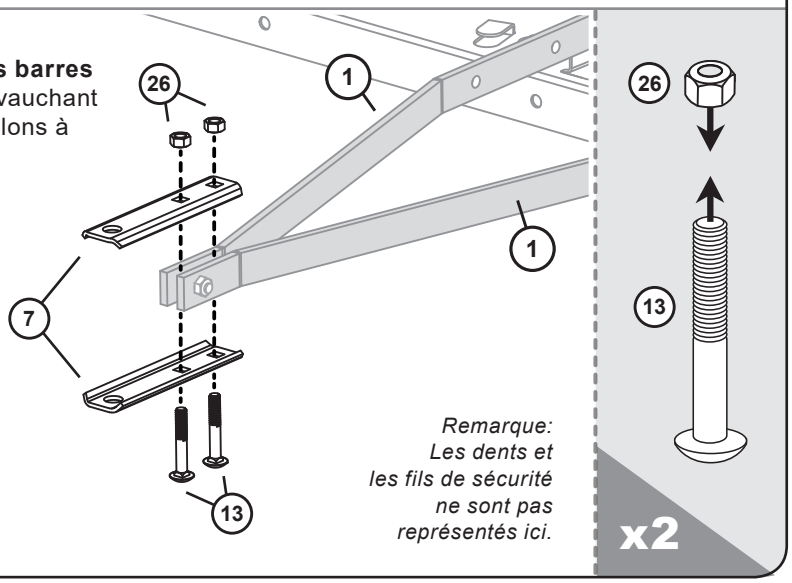

Remarque: Les dents et les fils de sécurité ne sont pas représentés ici.

Étape 3-B

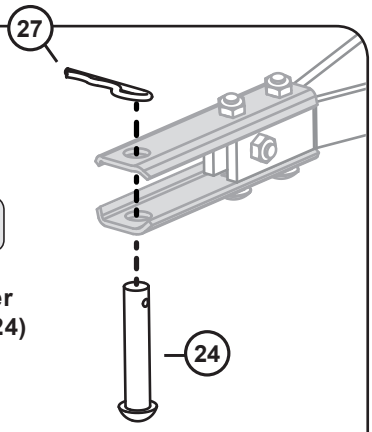

Panneau de Matériel 1B

4. **Par le bas, faites passer la goupille d'attelage (24) dans les deux plaques de chape (7).**

   Sécurisez avec une épingle à cheveux (27).

Étape 3-C

Retournez la Déchaumeuse

Reposez le déchaumeur sur les pointes des dents et à l'avant des attelages.

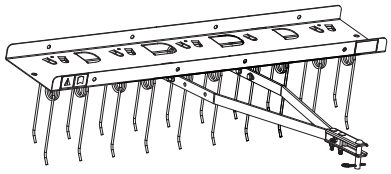

Étape 4

REMARQUE : pour garantir la sécurité et le bon fonctionnement de la déchaumeuse, il est important d'assembler la barre de remorquage, le plateau et les pièces de quincaillerie comme illustré.

Panel de Hardware 2A

Laissez le matériel de montage LIBRE pour cette étape afin que la hauteur des dents puisse être ajustée plus tard.

Alignez le verrou de levage (**2**) sur la barre d'attelage (**1**).

Ajoutez une rondelle plate de 5/16" (**20**) à deux boulons à tête hexagonale de 5/16" x 1" (**16**).

Faites passer les boulons dans la serrure de l'ascenseur (**2**) et les barres de remorquage (**1**) comme illustré.

Maintenir en place avec deux écrous Nylock de 5/16" (**26**).

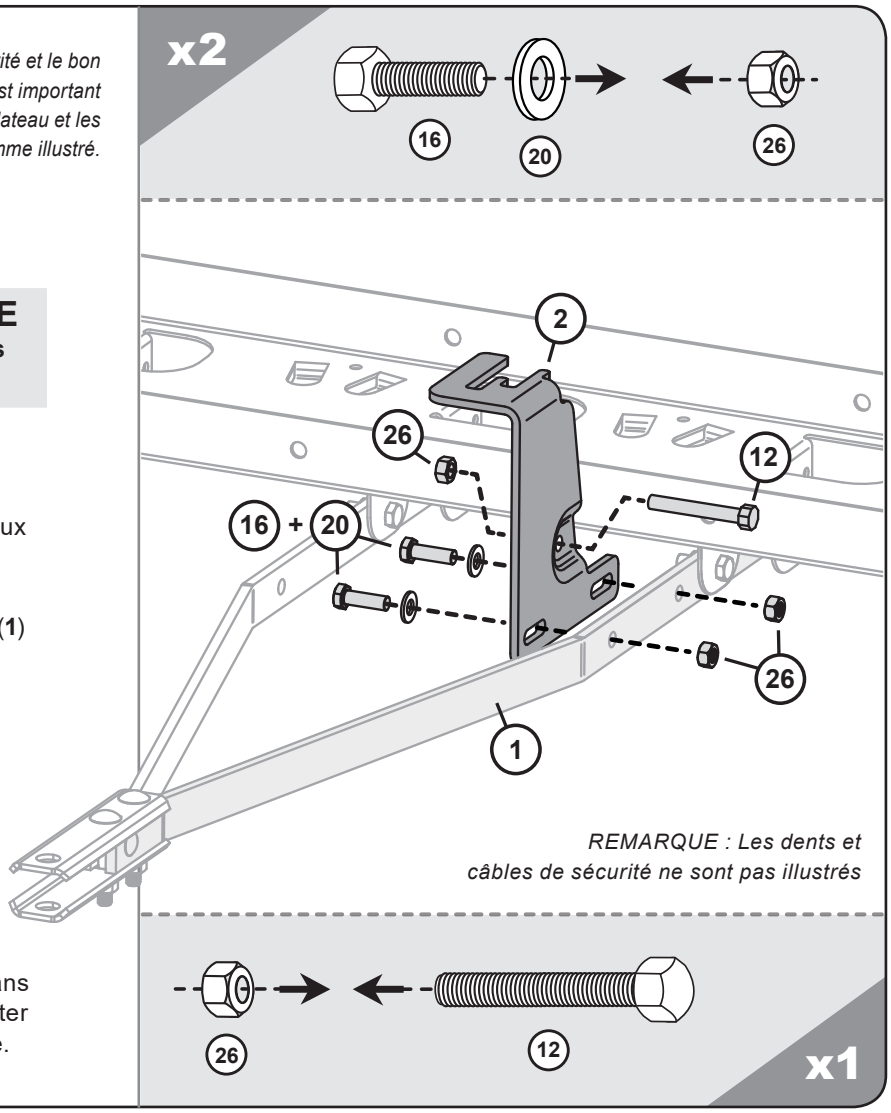

REMARQUE : Les dents et câbles de sécurité ne sont pas illustrés

Panneau de Matériel 2B

Depuis le bord extérieur, faites passer un boulon à tête hex de 5/16" x 2-1/4" (**12**) dans le verrou de levage (**2**) et commencez à ajouter un écrou Nylock de 5/16" (**26**) comme illustré.

Étape 5

Panneau de Matériel 3A

A. Prémontez les roues (**29**) en utilisant les pièces de quincaillerie du tableau 3A, comme illustré dans la figure3. Serrez complètement les écrous sur les roues.

REMARQUE : vous constaterez que l'écrou (18) est assemblé sur le côté excentré du moyeu de la roue.

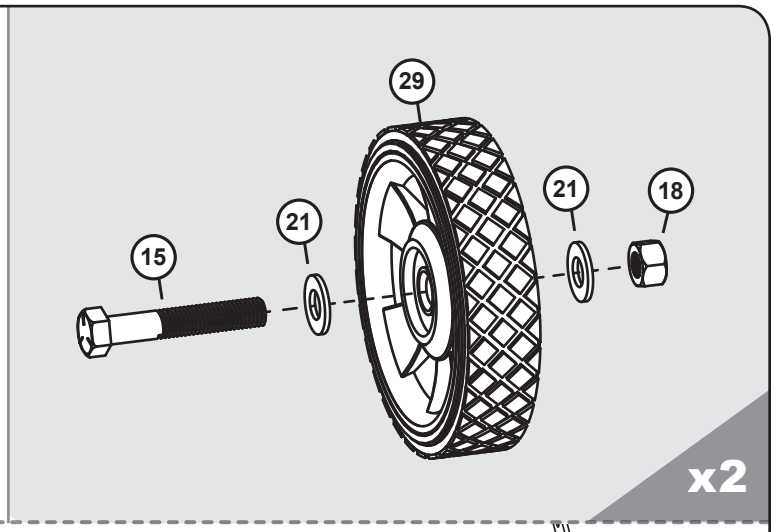

Panneau de Matériel 3B

B. Fixez les roues prémontées au support de roue (**4**) en utilisant les pièces de quincaillerie du tableau 3B.

REMARQUE : utilisez les trous communs situés du côté gauche et du côté droit du support de roue.

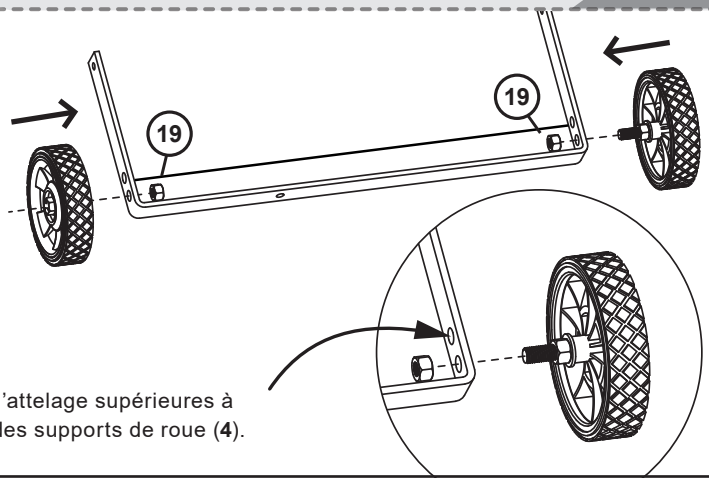

REMARQUE : Pour les hauteurs d'attelage supérieures à 28 cm 11 po), servez-vous du trou supérieur des supports de roue (**4**).

Étape 6

Panneau de Matériel 4

Fixez le support de roue (**4**) au plateau (**8**) avec les pièces de quincaillerie dans la panneau 4, comme illustré ici.

REMARQUE :
Serrez les écrous assemblés lors de cette étape pour permettre à l'ensemble du support de roue de tourner avec un minimum de jeu « d'un côté à l'autre ».

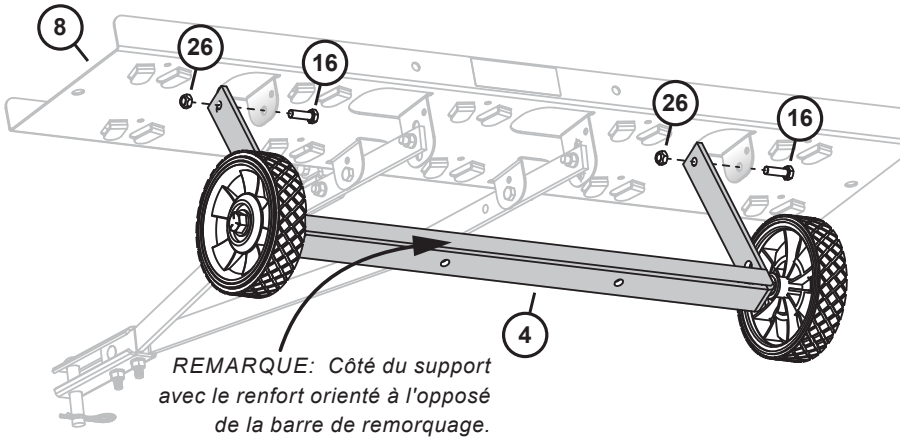

REMARQUE: Côté du support avec le renfort orienté à l'opposé de la barre de remorquage.

REMARQUE: Les dents et les fils de sécurité ne sont pas représentés ici.

Étape 7

En commençant par l'extrémité recourbée à 90 degrés, montez la tige de commande (**5**) dans le trou de gauche sur le support de roue (**4**), comme illustré dans la figur 5. Enfoncez la tige de commande (**5**) dans le trou jusqu'à ce que l'extrémité opposée s'engage dans le support de roue (**4**).

REMARQUE: La tige de commande doit être orientée comme indiqué ici après l'assemblage.

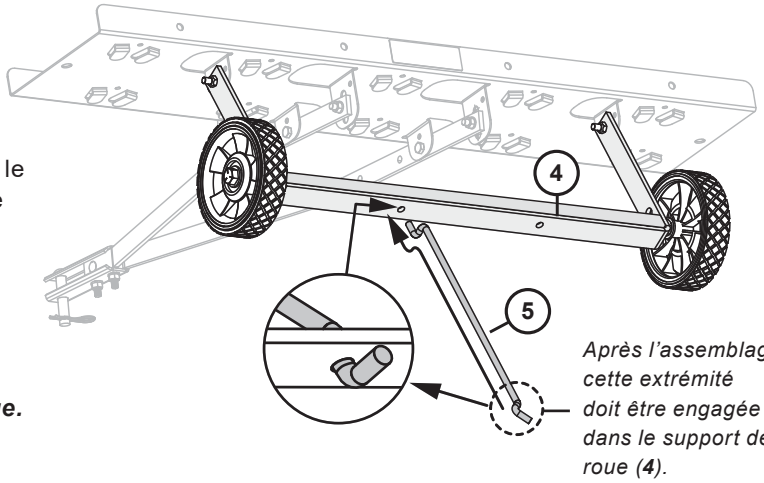

REMARQUE : les dents et câblesde sécurité ne sont pas illustrés

Étape 8

A. Orientez la poignée (**3**) entre les barres de remorquage. Fixez l'extrémité de la tige de commande (**5**) avec les coudes à 90 degrés à la poignée (**3**) comme illustré ici.

B. Comme indiqué ci-dessous, faites glisser la poignée (**3**) sur le boulon (**12**).
[Le boulon qui traverse le verrou de l'ascenseur (2)]

Orientez la poignée de manière à ce qu'elle soit engagée avec l'un des réglages de hauteur des dents sur le verrou de levage (**2**).

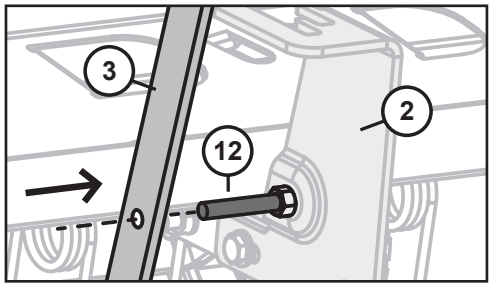

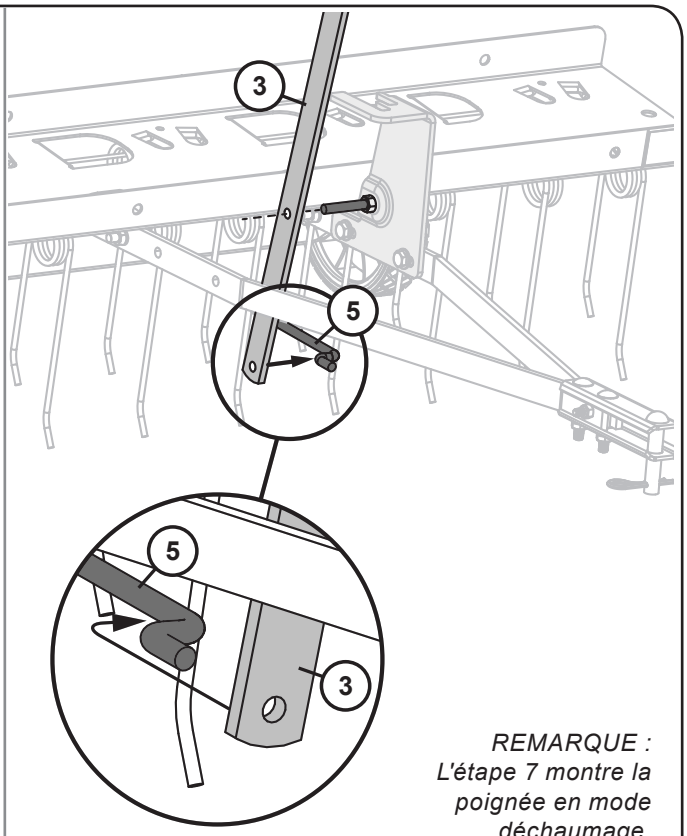

REMARQUE : L'étape 7 montre la poignée en mode déchaumage.

MISE EN GARDE : ÉVITEZ LES BLESSURES! Le mouvement et le réglage de la hauteur des dents, de la poignée, de la plaque de blocage et du ressort peuvent entraîner un point de pincement. Faites attention lorsque vous travaillez dans cette zone.

Étape 9

Panneau de Matériel 5

Fixez la poignée (**3**) en place à l'aide du matériel du panneau 5. Voir l'illustration.

REMARQUE : Ne pas trop serrer l'écrou Nylock 5/16" (26). Ne pas comprimer complètement le ressort (23).

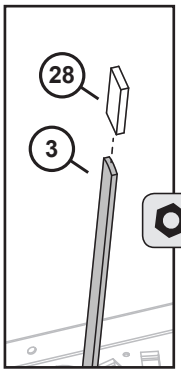

Panneau de Matériel 6

Placez la poignée en vinyle (**28**) du panneau 6 à l'extrémité de la poignée (**3**).

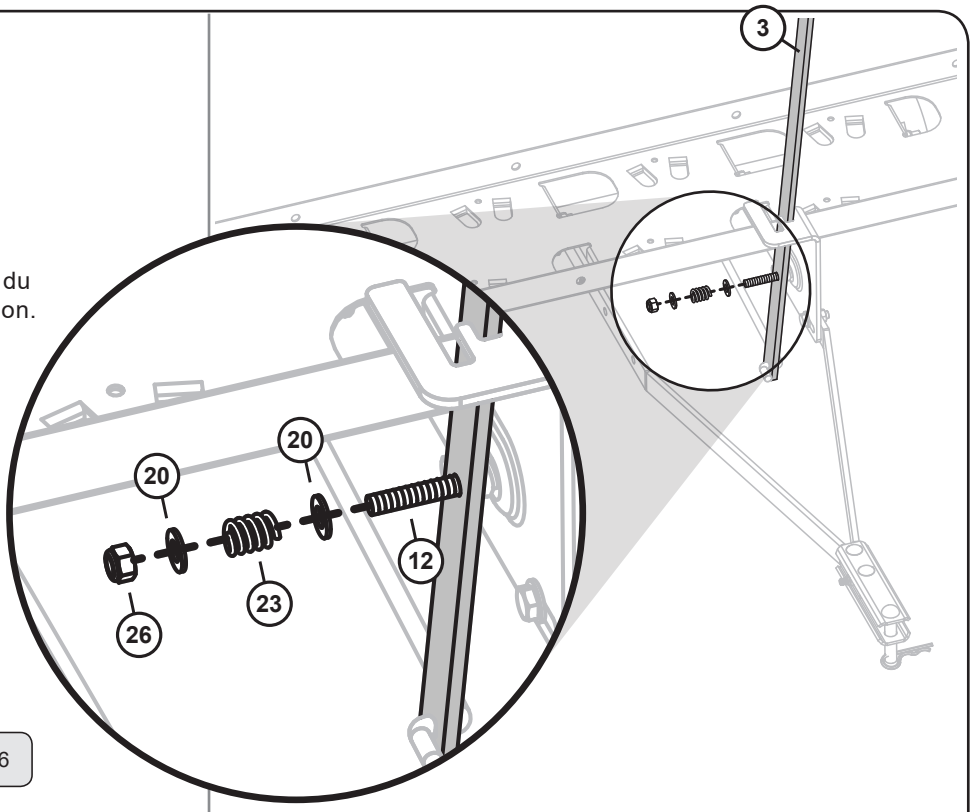

REMARQUE: Les dents et les fils de sécurité ne sont pas représentés ici.

MISE EN GARDE : ÉVITEZ LES BLESSURES! La déchaumeuse peut devenir instable à mesure que l'angle de la barre de remorquage s'élève par rapport au sol. Tout en déplaçant manuellement votre déchaumeuse, gardez la barre de remorquage au même niveau que le sol et tenez la poignée fermement contre la plaque de blocage.

L'assemblage est terminé!
Continuez à lire pour les informations de fonctionnement et d'entretien.

SECTION OPÉRATION, MAINTENANCE ET SERVICE

SINCE 1839
BRINLY

MODÈLE:

DT2-40BH1-S

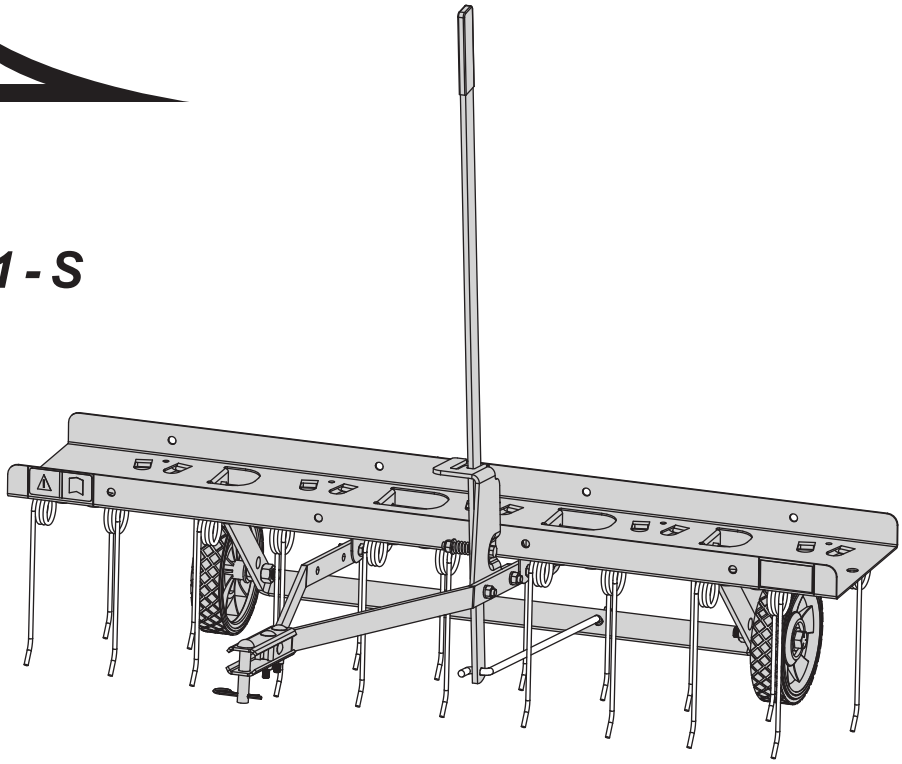

Des informations et des vidéos supplémentaires sont disponibles sur notre site Web: **brinly.com**

Ce code QR renvoie directement à la page du produit.

Appelez le service à la clientèle sans frais: 877-728-8224

ARRÊT

DES QUESTIONS D'INSTALLATION? PARTIES MANQUANTES? PIÈCES DE RECHANGE?

NE PAS REVENIR À LE MAGASIN!

Veuillez appeler notre service Client Département, sans frais: 877-728-8224 ou: customerservice@brinly.com

INSTALLATION DU DETHATCHER

ATTENTION: ÉVITEZ LES BLESSURES! Assurez-vous que les pieds et les mains sont dégagés des astuces de temps.

1. Garez le véhicule tracteur de manière sécuritaire et actionnez le frein de stationnement. *(voir le manuel du véhicule tracteur).*
2. Alignez la manille de la déchaumeuse (**7**) à la plaque d'attache du véhicule tracteur.
3. Installez la goupille d'attelage (**24**) dans la manille et la plaque d'attache du véhicule tracteur. Fixez la goupille d'attelage à la goupille en épingle à cheveux (**27**).

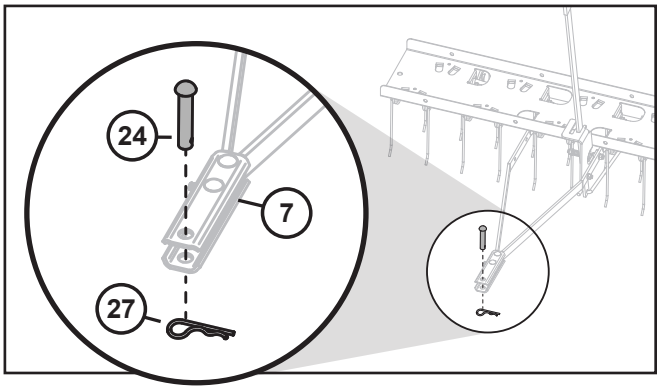

RETRAIT DU DETHATCHER

MISE EN GARDE : Évitez les blessures! Évitez de placer toute partie du corps sous la barre de traction. N'essayez pas de détacher la déchaumeuse du véhicule tracteur lorsque le plateau est chargé.

MISE EN GARDE : Évitez les blessures! La déchaumeuse peut devenir instable à mesure que l'angle de la barre de remorquage s'élève du sol. Tout en déplaçant votre déchaumeuse, gardez la barre de remorquage au même niveau que le sol et tenez la poignée fermement contre la plaque de blocage.

1. Garez le véhicule tracteur de façon sécuritaire et actionnez le frein de stationnement *(voir le manuel de l'utilisateur du véhicule tracteur).*
2. Placez la déchaumeuse en mode transport.
3. Déchargez le plateau de la déchaumeuse.
4. Retirez la goupille en épingle à cheveux (**27**) et la goupille d'attelage (**24**) de la manille (**7**).
5. Tout en maintenant la barre de remorquage au même niveau que le sol et la poignée, en mode transport, détachez la déchaumeuse du véhicule tracteur.
6. Installez la goupille d'attelage (**24**) et la goupille en épingle à cheveux (**27**) pour l'entreposage.

UTILISATION

MISE EN GARDE : ÉVITEZ LES BLESSURES! Évitez d'endommager les dents. Utilisez le mode transport lorsque vous remorquez la déchaumeuse sur des allées en béton ou en asphalte ainsi que les trottoirs.

Des lunettes de sécurité doivent être portées lors de l'utilisation de la déchaumeuse.

Un chargement remorqué excessif peut provoquer la perte de contrôle sur les pentes. La distance d'arrêt augmente avec la vitesse et le poids du chargement remorqué.

Le poids total remorqué ne doit pas dépasser le poids combiné du véhicule tracteur, du lest et du conducteur.

POIDS DE LA DÉCHAUMEUSE

La capacité maximale de chargement suivante correspond au poids combiné de la déchaumeuse et de la charge maximale du plateau de la déchaumeuse :

MODÈLE	POIDS
DT2-40BH1-S	15,9 kg (35 lb) (vide)
Poids maximal du plateau	31,8 kg (70 lb)

Poids remorqué maximal	47,7 kg (105 lb)

MISE EN GARDE : ÉVITEZ LES BLESSURES! Lorsque vous changez les paramètres de hauteur des dents de la déchaumeuse au niveau du siège du véhicule tracteur : garez-vous de façon sécuritaire et actionnez le frein de stationnement (voir le manuel de l'utilisateur du véhicule tracteur), embrayez en neutre et désengagez la lame.

RÉGLAGE DE LA HAUTEUR DES DENTS

Cette déchaumeuse fonctionne avec des hauteurs d'attelage entre 17,8 cm et 35,6 cm (7 et 14 po).

Position 1

PARAMÈTRE TRANSPORT

Soulève les dents de façon que la déchaumeuse puisse être remorquée sans que les dents ne touchent le sol

Position 2

PARAMÈTRE DÉCHAUMAGE

Utilisé pour le déchaumage général

Position 3

PARAMÈTRE SCARIFICATION

Permet de faire glisser les dents sur le sol pour scarifier un lit de semence.

Les réglages de hauteur des dents sur le verrou de levage (2) sont illustrés ici.

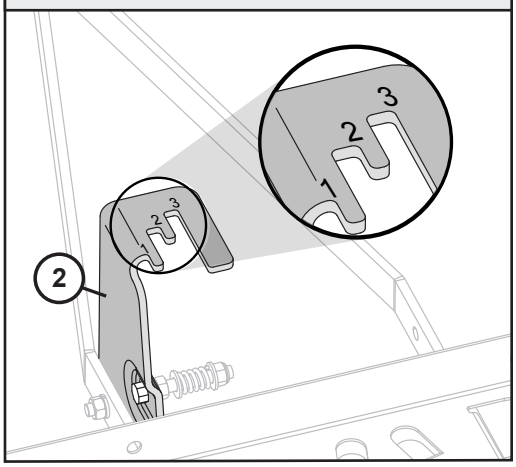

MISE EN GARDE : ÉVITEZ LES BLESSURES! Assurez-vous que les pieds et les mains sont loin des pointes des dents. N'utilisez jamais la déchaumeuse si les câbles de sécurité ne sont pas correctement installés.

1. Choisissez une surface de sol régulière telle qu'une entrée, un trottoir, un plancher de garage, etc.
2. Garez le véhicule tracteur de façon sécuritaire et actionnez le frein de stationnement *(voir le manuel de l'utilisateur du véhicule tracteur).*
3. Installez la déchaumeuse sur la plaque d'attache du véhicule tracteur, comme indiqué précédemment dans la section Installation de la déchaumeuse.
4. Placez la poignée en mode déchaumage sur la plaque de blocage (**2**) (encoche centrale marquée 2).
5. Placez les pointes des dents sur une cale de 13 mm (1/2 po). Lorsque les deux rangées de dents touchent la cale, serrez les quatre boulons qui fixent les barres de remorquage (**1**) au plateau (**8**). *REMARQUE : l'emballage de votre produit peut servir de cale, car deux épaisseurs de carton font environ 13 mm (1/2 po). Faites attention de ne pas perforer le carton avec les pointes des dents en effectuant vos réglages.*
6. Déplacez la plaque de blocage (**2**) le long de ses fentes pour être sûr que les roues restent fermement posées au sol. Assurezvous que les dents restent sur la cale de 13 mm (1/2 po) et que la poignée reste en mode déchaumage. Resserrez les deux boulons (**26**) qui fixent la plaque de blocage (**2**) à la barre de remorquage (**1**).
7. Retirez la cale de 13 mm (1/2 po) et vérifiez le réglage des dents. Poussez les pointes des dents vers l'arrière. Elles devraient à peine toucher la surface du sol. Dans le cas contraire, recommencez le réglage. *REMARQUE : Si vous placez du poids sur le plateau, vérifiez à nouveau le réglage de la hauteur des dents tel que décrit à l'étape 8. Répétez le réglage de la hauteur des dents si nécessaire avec la charge supplémentaire.*

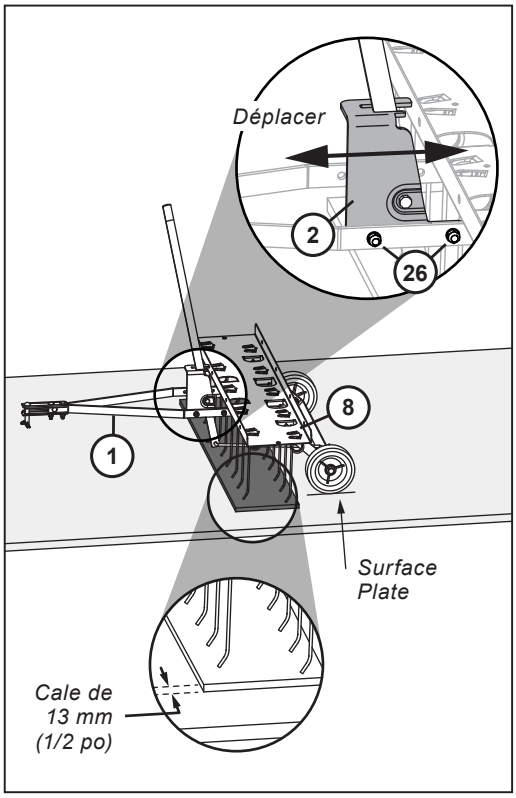

HAUTEUR DE LA PELOUSE ET FONCTIONNEMENT DES DENTS

- La hauteur de l'herbe doit être inférieure à 75 mm (3 po) pour assurer le fonctionnement approprié des dents en mode déchaumage.
- Lorsqu'elles sont en mouvement, les dents de la déchaumeuse doivent se replier vers l'arrière, puis expulser le chaume vers l'avant, tel qu'illustré.
- Si les dents semblent traîner, sans mouvement d'expulsion vers l'avant, cela signifie que le plateau est trop bas et doit être relevé.
- Si les dents demeurent en position libre, cela signifie que le plateau est trop élevé et doit être abaissé.
- Faites les réglages nécessaires, vers le haut ou vers le bas, en ne déplaçant pas le plateau de plus de 6 mm (¼ po) à chaque fois, jusqu'à atteindre un résultat approprié. Des réglages similaires sont possibles en déplaçant la plaque de blocage vers l'avant ou vers l'arrière.
- Dans des conditions de fonctionnement normales, il ne devrait pas être nécessaire d'ajouter du poids sur le plateau lors des opérations de déchaumage et de scarifiage.

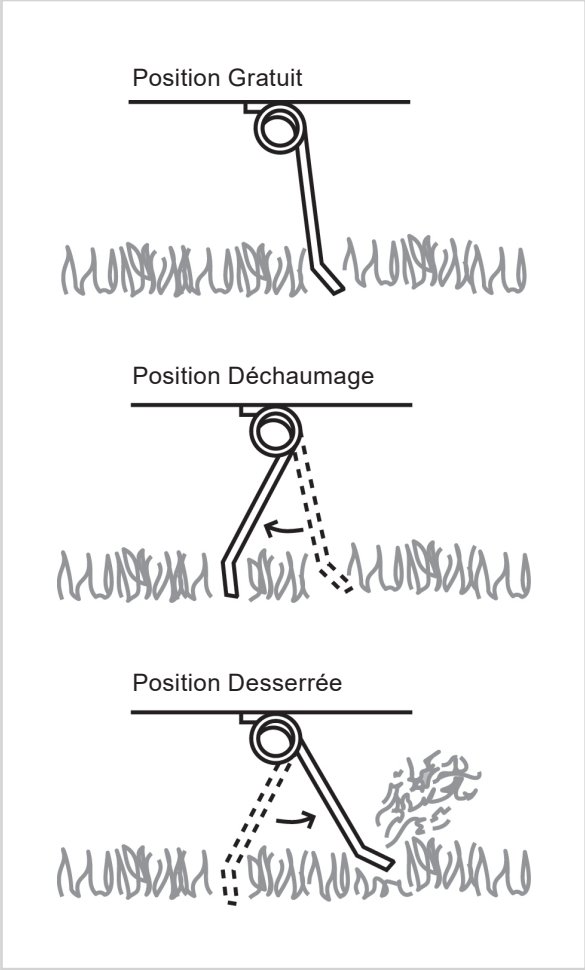

SI LA DÉCHAUMEUSE SEMBLE « SAUTER » OU « MARCHER » EN COURS DE FONCTIONNEMENT :

1. Vérifiez que la poignée est réglée comme souhaité.
2. Vérifiez que la hauteur des dents est correctement ajustée.
3. Ajoutez du poids sur le plateau si nécessaire (31,8 kg [70 lb] maximum). *REMARQUE : le poids doit être ajouté au plateau uniquement lorsque la déchaumeuse est fixée au véhicule tracteur.*
4. Il doit être sécurisé par des cordes, sangles ou d'autres moyens appropriés pour retenir le poids sur le plateau.
5. Vérifiez que la hauteur des dents est correctement réglée après avoir ajouté le poids.

CAPACITÉ DE POIDS

La capacité **MAXIMALE** du plateau déchaumeur est de 31,8 kg (70 lb).

VITESSE

La meilleure vitesse de fonctionnement est de 5 km / h (3 mph) ou moins.

La vitesse de fonctionnement maximale est de 8 km / h (5 mph).

FRÉQUENCE D'UTILISATION

- Vous pouvez déchaumer votre pelouse en été, en automne et lorsqu'elle est au repos en hiver. Le déchaumage n'est pas recommandé au début de la croissance active.
- La période appropriée pour déchaumer une pelouse en saison froide est au début de l'automne ou du printemps.
- La période appropriée pour déchaumer une pelouse en saison chaude est au début de l'été.
- Il est recommandé de déchaumer lorsque la pelouse est sèche ou modérément sèche.
- Plusieurs passages peuvent être nécessaires pour déchaumer entièrement votre pelouse. Effectuez chaque passage dans la même direction afin d'éviter d'endommager les racines de l'herbe.
- Le déchaumage peut laisser votre pelouse dans un état peu esthétique.
- Soyez patient. Après une fertilisation et un arrosage adéquat, votre pelouse sera forte et dense.
- La déchaumeuse peut être utilisée seule ou lorsque vous tondez votre pelouse.

ENTREPOSAGE

MISE EN GARDE : ÉVITEZ LES BLESSURES! Les dents de la déchaumeuse sont acérées. Vous devez choisir le lieu d'entreposage du produit avec précaution.

- Rangez la déchaumeuse dans des allées à faible circulation.
- Rangez la déchaumeuse en veillant à ce que les pointes des dents soient orientées vers le mur ou vers le sol.
- Placez la déchaumeuse sur le sol ou près du sol.
- N'accrochez pas la déchaumeuse au mur ou au plafond et veillez à ce que les pointes des dents ne soient pas orientées vers l'extérieur.
- La barre de traction crée un risque de trébuchement. Évitez de laisser la barre de traction dans les allées de circulation et chemins piétonniers.

ENTRETIEN

Le secret pour profiter d'un fonctionnement sans problème est de toujours nettoyer la déchaumeuse et de la maintenir au sec.

- Après la première demi-heure d'utilisation, vérifiez si toutes les fixations sont bien serrées.
- Par la suite, vérifiez régulièrement le serrage de l'ensemble des fixations.

MISE EN GARDE : ÉVITEZ LES BLESSURES! N'utilisez jamais la déchaumeuse si les câbles de sécurité ne sont pas installés. Si vous n'installez pas les câbles de sécurité et qu'une dent se désengage du plateau de la déchaumeuse, vous risquez de vous blesser.

Les dents sont fabriquées et testées conformément aux exigences de haute qualité et de durabilité. Cependant, si vous devez remplacer une dent, communiquez avec le Service d'assistance à la clientèle Brinly-Hardy pour acheter des dents et des câbles de sécurité de remplacement.

VOUS POUVEZ RÉPARER LES DENTS DE LA MANIÈRE SUIVANTE :

1. Redressez la courbure à l'extrémité du câble de sécurité et retirez-le de la rangée de dents.
2. À l'aide d'un tournevis ou d'un outil similaire, soulevez les languettes de fixation de la dent à réparer. Vous pouvez également ouvrir les languettes en tapotant dessus à partir du dessus du plateau de la déchaumeuse.
3. Retirez la dent et remplacez-la par une nouvelle.
4. Tout en maintenant la nouvelle dent en place, remettez les languettes en position fermée.
5. Réinstallez le câble de sécurité.

- Assurez-vous de faire passer le câble de sécurité par chaque boucle de dent et par les trous des languettes du plateau.
- Recourbez l'extrémité du câble de sécurité pour maintenir la rangée de dents. Veillez à ce que les deux extrémités recourbées du câble de sécurité soient repliées autour de la boucle la plus externe de la dent.
- Appliquez une fine couche d'huile sur les dents après utilisation pour éviter la rouille.
- Si de la rouille apparaît sur les surfaces peintes, poncez légèrement les surfaces concernées, puis peignez-les avec de la peinture laquée.
- Enlevez périodiquement les débris qui s'accumulent entre les dents.
- Vérifiez le libre mouvement de toutes les pièces mobiles et huilez au besoin.

SERVICE

LA QUALITÉ CONTINUE AVEC UN SERVICE DE QUALITÉ

Si vous avez des questions concernant l'installation, s'il vous manque des pièces ou si vous avez besoin de pièces de rechange, ne retournez pas au magasin !

Veuillez trouver le numéro de série et le numéro de modèle de votre produit, puis contacter notre service clientèle :

En Amérique du Nord et au Canada, appelez sans frais : **877-728-8224**

Clavarder en ligne : **www.brinly.com**

Courriel : **customerservice@brinly.com**

EN LIGNE

BRINLY.COM

Des informations supplémentaires et des vidéos sont disponibles sur notre site Web. S'il vous plaît visitez l'URL ci-dessus OU scannez ce code QR.

DT2-40BH1-S

NOTER

GARANTIE LIMITÉE DU FABRICANT

DÉCHAUMEUSES

La garantie limitée énoncée ci-dessous est accordée par Brinly-Hardy Company pour l'acquisition et l'utilisation de produits neufs aux États-Unis (ses possessions et territoires) et au Canada.

Brinly Hardy Company garantit les produits répertoriés ci-dessous contre les vices de matériau et de fabrication, et réparera ou remplacera, à sa discrétion et sans frais, toute pièce présentant des vices de matériau ou de fabrication. Cette garantie limitée s'applique uniquement si le produit a été assemblé, utilisé et entretenu en conformité avec le manuel de l'opérateur fourni avec le produit, et s'il n'a pas fait l'objet d'un usage inadéquat, abusif, commercial ou négligent, d'un accident, d'entretiens inappropriés, d'une modification, de vandalisme, d'un vol, d'un incendie, de dégâts causés par l'eau ou d'un dommage résultant de tout autre péril ou désastre naturel.

Les pièces défaillantes pendant la période de la garantie seront remplacées à nos frais. Sous cette garantie, notre obligation est expressément limitée au remplacement ou à la réparation, à notre discrétion, de pièces présentant des vices de matériau et de fabrication.

POUR UN DÉPANNAGE : Les remplacements de pièces garanties sont fournis, uniquement avec preuve d'achat auprès de notre Service d'assistance à la clientèle pour les accessoires remorqués. Composez le 877-728-8224.

Cette garantie limitée ne fournit pas de couverture dans les cas suivants :

a) Articles d'entretien de routine, tels les lubrifiants et les filtres.
b) Détérioration normale du fini extérieur due à l'utilisation ou à l'exposition aux éléments.
c) Frais de transport et/ou de main-d'œuvre.
d) La garantie ne couvre pas l'utilisation de produits de location.

Aucune garantie implicite, y compris toute garantie implicite de qualité marchande et d'adaptation à un usage particulier, ne s'applique après la période applicable de la garantie expresse écrite ci-dessus relativement aux pièces identifiées ci-dessous. Aucune autre garantie expresse, écrite ou verbale, à l'exception de celle mentionnée ci-dessus, consentie par toute personne ou toute entité, y compris un concessionnaire ou un détaillant, relativement à tout produit, ne viendra lier Brinly-Hardy Co. Au cours de la période couverte par la garantie, la solution exclusive est la réparation ou le remplacement du produit, comme énoncé plus haut.

Les clauses décrites dans la présente garantie sont les seuls recours exclusifs découlant de l'achat du produit. Brinly-Hardy Co. ne pourra être tenu responsable d'aucune perte ou dommage accessoire ou indirect, y compris, sans restriction, les frais encourus pour des services de soins de pelouse de remplacement ou substituts, ou pour les frais de location pour le remplacement temporaire d'un produit sous garantie.

Certains États ou provinces ne permettent pas l'exclusion ou la restriction de dommages accessoires ou indirects ou de la durée de la garantie implicite, auquel cas, les exclusions ou restrictions pourraient ne pas s'appliquer.

Au cours de la période de garantie, le recours exclusif est le remplacement de la pièce. Aucune réparation ne pourra, quelles que soient les circonstances, dépasser le coût du prix d'achat du produit vendu. Toute altération des caractéristiques de sécurité de ce produit annulera cette garantie. Vous assumez le risque et la responsabilité en cas de toute perte et de tout dommage ou blessure subis par vous-même et votre propriété et/ou par d'autres et leur propriété à la suite d'une utilisation inadéquate de ce produit ou d'une incapacité à en faire usage. NOTER: *Cette garantie limitée s'applique uniquement à l'acheteur original ou à la personne à laquelle ce produit a été offert.*

La présente garantie limitée durera aussi longtemps que vous serez propriétaire de votre produit acheté auprès d'un vendeur agréé. **La garantie prend fin lorsque vous vendez ou transférez le produit à un autre propriétaire.**

La présente garantie limitée ne couvre aucun acheteur autre que l'acheteur initial du produit, ni de produit acheté auprès d'un tiers non autorisé. Si vous n'êtes pas l'acheteur initial de ce produit, alors votre produit ne sera pas couvert par notre garantie limitée, et vous prenez le produit «TEL QUEL» et «avec tous ses défauts».

Nous pourrions vous exiger une preuve d'achat démontrant que vous êtes l'acheteur initial du produit, que vous avez acheté ce produit auprès d'un concessionnaire agréé et que vous êtes éligible pour faire valoir une réclamation valide dans le cadre de cette garantie limitée.

Lois des états ou des provinces relatives à la présente garantie : La présente garantie limitée vous accorde des droits légaux spécifiques et vous pourriez également avoir d'autres droits qui varient d'un État ou d'une province à l'autre.

IMPORTANT : La période de garantie énoncée ci-dessous débute à la date de la PREUVE D'ACHAT. Sans la preuve d'achat, la période de garantie débute à la date de fabrication déterminée par la date de fabrication du numéro de série. Toutes les pièces remplacées sous garantie seront considérées comme faisant partie du produit d'origine, et toute garantie couvrant les pièces remplacées expirera en même temps que la garantie du produit d'origine.

PÉRIODE DE GARANTIE :

Voir les pièces couvertes par la garantie dans la liste ci-dessous.

Usage Normal / Domestique :

Châssis en Acier / Pièces en Acier	2 années
Les dents	90 jours
Pneus / Roues	90 jours
Engrenage : Chaîne et des Pignons	90 jours

Toutes les autres pièces ou défaillances de composants à usure normale présentes sur produit seront garanties pendant une période de 90 jours.

Si cet équipement est utilisé pour une application commerciale ou en propriétés multiples, la garantie est de 90 jours après l'achat pour toutes pièces.