SINCE 1839
BRINLY

MANUEL DU PROPRIÉTAIRE

LAME À ATTELAGE FRONTALE

MODÈLE:

FB-42RY

- Assemblage
- Installation
- Utilisation
- Pièces de Rechange

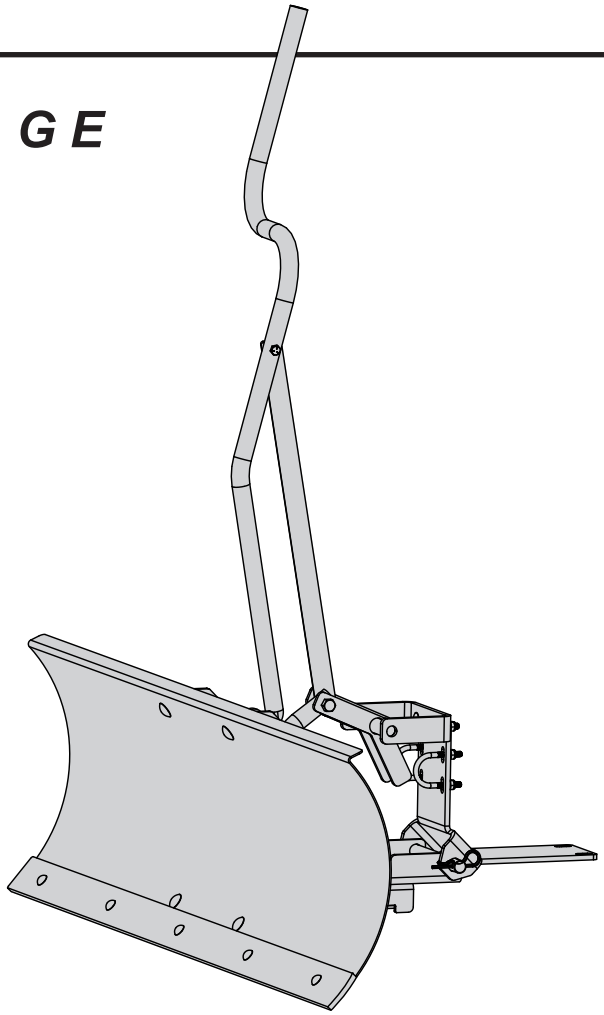

Appelez le Service Client, Sans Frais : 877-728-8224

Consultez notre site Web! www.brinly.com

Important : Le présent manuel renferme des renseignements relatifs à la sécurité des personnes et des biens. Lisez attentivement ces consignes avant d'assembler et d'utiliser l'équipement!

INTRODUCTION

FÉLICITATIONS pour l'achat de votre nouvel épandeur Brinly-Hardy! Votre épandeur a été conçu, pensé et fabriqué dans le but d'ofrir la plus grande fiabilité et le meilleur rendement qui soient.

RESPONSABILITÉS DU CLIENT

- Veuillez lire et conserver le présent manuel. Les présentes directives vous permettront de correctement assembler et entretenir votre épandeur de jardin.
- Veuillez lire attentivement la section « Sécurité » de ce manuel.
- Votre épandeur Brinly-Hardy doit faire l'objet d'un programme d'entretien régulier.

TABLE DES MATIÈRES

SÉCURITÉ 2-3

LISTE DES PIÈCES ET RÉFÉRENCES 4-5

ASSEMBLAGE 7-15

UTILISATION 16-17

STOCKAGE 18

ENTRETIEN 19

GARANTIE LIMITÉE. 20

ENREGISTREMENT DES INFORMATIONS D'ACHAT

Enregistrez vos informations d'achat dans les espaces prévus ci-dessous :

DATE D'ACHAT _____

NOM DE L'ENTREPRISE _____

TÉLÉPHONE DE L'ENTREPRISE _____

NUMÉRO DE SÉRIE _____

SÉCURITÉ

Ce symbole identifie d'importantes consignes de sécurité tout au long de ce manuel. Il signifie **ATTENTION! SOYEZ ATTENTIF! Il en va de votre sécurité.**

LES ÉTIQUETTES DE SÉCURITÉ ET DE NOTATION

Les étiquettes de sécurité illustrées dans cette section sont apposées sur des zones importantes de votre produit pour signaler des dangers.

Les étiquettes de sécurité apposées sur votre produit portent les mentions **DANGER, AVERTISSEMENT** et **MISE EN GARDE** accompagnées du symbole d'alerte de sécurité. La mention DANGER identifie les dangers les plus graves.

Le manuel de l'utilisateur explique également, le cas échéant, tout danger potentiel relatif à la sécurité à l'aide de messages spéciaux de sécurité identifiés par la mention **MISE EN GARDE** et le symbole d'alerte de sécurité.

MISE EN GARDE : Gardez les pieds et les mains à l'écart de la lame lors de la montée et de la descente de la lame. Portez une attention particulière à votre entourage et aux personnes de votre voisinage immédiat à tout moment.

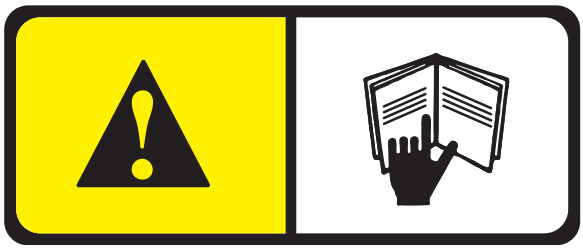

REMARQUES GÉNÉRALES (UTILISATION)

Faites preuve de prudence lorsque vous utilisez un accessoire. La combinaison de cet accessoire aux facteurs de répartition du poids, de rayon de braquage et de vitesse du véhicule tracteur peut causer de graves blessures ou la mort du conducteur, des dommages au véhicule et/ou à l'accessoire en cas d'utilisation inadéquate. Respectez toutes les consignes de sécurité figurant dans le manuel du propriétaire de véhicule tracteur, y compris les suivantes:

- Remorquez uniquement ce produit en respectant les consignes de mode/vitesse de remorquage du véhicule sans dépasser 8 km/h (5 mi/h). Ne roulez pas à plus de 8 km/h (5 mi/h).
- La vitesse doit toujours être assez lente pour permettre de conserver la maîtrise de l'équipement. Conduisez lentement et soyez prudent lorsque vous roulez sur un terrain accidenté. Évitez les trous, les pierres et les racines.
- Ralentissez avant de tourner et évitez les changements de direction brusques.
- Soyez prudent dans les virages. Le véhicule a un plus grand rayon de déportement arrière lorsqu'un accessoire est remorqué.
- Évitez de remorquer l'accessoire sur des pentes raides. Un chargement trop lourd peut entraîner une perte de contrôle ou le renversement de l'accessoire remorqué et du véhicule.
- Roulez lentement et progressivement sur les pentes. Évitez tout changement brusque de vitesse ou de direction.
- Si vous démarrez et stoppez brusquement sur une pente, vous pouvez perdre la maîtrise du véhicule et le véhicule peut se renverser.
- Évitez de démarrer ou de stopper brusquement lors des descentes ou des montées. Évitez les démarrages en côte.
- Ralentissez et soyez très prudent sur les terrains inclinés. L'état de la pelouse peut influencer la stabilité du véhicule. Soyez très prudent lorsque vous roulez à proximité de ravins.
- Ne conduisez pas près de ruisseaux, fossés et autoroutes publiques.
- Soyez attentif à la circulation lorsque vous traversez une route.
- Faites attention lorsque vous chargez ou déchargez le véhicule d'une remorque ou d'un camion.
- Durant les marches arrière, reculez en ligne droite avec prudence.
- Arrêtez-vous sur une surface plane, désengagez les roues, serrez le frein de stationnement et arrêtez le moteur avant de quitter le poste de conduite pour toute raison, y compris le déchargement de l'accessoire remorqué.
- N'utilisez cet accessoire que pour l'usage pour lequel il a été conçu.
- Portez toujours des chaussures antidérapantes couvrant bien les pieds. Ne portez pas de vêtement ample ni de bijou et attachez vos cheveux s'ils sont longs.
- Gardez un oeil sur le véhicule tracteur et l'accessoire, ainsi que sur la zone de travail. Concentrez-vous sur la tâche en cours, sans vous laisser distraire.
- Faites attention aux trous et aux autres dangers dissimulés sur le terrain.
- Conservez le véhicule et l'accessoire en bon état de fonctionnement. Gardez les dispositifs de protection en place.
- Si vous heurtez un objet, arrêtez le véhicule et vérifiez s'il y a des dommages au véhicule ou à l'accessoire. Faites réparer tout dommage avant de redémarrer et de réutiliser l'équipement.
- Assurez-vous que toutes les pièces demeurent en bon état et correctement installées. Réparez les pièces endommagées immédiatement. Remplacez les pièces usées ou endommagées.
- Remplacez les autocollants de sécurité et de mode d'emploi dès qu'ils sont usés ou endommagés. Assurez-vous que tous les écrous, boulons et vis sont bien serrés.
- Ne modifiez pas l'accessoire ou les dispositifs de sécurité. Des modifications non autorisées apportées au véhicule tracteur ou à l'accessoire pourraient entraver son fonctionnement et ses dispositifs de sécurité, ainsi qu'annuler la garantie.

SÉCURITÉ DU VÉHICULE

- Familiarisez-vous avec les commandes de votre véhicule et la manière de l'arrêter en toute sécurité. LISEZ LE MANUEL DU PROPRIÉTAIRE DU VÉHICULE avant de l'utiliser.
- Vérifiez le système de freinage du véhicule avant de l'utiliser. Ajustez ou faites inspecter les freins au besoin.
- La distance d'arrêt augmente avec la vitesse et le poids du chargement. Déplacez-vous lentement et assurez-vous d'avoir assez de temps et d'espace pour vous arrêter.
- Ne placez jamais la transmission au neutre pour descendre une pente.
- Ne laissez pas un adulte utiliser le véhicule sans directives préalables adéquates ou sans qu'il ait lu le manuel du propriétaire.
- Ne laissez jamais un enfant utiliser le véhicule.

PROTÉGEZ VOTRE ENTOURAGE

- Avant l'utilisation d'une fonction de l'accessoire ou du véhicule, regardez aux alentours et vérifiez s'il y a quelqu'un.
- Tenez-vous à l'écart des enfants, des passants et des animaux domestiques lors de l'utilisation de ce véhicule ou d'un accessoire.
- Soyez attentif pendant les marches arrière. Avant de faire une marche arrière, regardez attentivement derrière vous et vérifiez la présence de passants.

NE LAISSEZ AUCUN PASSAGER MONTER SUR LE VÉHICULE OU L'ACCESSOIRE

- Ne transportez pas de passager.
- Ne laissez personne monter sur cet accessoire, sur le véhicule ou sur l'attelage, surtout pas un enfant.
- Les passagers pourraient se blesser en se heurtant à des objets et/ou en étant éjectés lors de départs, d'arrêts et de virages soudains.
- Il se peut également que les passagers gênent la visibilité du conducteur, ce qui rendrait la conduite du véhicule dangereuse.

LISTE DES PIÈCES ET RÉFÉRENCES

VUE ÉCLATÉE

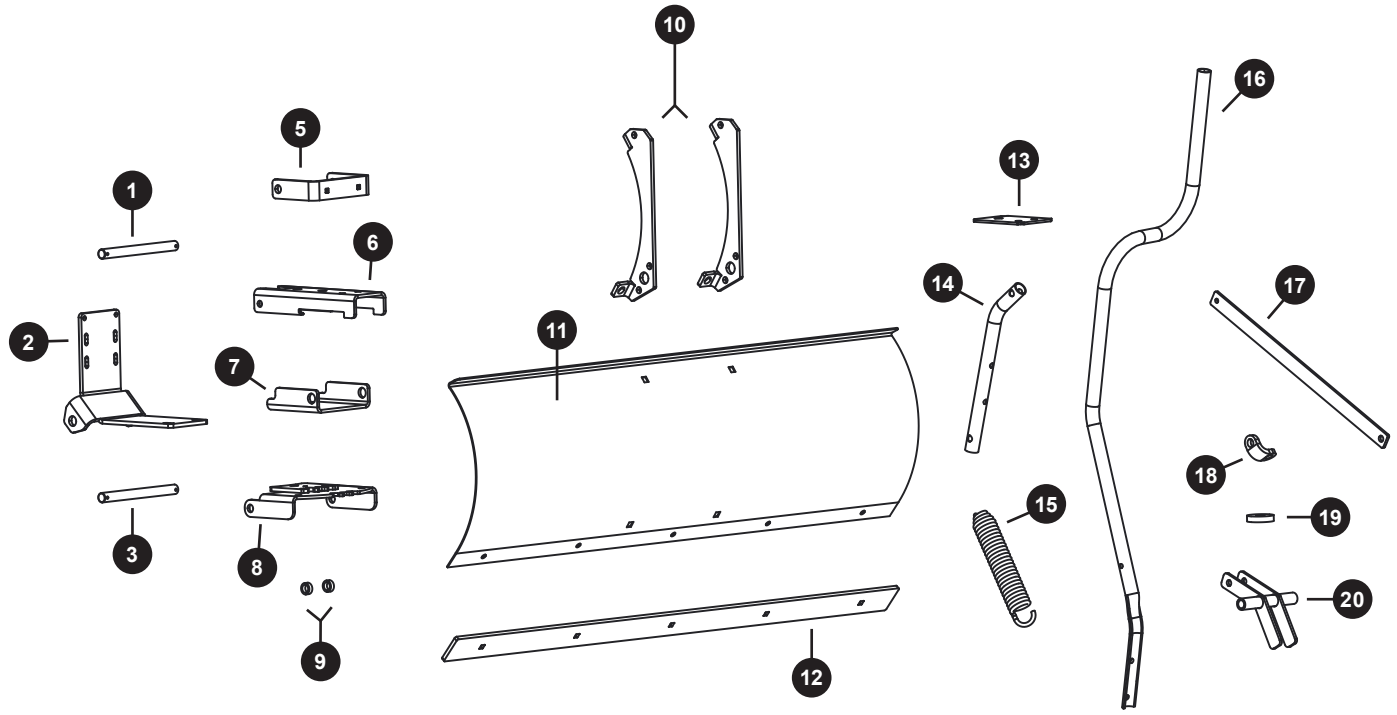

RÉF	Nº DE PIÈCE	DESCRIPTION	QTÉ
1	1017741-01	Tige, Charnière plaquée	1
2	1017835-10	Support avant, peint	1
3	1018092-01	Tige, Transport plaqué	1
4	1018104	Sac de matériel *	1
	1018352	Sac de pièces *	1
5	1018105-10	Support, Pivot peint	1
6	1018109-10	Support, PV inférieur peint	1
7	1018110-10	Support, Pivot supérieur peint	1
8	1018111-10	Charnière de soudure, peinte	1
9	1018115-01	Tube, Pivot plaqué	2
10	1018116-10	Lamelles, peintes	2

RÉF	Nº DE PIÈCE	DESCRIPTION	QTÉ
11	1018347	Lame, 42 po	1
12	1018118-10	Barre d'usure 42 po, peinte	1
13	1018119-10	Plaque inférieure, peinte	1
14	1018120-10	Tube élévateur, peint	1
15	1018121	Ressort de déclenchement	1
16	1018122-10	Poignée de tube, peinte	1
17	1019274-10	Poignée de plaque, peinte	1
18	B-7215-10	Support de ressort	1
19	B-723P-01	Rondelle épaisse, 3/8 po	1
20	1018106-10	Cam de soudure peint	1

** Non affiché*

Outils requis pour l'assemblage :

- 3/4" Prise et Clé
- 9/16" Prise et Clé
- 1/2" Prise et Clé
- 7/16" Prise et Clé
- 12 mm Clé
- Clé à cliquet
- Pinces
- Gants

VUE ÉCLATÉE - SAC DE MATÉRIEL

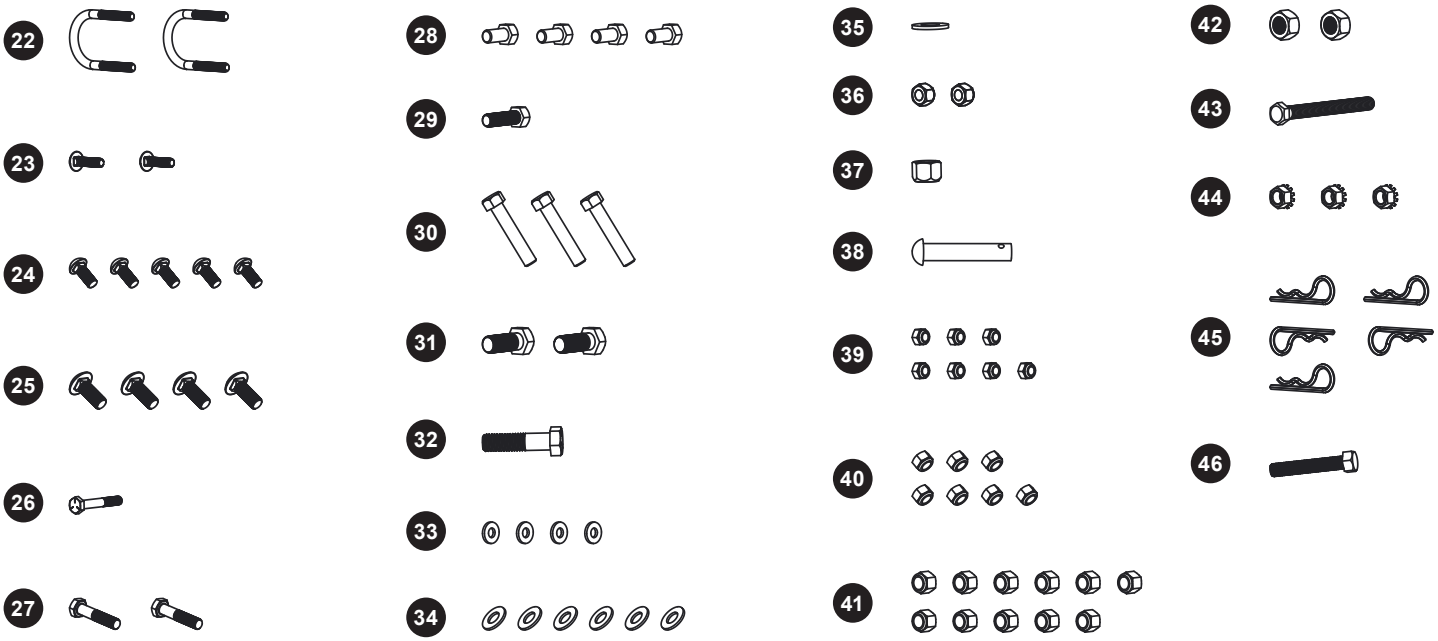

RÉF	Nº DE PIÈCE	DESCRIPTION	QTÉ
21	1000225	Poignée *	1
22	1017742	Boulon en U	2
23	11M0816P	Boulon, Carrosserie 1/4" x 1"	2
24	11M1012P	Boulon, Carrosserie 5/16 x 3/4	5
25	11M1216P	Boulon, Carrosserie 3/8 x 1	4
26	2M0828P	Boulon, Tête Hexagonale 1/4 x 1-3/4	1
27	2M1024P	Boulon, Tête Hexagonale 5/16 x 1-1/2	2
28	2M1212P	Boulon, Tête Hexagonale 3/8 x 3/4	4
29	2M1220P	Boulon, Tête Hexagonale 3/8 x 1-1/4	1
30	2M1232P	Boulon, Tête Hexagonale 3/8 x 2	3
31	2M1620P	Boulon, Tête Hexagonale 1/2 x 1-1/4	2
32	2M1632P	Boulon, Tête Hexagonale 1/2 x 2	1
33	45M0909P	Rondelle, SAE Plate 1/4"	4
34	45M1313P	Rondelle, SAE Plate 3/8	6

RÉF	Nº DE PIÈCE	DESCRIPTION	QTÉ
35	45M1717P	Rondelle, Plate 1/2"	1
36	B-1675P	Écrou, Contre-écrou hexagonal 3/8"-16	2
37	B-1677P	Écrou, Contre-écrou hexagonal 1/2"-13	1
38	B-3861	Goupille, Attelage 1/2" X 2-1/2"	1
39	B-4785	Écrou, Contre-écrou en nylon 1/4-20	7
40	B-4786	Écrou, Contre-écrou en nylon 5/16-18	7
41	B-4820	Écrou, Contre-écrou en nylon 3/8"-16	11
42	B-5096Y	Écrou, Contre-écrou en nylon 1/2"-13	2
43	B-6298	Boulon, Tête Hexagonale 3/8 x 3-3/4	1
44	B-6299	Écrou, Capuchon hexagonal 3/8-16	3
45	D-146P	Goupille en épingle à cheveux 1/8”, #211	5
46	B-7291	Boulon 3/8 x 2-1/2	1

** Non affiché*

Chaque extension de l'assemblage est accompagnée d'un guide facilitant l'identification du matériel.

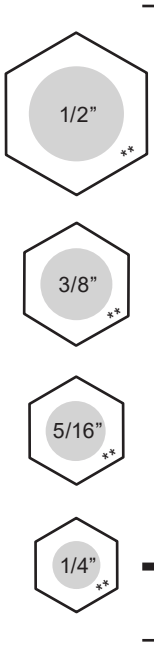

CETTE SECTION PEUT ÊTRE UTILISÉE POUR IDENTIFIER LES BOULONS :

Vérifiez la taille du boulon en plaçant la tête ou l'extrémité filetée sur les schémas correspondants à gauche.

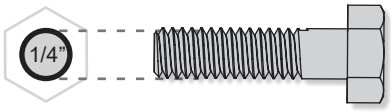

*Exemple = Boulon à tête hexagonale **1/4”** x 1”*

CETTE SECTION PEUT ÉGALEMENT VOUS AIDER À IDENTIFIER LES RONDELLES :

La circonférence extérieure des rondelles peut varier. *Ces dimensions sont une mesure du diamètre interne de la rondelle.*

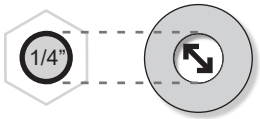

*Exemple = Rondelle de **1/4** po*

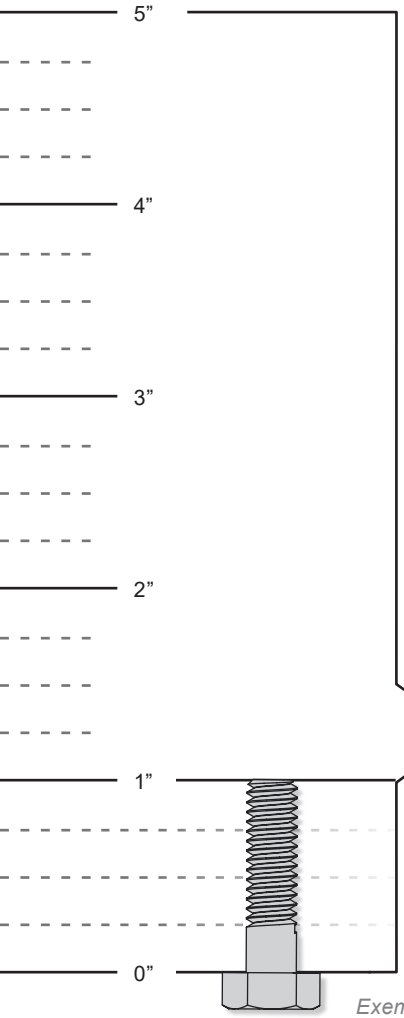

CETTE SECTION PEUT ÊTRE UTILISÉE POUR IDENTIFIER LES BOULONS : Vérifiez la longueur du boulon en mesurant la longueur de chaque boulon avec cette règle.

*Exemple = Boulon à Tête Hexagonale 1/4” x **1”***

ASSEMBLAGE

Pour la première étape, vous devrez retirer le matériel de l'avant de votre tondeuse.

Clé de 12 mm

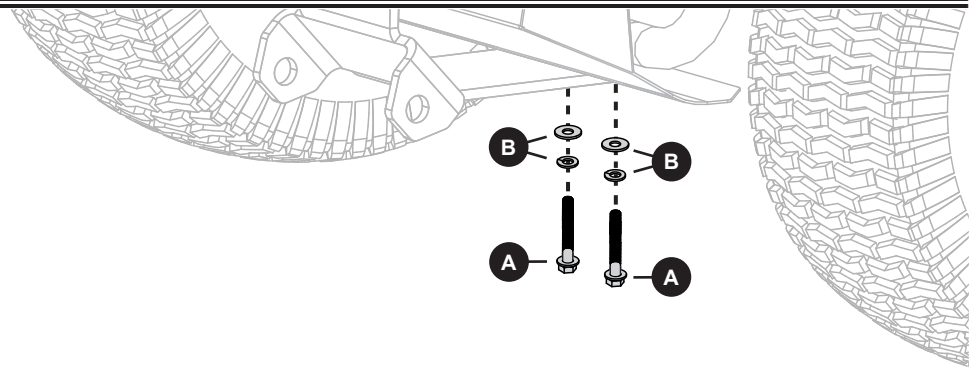

Étape D'Assemblage 1

Dévissez les deux boulons de la plaque de protection (**A**) et les deux jeux de rondelles (**B**).

1. Commencez à fixer la plaque de montage (**2**) à votre tondeuse en réutilisant le matériel retiré (**A** & **B**) ainsi que les boulons en U se trouvant dans le sac de matériel :

   - x 2 Boulons en U (**22**)
   - x 4 Rondelles (**33**) – 1/4"
   - x 4 Contre-écrous en Nylon (**39**) – 1/4"

   Clé de 7/16 po

2. Alignez le bas de la plaque de montage (**2**) parallèlement au sol et assurez-vous que l'avant de la plaque de montage touche le bord intérieur du tube du pare-chocs. *Serrez tout le matériel.*

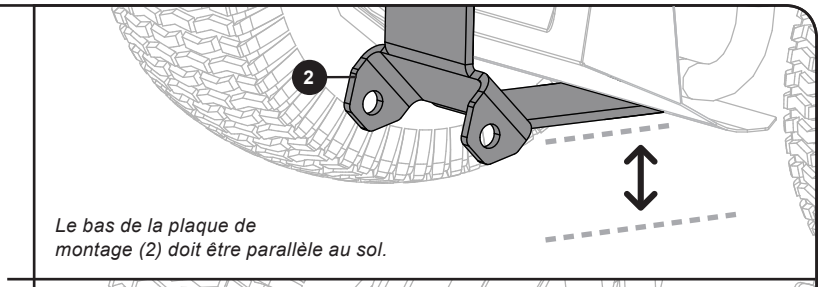

Le bas de la plaque de montage (2) doit être parallèle au sol.

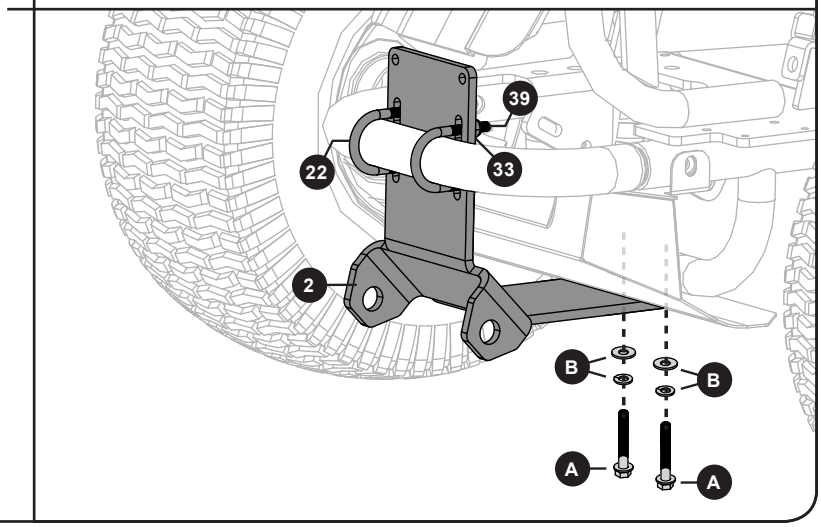

Étape D'Assemblage 2

3. Fixez le support de pivot (**5**) à la plaque de montage (**2**) en utilisant :

   - x 2 Boulons de carrosserie (**23**) – 1/4" x 1"
   - x 2 Contre-écrous en Nylon (**39**) – 1/4"

   Clé de 7/16 po

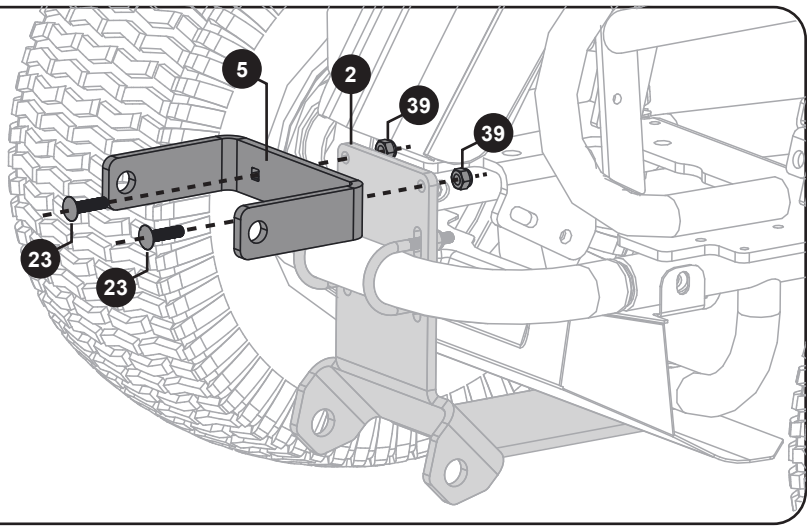

Étape D'Assemblage 3

Assemblage de la Lame

1. Fixez les lamelles (**10**) à la lame (**11**) en utilisant :

   - x 4 Boulons de carrosserie (**25**) – 3/8" x 1"
   - x 4 Rondelles (**34**) – 3/8"
   - x 4 Contre-écrous en Nylon (**41**) – 3/8"

   Remarque : Ne serrez pas complètement (pas encore), il faudra peut-être décaler légèrement ces lamelles lors de l'étape 11 de l'assemblage.

Clé de 9/16 po

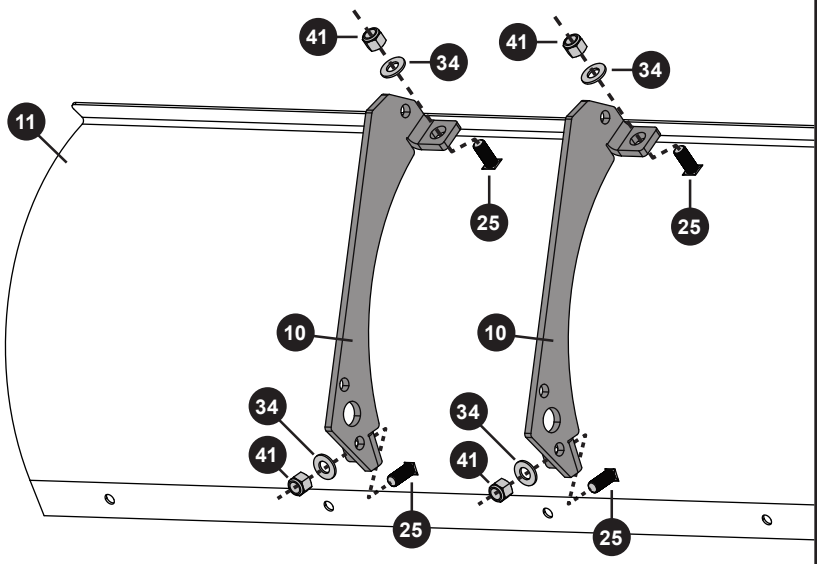

Remarque : Assurez-vous que les lamelles (10) sont correctement alignées. Les extrémités avec trois petites découpes sur la lamelle doivent être à la base de la lame. Voir illustration:

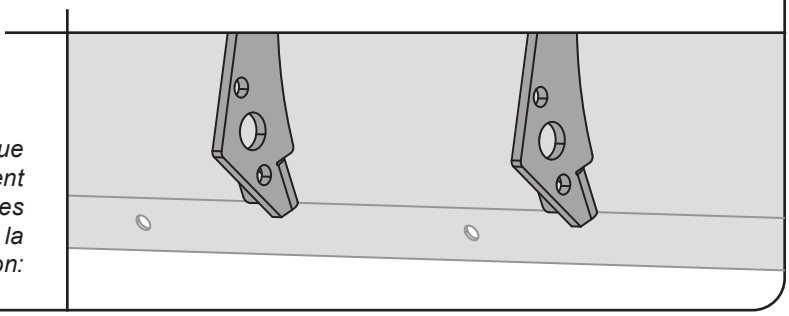

Étape D'Assemblage 4

Assemblage de la Lame

2. Fixez la barre d'usure (**12**) au bas de la lame (**11**) en utilisant :

   - x 5 Boulons de carrosserie (**24**)
   - x 5 Contre-écrous en Nylon (**40**)

Clé de 1/2 po

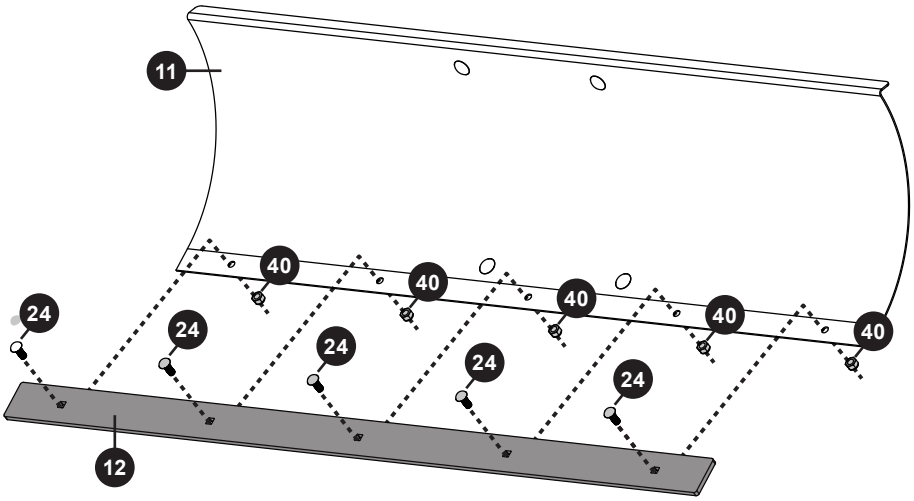

Étape D'Assemblage 5

Assemblage de la Lame

3. Installez les boulons et écrous sur les lamelles de la lame (**10**) en utilisant :

   - x 4 Boulons à tête hexagonale (**28**) – 3/8" x 3/4"
   - x 4 Contre-écrous en Nylon (**41**) * – 3/8"

   **Remarque : Les écrous doivent se trouver sur les bords extérieurs des lamelles de la lame.*

   Clé et douille de 9/16 po

4. Mettez la lame de côté.

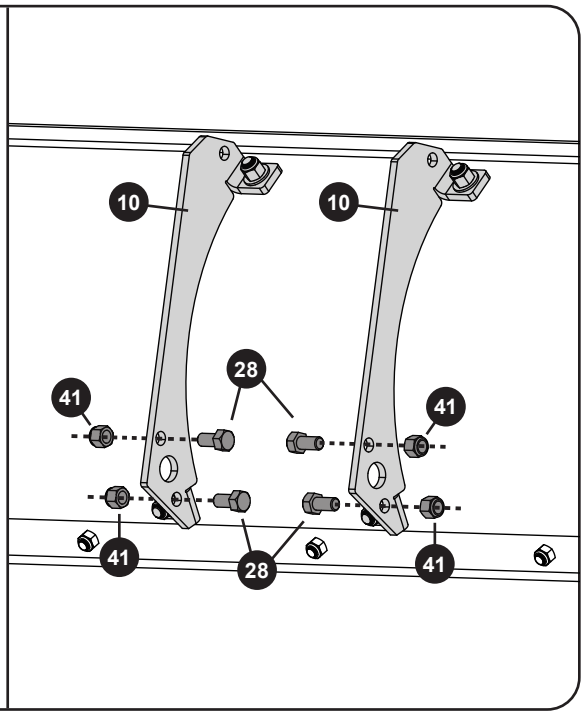

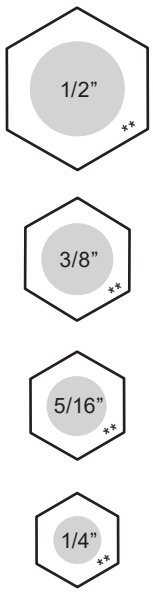

Étape D'Assemblage 6

Assemblage de Bras de Poussée

1. Fixez le support de poussée supérieur (**7**) au support de poussée inférieur (**6**) et à la plaque inférieure (**13**) en utilisant :

   - x 2 Boulons à tête hexagonale (30) – 3/8" x 2"
   - x 2 Contre-écrous en nylon (41) – 3/8"

   Clé et douille de 9/16 po

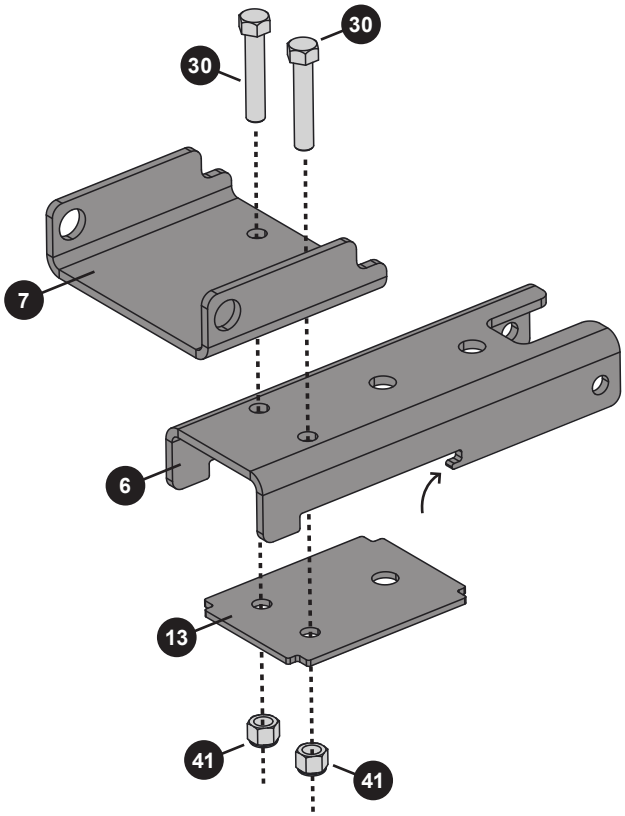

*** La circonférence extérieure des rondelles peut varier. Ces dimensions sont une mesure du diamètre intérieur de la rondelle.*

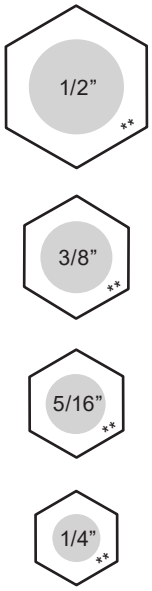

Étape D’Assemblage 7

Assemblage de Bras de Poussée

2. Fixez l’assemblage soudé du pivot (8) sur le bras de poussée en utilisant :

   - x 1 Boulon à tête hexagonale (**32**) – 1/2” x 2”
   - x 1 Rondelle, plate (**35**) – 1/2”
   - x 1 Rondelle, épaisse (**19**)
   - x 1 Contre-écrou, hex* (**37**) – 1/2”

   REMARQUE : Ne serrez pas trop, les deux supports devraient pouvoir se déplacer librement, mais pas trop lâche pour qu’il y ait du jeu dans le joint.

   *REMARQUE : Les brides assemblage soudé du pivot (**8**) doivent pointer dans la même direction que le support de poussée inférieur (**6**).*

   Clé et douille de 3/4 po

**Pas le contre-écrous en Nylon (42).*

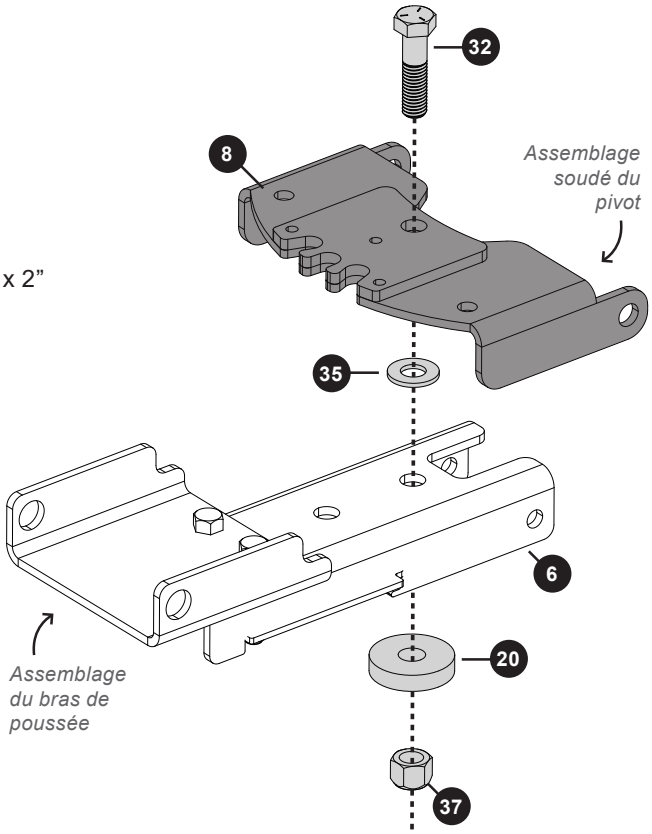

Étape D’Assemblage 8-A

Ajout de la Poignée

1. Faites pivoter l’assemblage soudé de pivot (**8**)
2. Commencez à passer le boulon à tête hexagonale d’un filetage complet de 3/8 po x 3 3/4 po (**43**) dans le premier trou du bras de poussée et ajoutez :

   - x 1 écrou hexagonal (**44**)

   Les dents externes doivent être opposées à la tête du boulon.

   Clé et douille de 9/16 po

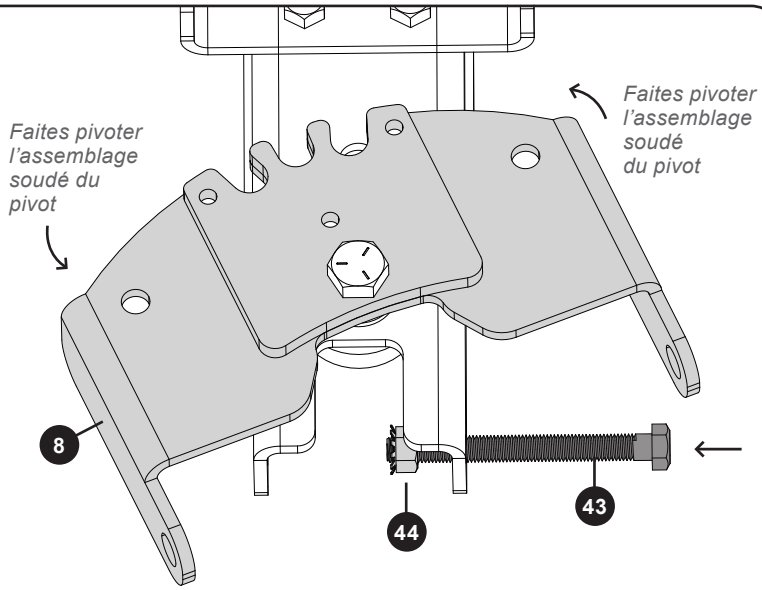

** *La circonférence extérieure des rondelles peut varier. Ces dimensions sont une mesure du diamètre intérieur de la rondelle.*

Étape D'Assemblage 8-A

Ajout de la Poignée

3. Alignez le tube inférieur de la poignée (**14**) comme illustré ici et continuez à faire passer le boulon à tête hexagonale (**43**) à la base du tube.

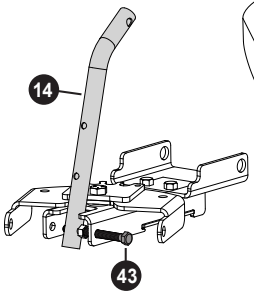

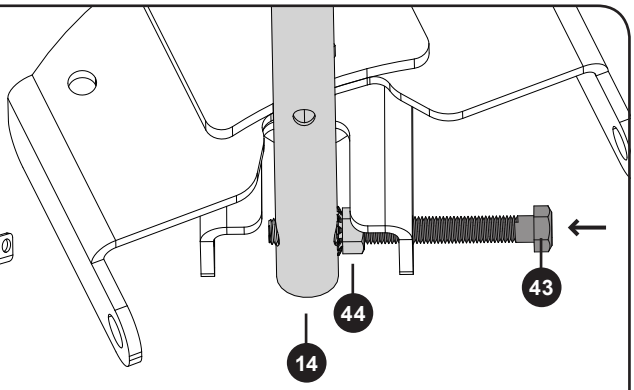

4. Après que le boulon (**43**) traverse le tube, ajoutez :

   - x 1 écrou hexagonal (**44**) – 3/8 po
   *Dents externes orientées vers le tube inférieur de la poignée (**14**).*

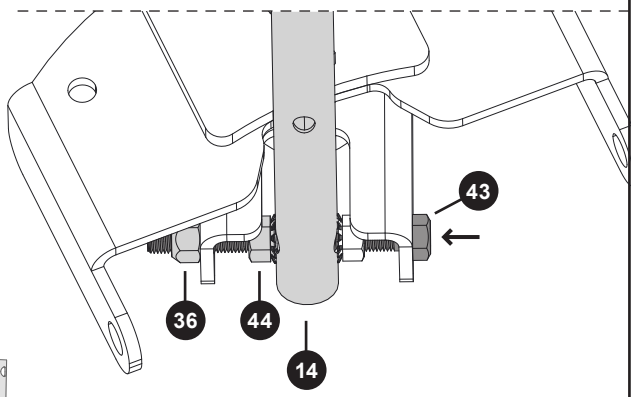

5. Continuez à faire passer le boulon (**43**) à travers le bras de poussée. Sécurisé en place avec :

   - x 1 Contre-écrou, hex* (**36**) – 3/8 po

   Clé et douille de 9/16 po

6. Utilisez les deux écrous hexagonaux (**44**) au centre et fixez le tube de poignée inférieur (**14**) dans l'ouverture du bras de poussée.

   (Voir détail à droite).

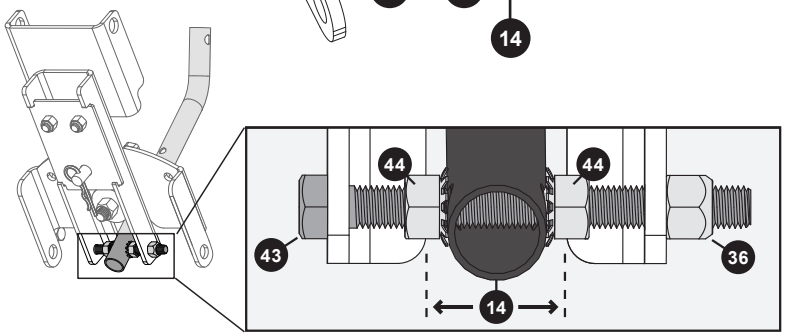

**Pas le contre-écrous en Nylon (41).*

Étape D'Assemblage 9

Ajout de la Poignée

7. Faites glisser la goupille d'attelage (**38**) dans le trou central de l'ensemble bras de poussée et fixez-la avec une épingle à cheveux (**45**).

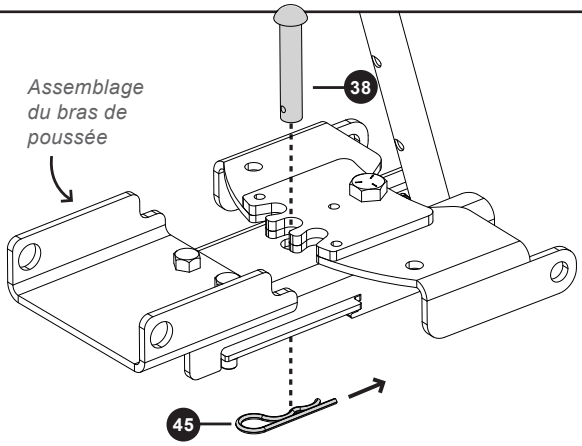

Étape D'Assemblage 10

Relier le Bras de Poussée à la Lame

1. Insérez le tube entretoise/pivot (**9**) dans les grands trous de la partie inférieure des lamettes (**10**) à l'arrière de la lame.

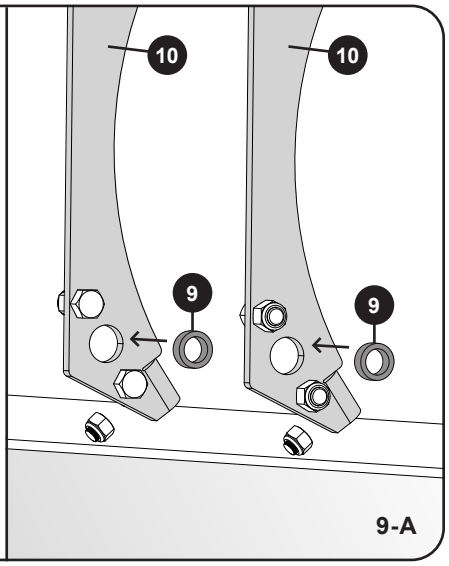

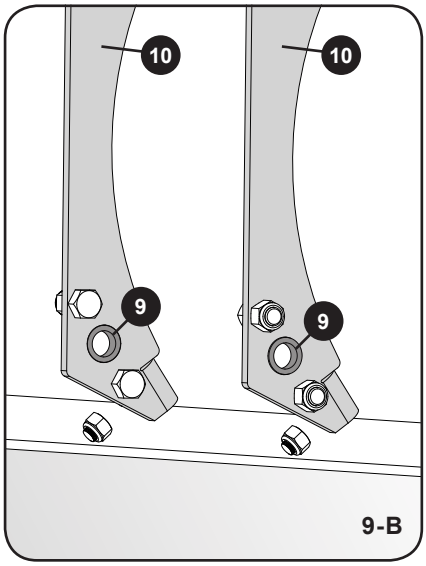

Étape D'Assemblage 11

Relier le Bras de Poussée à la Lame

2. Faites glisser le bras de poussée entre les lamelles et alignez les tubes de pivot insérés à l'étape 9. Joindre en utilisant :

   - x 2 Boulons à Tête Hexagonale (31) - 1/2" x 1 1/4"
   - x 2 Contre-écrous (42) - 1/2"

   Clé et douille de 3/4 po

3. Serrez les lamelles à la lame complètement. (**41**).

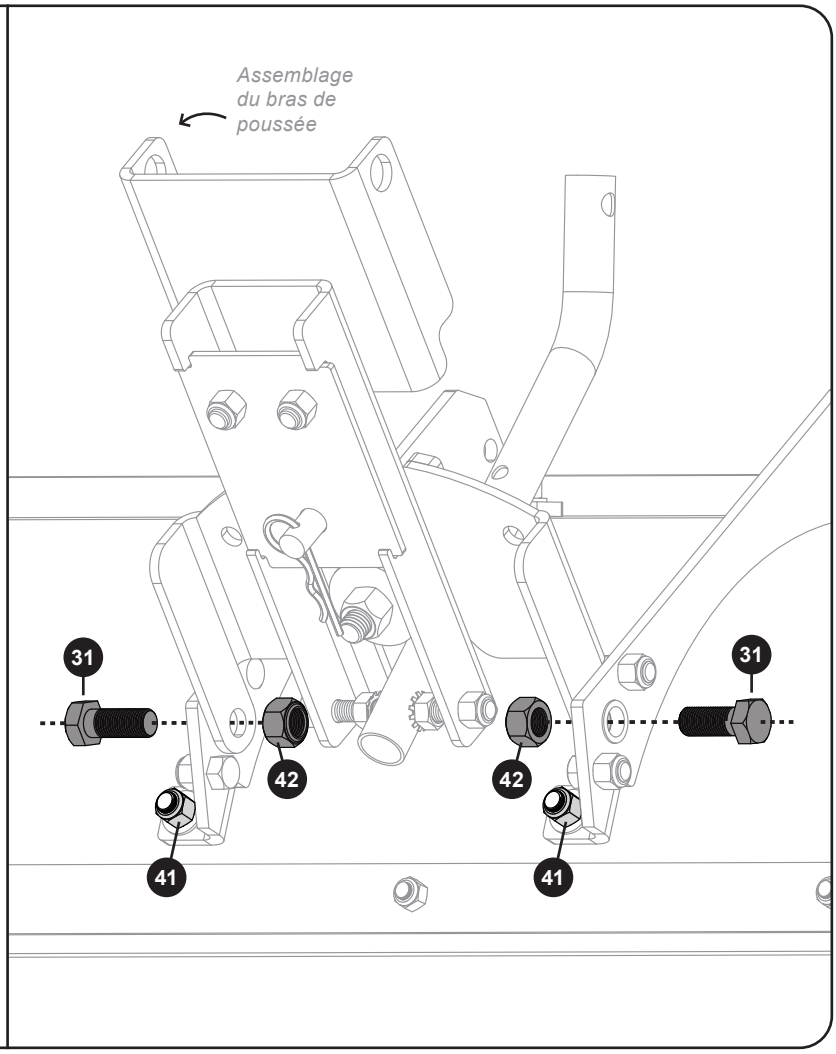

Étape D'Assemblage 12

Relier le Bras de Poussée à la Lame

4. Fixez le support de déclenchement du ressort (**18**) en utilisant :

   - x 1 Boulon à tête hexagonale (**29**) – 3/8" x 1 1/4"
   - x 1 Bondelle plate (**34**) – 3/8"
   - x 1 Contre-écrous en Nylon (**41**) – 3/8"

   Clé et douille de 9/16 po

NE PAS serrer complètement (pas encore).

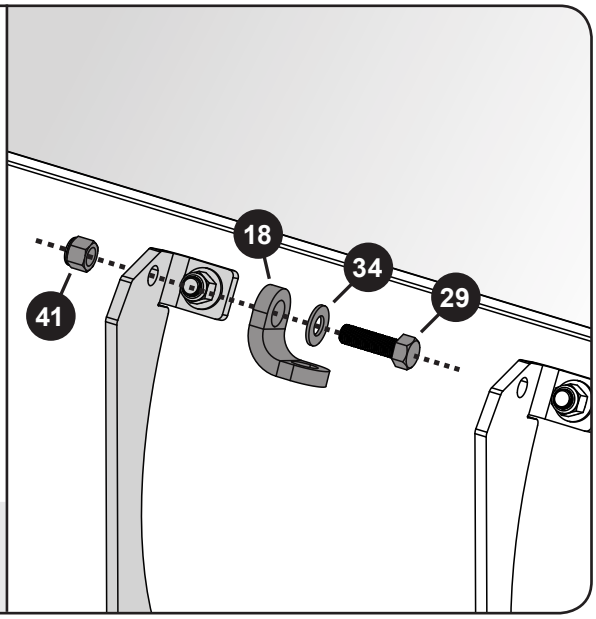

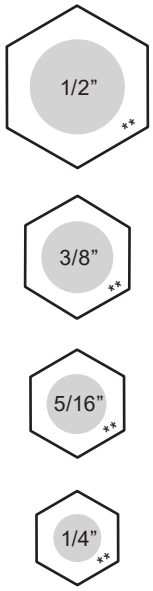

Étape D'Assemblage 13

Relier le Bras de Poussée à la Lame

5. Montez le ressort de déclenchement en insérant le boulon plein fileté de 3/8 po x 2 1/2 po (**46**) et la rondelle de 3/8 po (**34**) de sorte que la tête du boulon soit capturée à l'intérieur du ressort (**15**).

6. Accrochez l'extrémité opposée du ressort (**15**) à l'aide de l'assemblage soudé du pivot (**8**).

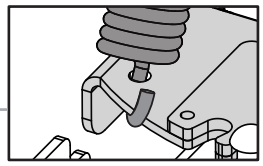

7. Insérez le boulon dans le support de déclenchement (**18**) installé à l'étape de montage 12.

   *Marchez et serrez l'écrou cranté (**44**) jusqu'à ce que le ressort touche le support.*

   Llave tubular de 9/16"

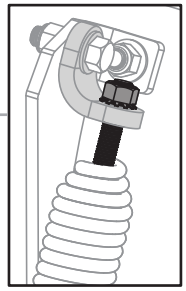

8. Serrez l'écrou et le boulon ajoutés à l'étape 12 de l'assemblage.

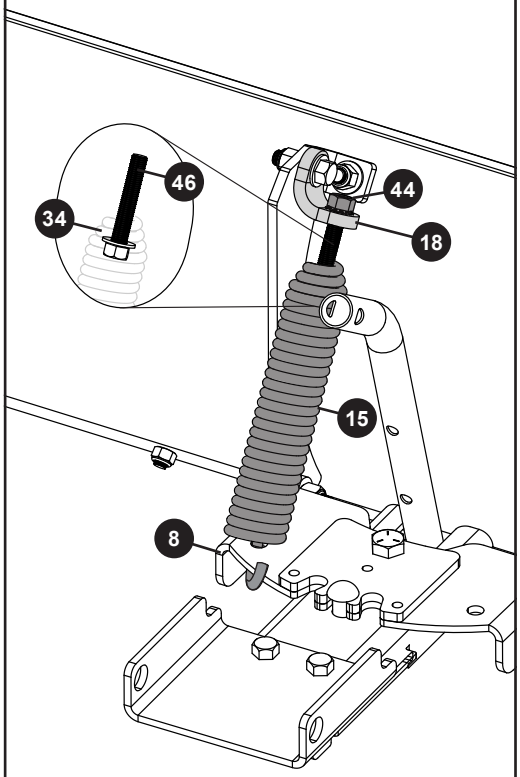

** *La circonférence extérieure des rondelles peut varier. Ces dimensions sont une mesure du diamètre intérieur de la rondelle.*

Étape D'Assemblage 14

1. Fixez le tube de poignée supérieur (**16**) au tube de poignée inférieur (**14**) en utilisant :

   - x 2 Boulons (**27**) – 5/16" x 1 1/2"
   - x 2 Contre-écrous en Nylon (**40**) – 5/16-18"

   Clé et douille de 1/2 po

2. Glissez la prise (**20**) sur l'extrémité du tube de poignée supérieur (**16**).

   En suivant l'illustration, fixez sans trop serrer* l'extrémité fendue du support de renfort (**17**) au tube de poignée supérieur (**16**) en utilisant :

   x 1 Boulons (**26**) – 1/4" x 1 3/4"
   + x 1 Contre-écrous en Nylon (**39**) – 1/4"

   Clé et douille de 7/16 po

**Ce boulon (26) sera fixé à l'étape 15.*

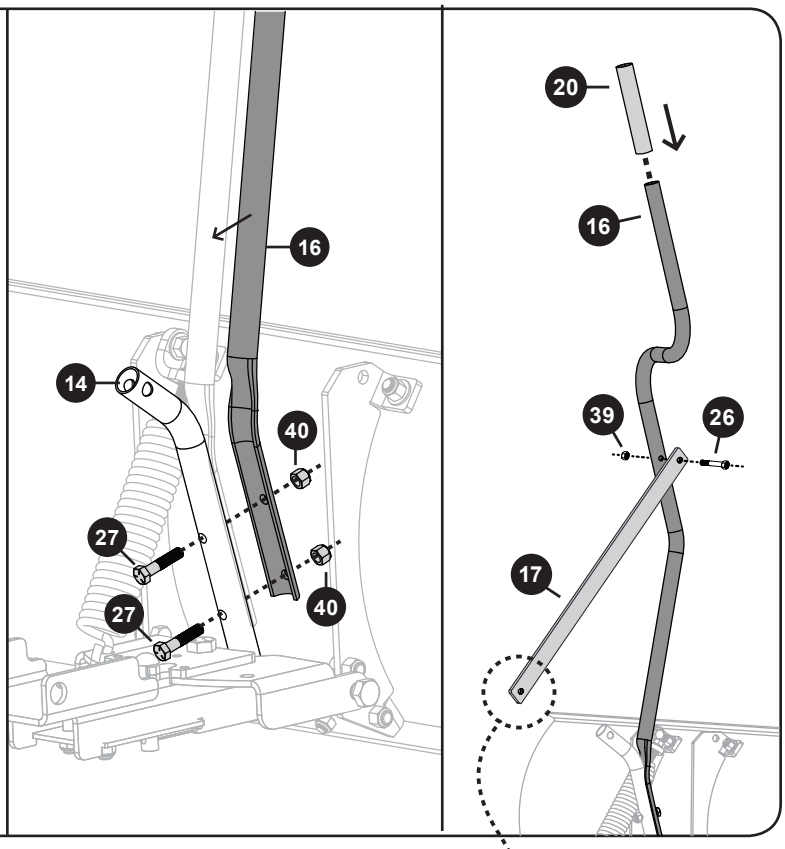

Étape D'Assemblage 15

Après avoir suivi l'étape 14, faites pivoter la base du support de renfort (**17**) de façon à l'aligner avec le tube de poignée inférieur (**14**).

Chevauchez ces deux pièces avec la soudure pivotante (**20**), comme illustré. Utilisez les pièces suivantes pour la connexion :

x 1 Boulon (**30**) – 3/8" x 2"
+ x 1 Contre-écrou (**36**) – 3/8"

REMARQUE : NE SERREZ PAS COMPLÈTEMENT LE BOULON (30).
Cette partie doit pivoter.

Clé et douille de 9/16 po

Serrez fermement le boulon 26 de l'étape 14.

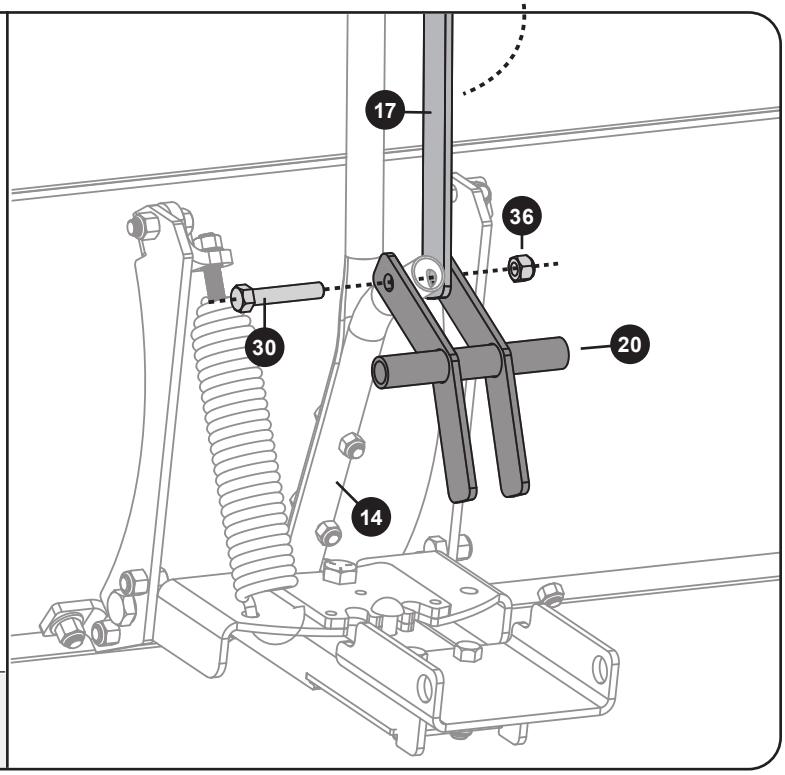

Étape D'Assemblage 16

Montage de la Lame

1. Orientez l'arrière de la lame vers le support que vous avez ajouté à votre tondeuse lors des étapes d'assemblage 1-2.
2. L'ensemble de poussée glissera facilement dans les languettes inférieures qui s'étendent au support de la tondeuse.
3. Après avoir aligné les deux jeux de trous de fixation, insérez la tige/goupille de la e plaquée (**1**) et fixez-la avec deux goupilles fers (**45**), une à chaque extrémité. charnièr.

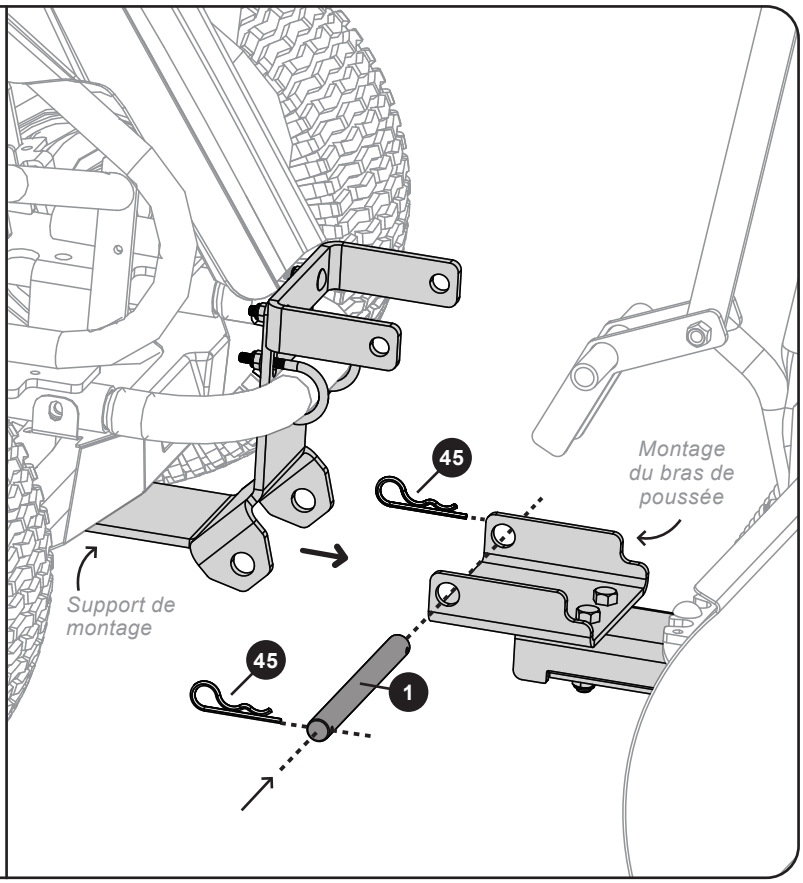

Étape D'Assemblage 17

Montage de la Lame

4. Alignez l'assemblage soudé du pivot (**20**) avec le support de pivot (**5**) et insérer la goupille (**3**).
5. Fixez avec deux goupilles en épingle à cheveux (**45**).

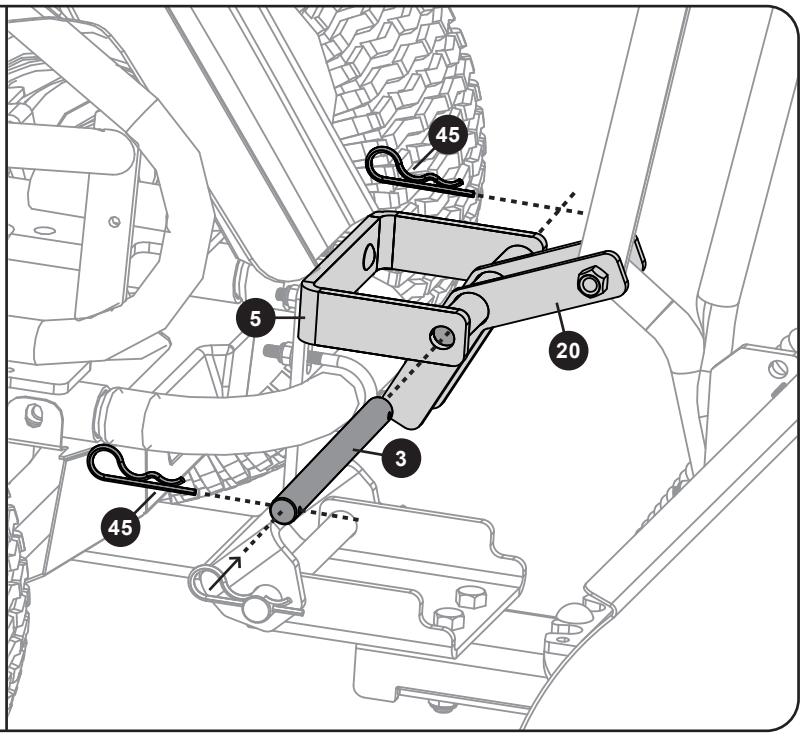

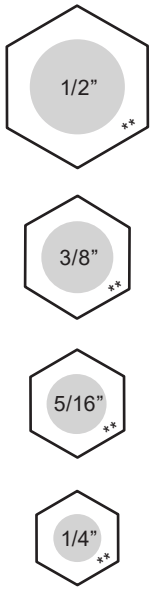

** *La circonférence extérieure des rondelles peut varier. Ces dimensions sont une mesure du diamètre intérieur de la rondelle.*

MISE EN GARDE : Gardez les pieds et les mains à l'écart de la lame lors de la montée et de la descente de la lame. Portez une attention particulière à votre entourage et aux personnes de votre voisinage immédiat à tout moment.

Opération Étape 1

Position de transport

1. Pour élever votre lame en position de transport, tirez la poignée supérieure vers l'opérateur. *Remarque : Assurez-vous que la poignée a été suffisamment tirée pour engager la fonction auto-bloquante.*

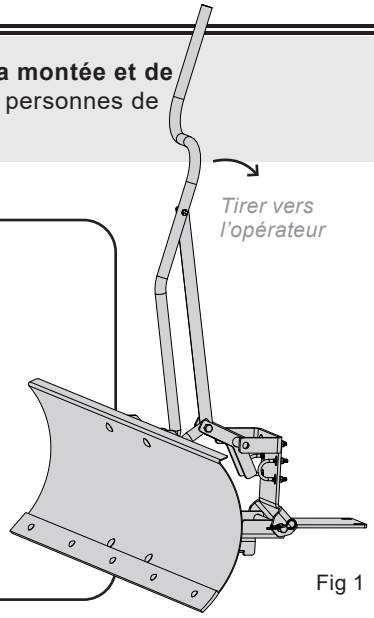

Fig 1

Opération Étape 2

Changer L'angle de la Lame

1. Tournez la clé de contact sur la position OFF et serrez le frein de stationnement, puis abaissez la lame au sol.
2. Retirez simplement l'épingle à cheveux située sous le bras de l'ensemble de poussée (voir fig. 2.1) et retirez la fosse de l'attelage (fig. 2.2).
3. Faites pivoter la lame à l'emplacement souhaité (fig. 2.3).
4. Remettez la goupille d'attelage en place et fixez la goupille à cheveux en dessous afin de verrouiller la lame.

Fig 2.1

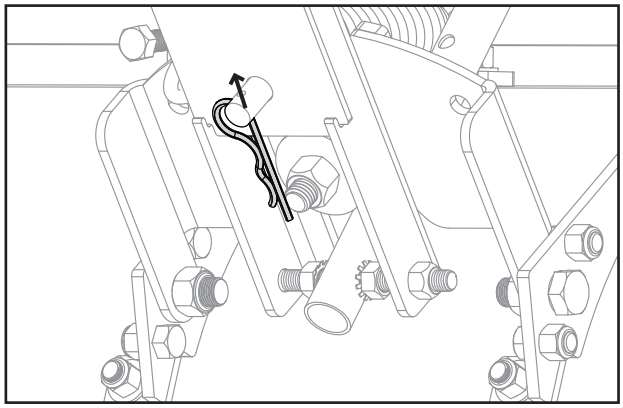

Fig 2.2

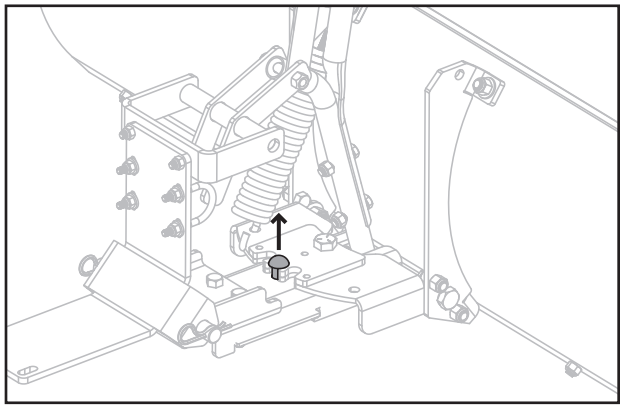

Fig 2.3

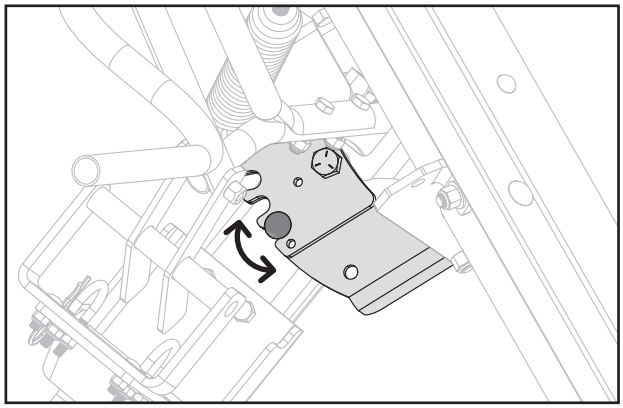

REMARQUE : Ne pas régler l'angle de la lame en position de transport.

MISE EN GARDE : Gardez les pieds et les mains à l'écart de la lame lors de la montée et de la descente de la lame. Portez une attention particulière à votre entourage et aux personnes de votre voisinage immédiat à tout moment.

MISE EN GARDE

1. **INSPECTER LA ZONE**

   Avant de faire fonctionner la lame à neige, inspectez soigneusement la zone à travailler. Évitez les bordures et autres obstructions lourdes.

2. **CONNAÎTRE LE TERRAIN**

   Évitez les pentes ou les dénivellations exceptionnellement fortes qui peuvent être cachées par la neige, ne faites jamais glisser la lame dans des matériaux épais à grande vitesse.

3. **ABAISSER LA LAME**

   Toujours abaisser la lame au sol avant de quitter la tondeuse

4. **DÉMARRER LENTEMENT**

   Commencez toujours à basse vitesse et augmentez progressivement au besoin. Ne pas dépasser 5 mph. N'essayez pas de déplacer la neige dans la même direction, ce qui provoquerait une accumulation excessive de neige qui grossirait à chaque passage.

5. **RELEVER LA LAME**

   Soulever la lame en marche arrière

6. **DÉNEIGEMENT**

   La lame est conçue pour le déneigement uniquement

STOCKAGE

MISE EN GARDE : Gardez les pieds et les mains à l'écart de la lame lors de la montée et de la descente de la lame. Portez une attention particulière à votre entourage et aux personnes de votre voisinage immédiat à tout moment.

Étape de Stockage 1

Retrait de la Lame

1. Tournez la clé de contact sur OFF, serrez le frein de stationnement, puis abaissez la lame au sol.
2. Retirez les deux tourillons en épingle à cheveux (**45**).
3. Retirez la goupille (**3**) de l'assemblage soudé du pivot (20) et du support de pivot (**5**).

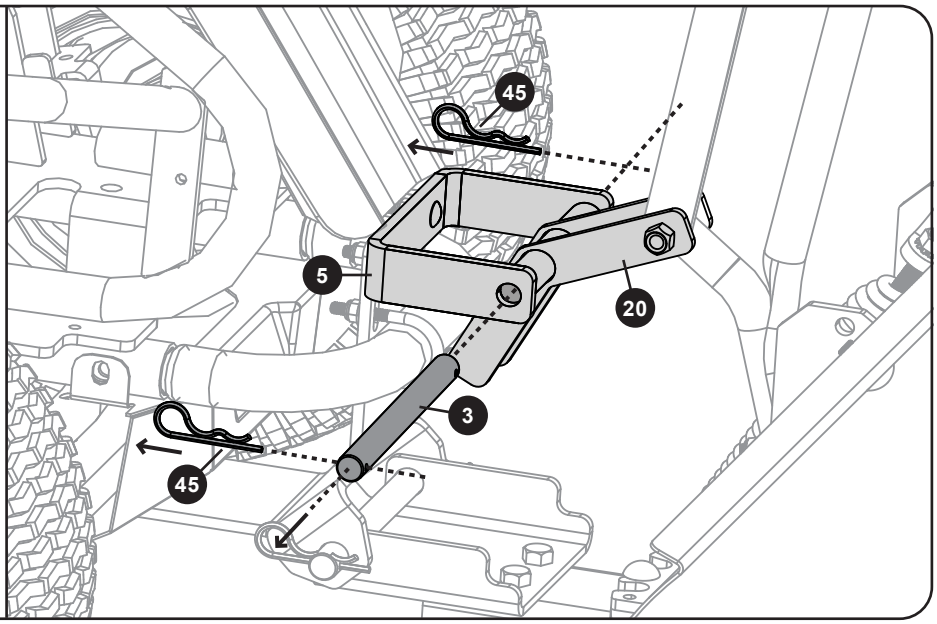

Étape de Stockage 2

Retrait de la Lame

4. Mettez de côté les deux goupilles fendues (**45**) et retirez la tige/goupille de la e plaquée (**1**).charnièr.
5. Le bras de poussée et le support de la tondeuse se sépareront facilement.
6. Laissez les supports de montage et de pivot fixés à la tondeuse.

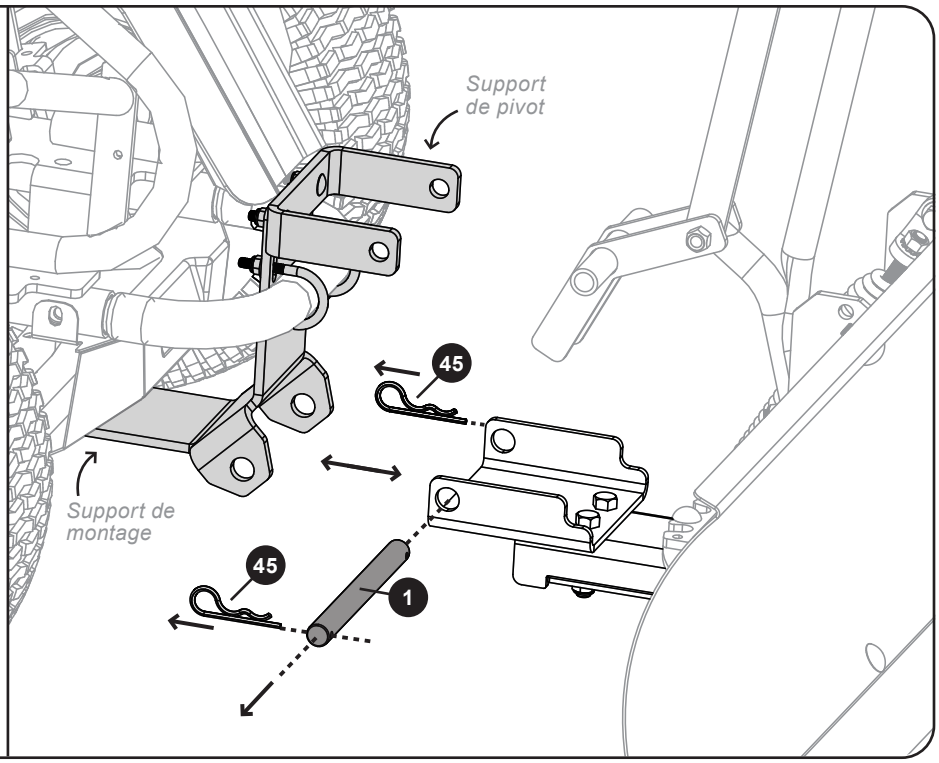

ENTRETIEN

⚠ **MISE EN GARDE : Gardez les pieds et les mains à l'écart de la lame lors de la montée et de la descente de la lame.** Portez une attention particulière à votre entourage et aux personnes de votre voisinage immédiat à tout moment.

1. **PROPRE ET SEC**

   La clé de plusieurs années de service sans faille est de vous garder propre et au sec

2. **PIÈCES MOBILES**

   Après les 30 premières minutes d'utilisation, vérifiez que toutes les fixations sont bien serrées. Par la suite, vérifiez périodiquement le serrage de toutes les fixations.

3. **MOUVEMENT**

   Vérifiez que toutes les pièces mobiles se déplacent librement et lubrifiez-les au besoin avec de l'huile.

4. **ACCUMULER**

   Éliminer périodiquement les débris accumulés

5. **ROUILLE**

   Pour que la rouille apparaisse sur les surfaces peintes, poncez légèrement et émassez la zone affectée.

6. **ROTATION**

   Une fois que la barre d'usure s'est considérablement usée, il convient de la faire pivoter (de bas en haut) pour créer un « nouveau » bord. Retirez les cinq boulons de carrosserie (5/16 po), faites pivoter la lame, puis réassemblez l'unité avec le « nouveau » bord à la surface.

GARANTIE LIMITÉE DU FABRICANT POUR LES ACCESSOIRES BRINLY

La garantie limitée énoncée ci-dessous est fournie par Brinly-Hardy Company et a trait à la marchandise neuve acquise et utilisée aux États-Unis et dans ses possessions et territoires.

Brinly Hardy Company garantit les produits répertoriés ci-dessous contre les vices de matériau et de fabrication, et réparera ou remplacera, à sa discrétion et sans frais, toute pièce présentant des vices de matériau ou de fabrication. Cette garantie limitée s'applique uniquement si le produit a été assemblé, utilisé et entretenu en conformité avec le manuel de l'opérateur fourni avec le produit, et s'il n'a pas fait l'objet d'un usage inadéquat, abusif, commercial ou négligent, d'un accident, d'entretiens inappropriés, d'une modification, de vandalisme, d'un vol, d'un incendie, de dégâts causés par l'eau ou d'un dommage résultant de tout autre péril ou désastre naturel.

Les pièces ou composantes d'usure courante ci-mentionnées sont assujetties aux modalités suivantes : toutes les défaillances des pièces ou composantes d'usure courante seront couvertes sur le produit pour une période de 90 jours.

Les pièces défaillantes pendant la période de la garantie seront remplacées à nos frais. Sous cette garantie, notre obligation est expressément limitée au remplacement ou à la réparation, à notre discrétion, de pièces présentant des vices de matériau et de fabrication.

POUR DEMANDER UNE RÉPARATION :

Le remplacement de pièces garanties est fourni UNIQUEMENT AVEC PREUVE D'ACHAT auprès de notre Service d'assistance à la clientèle. Composez le 877-728-8224.

Cette garantie limitée ne fournit pas de couverture dans les cas suivants :

a) Articles d'entretien de routine, tels les lubrifiants et les filtres.
b) Détérioration normale du fini extérieur due à l'utilisation ou à l'exposition aux éléments.
c) Frais de transport et/ou de main-d'oeuvre.
d) La garantie ne couvre pas l'utilisation commerciale ni l'utilisation pour la location du produit.

Aucune garantie implicite, y compris toute garantie implicite de qualité marchande et d'adaptation à un usage particulier, ne s'applique après la période applicable de la garantie expresse écrite ci-dessus relativement aux pièces identifiées ci-dessous. Aucune autre garantie expresse, écrite ou verbale, à l'exception de celle mentionnée ci-dessus, consentie par toute personne ou toute entité, y compris un concessionnaire ou un détaillant, relativement à tout produit, ne viendra lier Brinly Hardy Co. Au cours de la période couverte par la garantie, la solution exclusive est la réparation ou le remplacement du produit, comme énoncé plus haut.

Les clauses décrites dans la présente garantie sont les seuls recours exclusifs découlant de l'achat du produit. Brinly-Hardy Co. ne pourra être tenu responsable d'aucune perte ou dommage accessoire ou indirect, y compris, sans restriction, les frais encourus pour des services de soins de pelouse de remplacement ou substituts, ou pour les frais de location pour le remplacement temporaire d'un produit sous garantie.

Certains États ou provinces ne permettent pas l'exclusion ou la restriction de dommages accessoires ou indirects, sur la durée de la garantie implicite, auquel cas, les exclusions ou restrictions pourraient ne pas s'appliquer.

Au cours de la période de garantie, le recours exclusif est le remplacement de la pièce. Aucune réparation ne pourra, quelles que soient les circonstances, dépasser le coût du prix d'achat du produit vendu. Toute altération des caractéristiques de sécurité de ce produit annulera cette garantie. Vous assumez le risque et la responsabilité en cas de toute perte et de tout dommage ou blessure subis par vous-même et votre propriété et/ou par d'autres et leur propriété à la suite d'une utilisation inadéquate de ce produit ou d'une incapacité à en faire usage.

Cette garantie limitée s'applique uniquement à l'acheteur original ou à la personne à laquelle ce produit a été offert.

LOIS DES ÉTATS OU DES PROVINCES RELATIVES À LA PRÉSENTE GARANTIE : La présente garantie limitée vous accorde des droits légaux spécifiques et vous pourriez avoir d'autres droits qui varient d'un État ou d'une province à l'autre.

IMPORTANT : La période de garantie énoncée ci-dessous débute à la date de la PREUVE D'ACHAT. Sans la preuve d'achat, la période de garantie débute à la date de fabrication déterminée par la date de fabrication du numéro de série.

PÉRIODE DE GARANTIE : La période de garantie pour le produit indiqué dans ce manuel est comme suit : Pièces du cadre en acier : 2 ans. Les pneus, les roues et l'entraînement sont des pièces sujettes à une usure normale : 90 jours.