SINCE 1839
BRINLY

MANUAL DEL PROPIETARIO

CUCHILLA DE MONTAJE FRONTAL

MODELO:

FB-42RY

- Montaje
- Instalación
- Operación
- Piezas de Repuesto

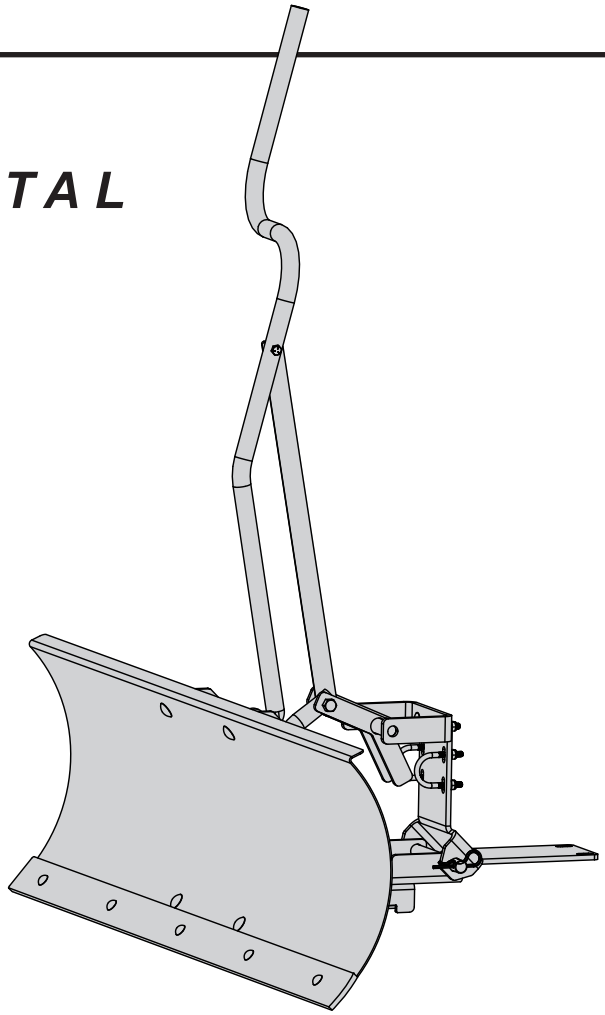

Llame al Servicio al Cliente, Sin Cargo: 877-728-8224

¡Visítenos en la web!
www.brinly.com

Importante: Este manual contiene información para la seguridad de las personas y de la propiedad. ¡Léalas atentamente antes del montaje y la operación del equipo!

INTRODUCCIÓN

¡FELICITACIONES por la compra de su nuevo cuchilla de montaje frontal Brinly-Hardy! Su esparcidor ha sido diseñado, ideado y fabricado para brindarle la mejor confiabilidad y desempeño posibles.

RESPONSABILIDADES DEL CLIENTE

- Lea y conserve este manual. Las instrucciones le permitirán ensamblar y mantener el esparcidor de césped en forma adecuada.
- Lea atentamente y siga las indicaciones de la sección SEGURIDAD de este manual.
- Siga un programa regular de mantenimiento y cuidado de su cuchilla de montaje frontal Brinly-Hardy.

ÍNDICE

SEGURIDAD 2-3

LISTA DE PIEZAS Y REFERENCIA 4-5

MONTAJE 7-15
OPERACIÓN 16-17
ALMACENAMIENTO 18
MANTENIMIENTO 19

GARANTÍA LIMITADA 20

REGISTRO DE INFORMACIÓN DE COMPRA

Registre la información de su compra en los espacios que se indican a continuación:

FECHA DE COMPRA: _____

NOMBRE DE LA COMPAÑÍA: _____

TELÉFONO DE LA COMPAÑÍA: _____

NÚMERO DE SERIE: _____

SEGURIDAD

Este símbolo contribuirá a señalar las precauciones de seguridad importantes que aparecen en todo este manual. Significa: **¡ATENCIÓN! ¡MANTÉNGASE ALERTA! Su seguridad está en juego.**

ETIQUETAS DE SEGURIDAD Y ANOTACIONES

Las etiquetas de seguridad que se muestran en esta sección están ubicadas en áreas importantes de su producto para llamar la atención sobre riesgos potenciales de seguridad.

En las etiquetas de seguridad del producto, las palabras **PELIGRO, ADVERTENCIA** y **PRECAUCIÓN** se usan con el símbolo de alerta de seguridad. PELIGRO identifica los riesgos de seguridad más graves.

Siempre que sea necesario, el manual del operador explica también todo riesgo potencial de seguridad a través de mensajes especiales de seguridad identificados con la palabra **PRECAUCIÓN** y con el símbolo de alerta de seguridad.

PRECAUCIÓN: Mantenga los pies y las manos fuera del alcance de la cuchilla mientras la eleva y la baja. Preste mucha atención a su entorno y a la gente en su área cercana en todo momento.

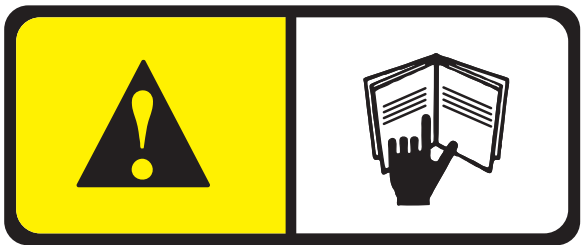

NOTAS GENERALES (OPERACIÓN)

Debe tener cuidado al utilizar cualquier accesorio. Este accesorio combinado con la distribución del peso, el radio de giro y la velocidad del vehículo puede ocasionar lesiones graves o la muerte del operador, daños al vehículo o al accesorio si no se utiliza correctamente. Siga todas las precauciones de seguridad que se encuentran en el manual del propietario del vehículo, incluyendo las siguientes precauciones:

- Solo use este producto en el modo de remolque o en la configuración de velocidad del vehículo o a menos de 5 mph. No exceda las 5 mph.
- La velocidad de operación debe ser siempre lo suficientemente lenta como para mantener el control. Viaje lentamente y sea cuidadoso al desplazarse por terreno agreste. Esquive los agujeros, las rocas y las raíces.
- Disminuya la velocidad antes de girar y no haga giros cerrados.
- Sea cuidadoso al girar. El vehículo tiene un mayor giro en la cola con accesorios.
- No utilice el accesorio en pendientes pronunciadas. Una carga pesada podría causar la pérdida de control o el vuelco del accesorio y del vehículo.
- Realice movimientos lentos y graduales sobre las pendientes. No realice cambios bruscos en la velocidad, las direcciones o los giros.
- Si arranca y se detiene bruscamente en las colinas, puede perder el control de la dirección o el vehículo puede inclinarse.
- No arranque ni se detenga bruscamente cuando ascienda o descienda en una colina. Evite arrancar en la subida de una coilna.
- Reduzca la velocidad y tenga más cuidado en las laderas. Las condiciones del césped pueden afectar la estabilidad del vehículo.
- Tenga extremo cuidado al usar la máquina cerca de las bajadas.
- No maneje cerca de arroyos, zanjas y autopistas.
- Cuídese del tránsito al cruzar carreteras.
- Tenga cuidado al subir o bajar el vehículo en un remolque o camóin.
- Cuando utilice la reversa, retroceda cuidadosamente y en línea recta.
- Deténgase en suelo nivelado, desenganche los impulsores, active el freno de mano, y apague el motor antes de abandonar la posición del operario por cualquier motivo incluido vaciar el accesorio.
- Use este accesorio solo para el fin pretendido.
- Siempre use calzado antideslizante adecuado. No use prendas de vestir holgadas, recójase el cabello largo y no lleve joyas.
- Mantenga la vista y la concentración en el vehículo, el accesorio y el área de trabajo. No se distraiga con otras cosas.
- Preste atención a los orificios y demás peligros ocultos en el terreno.
- Mantenga el vehículo y el acoplamiento en buenas condiciones de funcionamiento y mantenga en su sitio los dispositivos de seguridad.
- En caso de golpear contra un objeto extraño, detenga el vehículo y el acoplamiento e inspecciónelos para comprobar que no estén dañados. Todo daño debe ser reparado antes de volver a poner en marcha y hacer funcionar el equipo.
- Mantenga todas las piezas en buenas condiciones e instaladas apropiadamente. Repare las partes dañadas inmediatamente. Reemplace todas las piezas desgastadas o rotas.
- Reemplace todas las calcomanías de seguridad y con instrucciones desgastadas o dañadas. Mantenga ajustadas todas las tuercas, pernos y tornillos.
- No modifique el accesorio ni los dispositivos de seguridad. Las modificaciones no autorizadas del vehículo o del accesorio pueden afectar su función y seguridad e invalidan la garantía.

EL VEHÍCULO Y SU SEGURIDAD

- Conozca los controles del vehículo y aprenda a detenerse de manera segura. LEA EL MANUAL DEL PROPIETARIO DEL VEHÍCULO antes de operarlo.
- Revise los frenos del vehículo antes de operarlo. Ajuste o realice el mantenimiento de los frenos cuando sea necesario.
- La distancia necesaria para detenerse aumenta con la velocidad y el peso de la carga. Desplácese lentamente y calcule el tiempo y la distancia que necesita para detenerse.
- No avance cuesta abajo en punto muerto.
- No permita que los adultos operen el vehículo si no han recibido instrucciones adecuadas o si no han leído el manual del propietario.
- No permita que los niños operen el vehículo.

PROTEJA A QUIENES LO RODEAN

- Antes de poner en funcionamiento cualquier función de este accesorio o vehículo, observe si en las cercanías hay transeúntes.
- Mantenga a niños, transeúntes y mascotas alejados a una distancia segura, mientras opera este o cualquier otro accesorio.
- Tenga cuidado al dar marcha atrás. Antes de retroceder, verifique que no haya transeúntes atrás.

NO PERMITA QUE NADIE SE SUBA AL VEHÍCULO NI AL ACCESORIO

- No transporte pasajeros.
- No permita que nadie, especialmente los niños, se suba a este accesorio, al vehículo ni a la ménsula de montaje.
- Las personas que suban pueden sufrir heridas, que pueden ser ocasionadas al ser golpeados por objetos extraños o ser despedidos durante arranques, paradas y giros bruscos.
- Asimismo, pueden obstaculizar la visión del operador, lo que impediría el manejo seguro de este accesorio.

LISTA DE PIEZAS Y REFERENCIA

VISTA DETALLADA

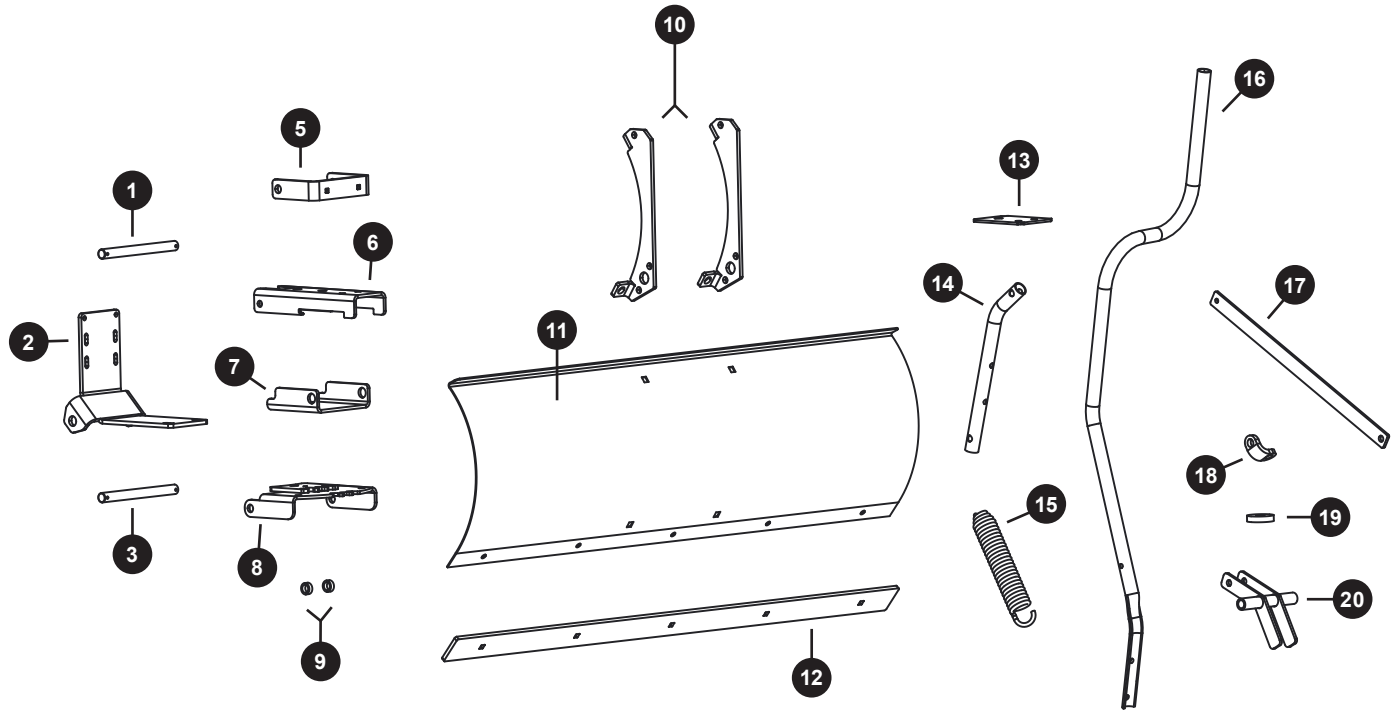

REF	NRO. DE PARTE	DESCRIPCIÓN	CANT.
1	1017741-01	Varilla, bisagra chapada	1
2	1017835-10	Montaje pintado, frontal	1
3	1018092-01	Varilla, de transporte chapada	1
4	1018104	Bolsa de herrajes *	1
	1018352	Bolsa de piezas *	1
5	1018105-10	Soporte pintado, pivote	1
6	1018109-10	Soporte pintado, PV inferior	1
7	1018110-10	Pintado, pivote de soporte ascendente	1
8	1018111-10	Pintada, soldadura de bisagra	1
9	1018115-01	Tubo, pivote chapado	2
10	1018116-10	Costillas, Pintadas	2

REF	NRO. DE PARTE	DESCRIPCIÓN	CANT.
11	1018347	Cuchilla, 42”	1
12	1018118-10	Barra de desgaste, 42" pintada	1
13	1018119-10	Placa pintada, parte Inferior	1
14	1018120-10	Tubo pintado, elevación	1
15	1018121	Resorte de activación	1
16	1018122-10	Tubo pintado, mango	1
17	1019274-10	Placa pintada, mango	1
18	B-7215-10	Soporte de resorte	1
19	B-723P-01	Arandela gruesa, 3/8"	1
20	1018106-10	Soldadura de levas pintada	1

**No mostrado*

Herramientas necesarias para el montaje:

- 3/4” Llave y Tubular
- 9/16” Llave y Tubular
- 1/2” Llave y Tubular
- 7/16” Llave y Tubular
- 12 mm Tubular
- Llave de Trinquete
- Pinzas
- Guantes

VISTA DETALLADA - BOLSA DE HERRAJES

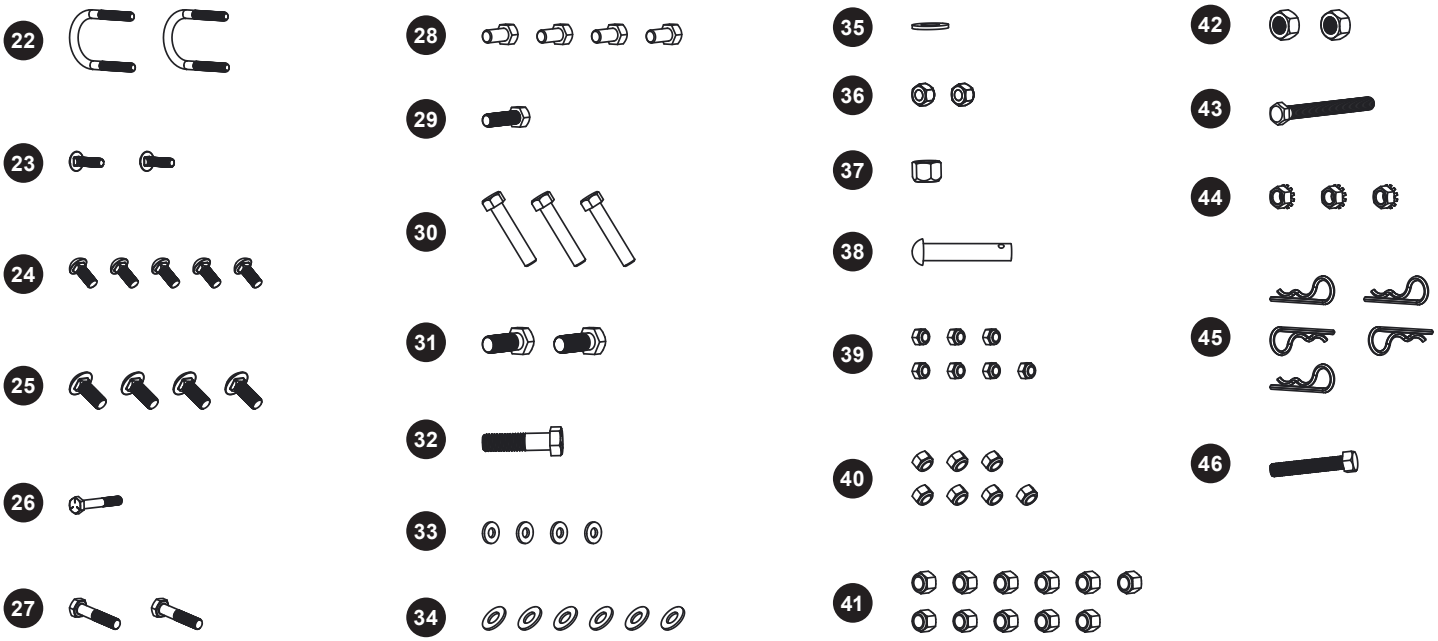

REF	NRO. DE PARTE	DESCRIPCIÓN	CANT.
21	1000225	Agarre del mango *	1
22	1017742	Perno en U	2
23	11M0816P	Perno, de cabeza redonda 1/4" x 1"	2
24	11M1012P	Perno, de cabeza redonda 5/16 x 3/4	5
25	11M1216P	Perno, de cabeza redonda 3/8 x 1	4
26	2M0828P	Perno, cabeza hexagonal 1/4 x 1-3/4	1
27	2M1024P	Perno, cabeza hexagonal 5/16 x 1-1/2	2
28	2M1212P	Perno, cabeza hexagonal 3/8 x 3/4	4
29	2M1220P	Perno, cabeza hexagonal 3/8 x 1-1/4	1
30	2M1232P	Perno, cabeza hexagonal 3/8 x 2	3
31	2M1620P	Perno, cabeza hexagonal 1/2 x 1-1/4	2
32	2M1632P	Perno, cabeza hexagonal 1/2 x 2	1
33	45M0909P	Arandela, SAE Plano 1/4"	4
34	45M1313P	Arandela, SAE Plano 3/8	6

REF	NRO. DE PARTE	DESCRIPCIÓN	CANT.
35	45M1717P	Arandela, Plano 1/2"	1
36	B-1675P	Tuerca, bloqueo hexagonal 3/8"-16	2
37	B-1677P	Tuerca, bloqueo hexagonal 1/2"-13	1
38	B-3861	Enganche, del pasador 1/2" X 2-1/2"	1
39	B-4785	Tuerca, bloqueo de nylon 1/4-20	7
40	B-4786	Tuerca, bloqueo de nylon 5/16-18	7
41	B-4820	Tuerca, bloqueo de nylon 3/8"-16	11
42	B-5096Y	Tuerca, bloqueo de nylon 1/2"-13	2
43	B-6298	Perno, cabeza hexagonal 3/8 x 3-3/4	1
44	B-6299	Tuerca, hexagonal con rondana estrella integrada 3/8-16	3
45	D-146P	Clavija de horquilla 1/8”, #211	5
46	B-7291	Perno 3/8 x 2-1/2	1

**No mostrado*

Cada página del montaje tiene una guía para ayudar con la identificación de los herrajes.

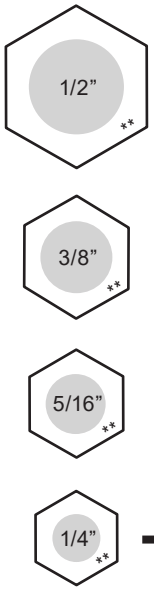

ESTA SECCIÓN SE PUEDE UTILIZAR PARA IDENTIFICAR LOS PERNOS:

Compruebe el tamaño del perno colocando la cabeza o el extremo roscado sobre los esquemas correspondientes de la izquierda.

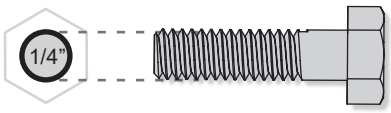

*Ejemplo = Perno de cabeza hexagonal **1/4”** x 1”*

ESTA SECCIÓN PUEDE AYUDAR TAMBIÉN A IDENTIFICAR LAS ARANDELAS:

La circunferencia exterior de las arandelas puede variar. *Estas dimensiones son una métrica del diámetro interno de la arandela.*

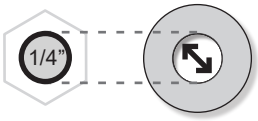

Ejemplo =
Arandela de 1/4”

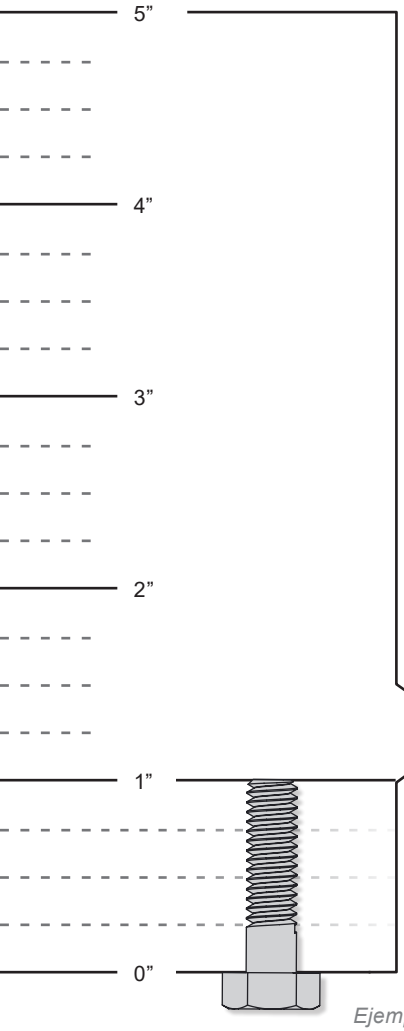

ESTA SECCIÓN SE PUEDE UTILIZAR PARA IDENTIFICAR LOS PERNOS: Compruebe la longitud del perno midiendo la longitud de cada perno con esta regla.

*Ejemplo = Perno de cabeza hexagonal 1/4” x **1”***

MONTAJE

Para el primer paso, tendrá que retirar los herrajes de la parte delantera de su cortadora.

Llave de 12mm

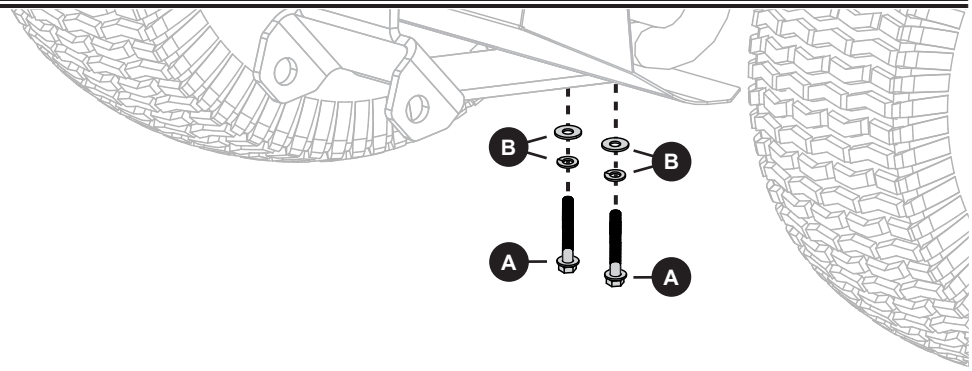

Paso 1 del Montaje

Desatornille los dos pernos de la placa de deslizamiento (**A**) y los dos juegos de arandelas (**B**).

1. Comience a fijar sin apretar la placa de montaje (**2**) a su cortadora reutilizando los herrajes retirados (**A** y **B**), así como los pernos en U que se encuentran en la bolsa de herrajes:

   - x 2 Pernos en U (**22**)
   - x 4 Arandelas (**33**) – 1/4”
   - x 4 Tuerca, bloqueo de Nylon (**39**) – 1/4”

   Llave de 7/16”

2. Alinear la parte inferior de la placa de montaje (**2**) paralela al piso y asegurarse de que la parte frontal de la placa de montaje esté en contacto con el borde interior del tubo de tope. *Apriete todos los herrajes*.

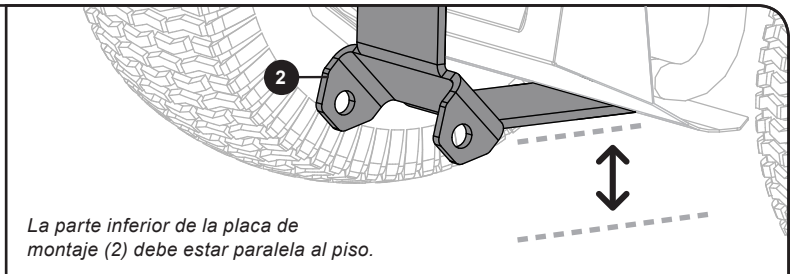

La parte inferior de la placa de montaje (2) debe estar paralela al piso.

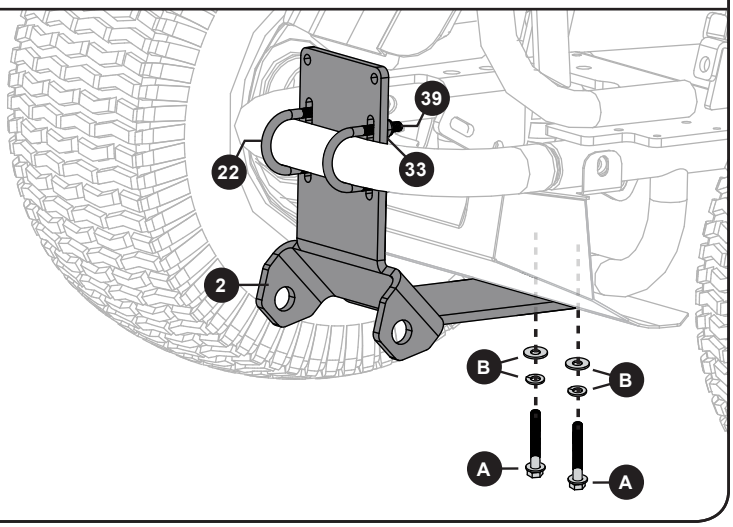

Paso 2 del Montaje

3. Sujete el soporte del pivote (**5**) a la placa de montaje (**2**) utilizando:

   - x 2 Tornillos de cabeza redonda (**23**) – 1/4” x 1”
   - x 2 Tuerca, bloqueo de Nylon (**39**) – 1/4”

   Llave de 7/16”

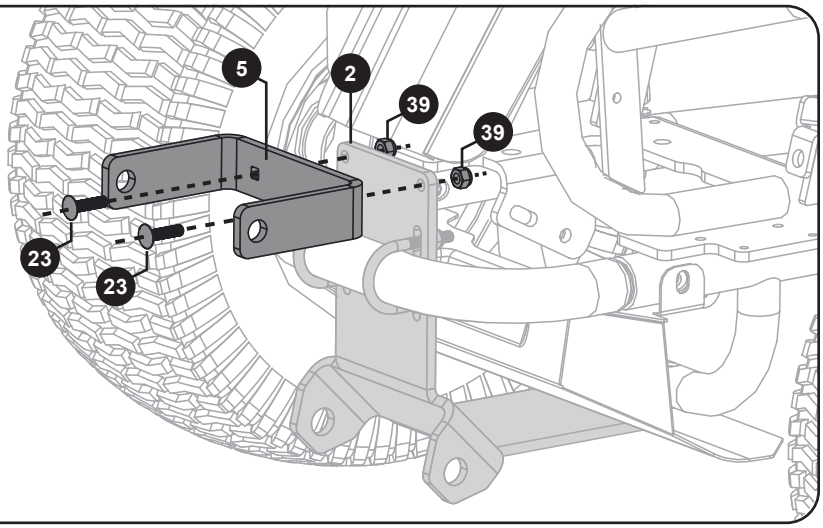

Paso 3 del Montaje

Montaje de Cuchilla

1. Fije las costillas (**10**) a la cuchilla (**11**) utilizando:
   - x 4 Tornillos de cabeza redonda (**25**) – 3/8” x 1”
   - x 4 Arandelas (**34**) – 3/8”
   - x 4 Tuerca, bloqueo de Nylon (**41**) – 3/8”

   Nota: No apriete completamente (de momento), es posible que estas costillas se deban girar ligeramente durante el paso de montaje 11.

   Llave de 9/16 “

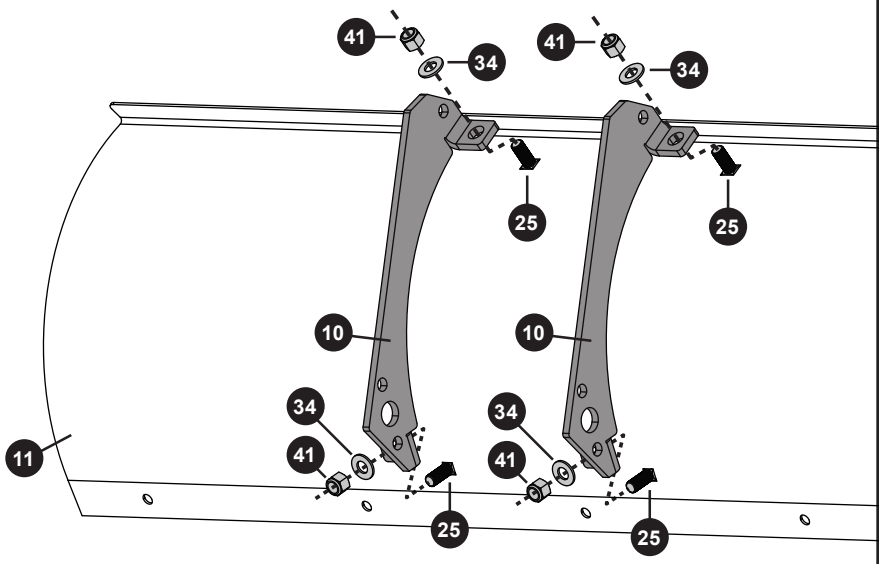

*Nota: Compruebe que las costillas (**10**) estén alineadas correctamente. Los extremos con tres pequeños orificios en la costilla necesitan estar en la base de la cuchilla. Ver ilustración:*

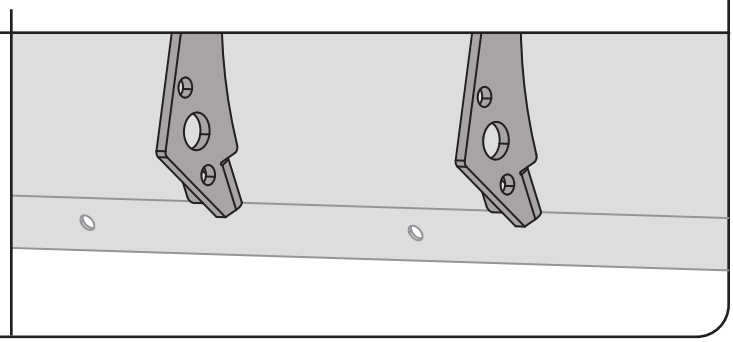

Paso 4 del Montaje

Montaje de Cuchilla

2. Fije la barra de desgaste (**12**) a la parte inferior de la cuchilla (**11**) utilizando:
   - x 5 Tornillos de cabeza redonda (**24**) – 5/16” x 3/4”
   - x 5 Tuerca, bloqueo de Nylon (**40**) – 5/16”

   Llave de 1/2”

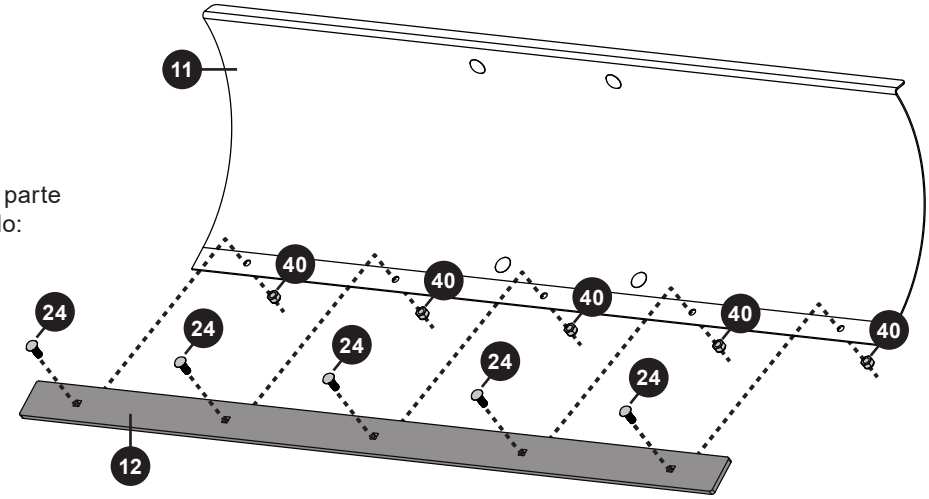

Paso 5 del Montaje

Montaje de Cuchilla

3. Instale los pernos y tuercas de tope a las costillas de la cuchilla (10) utilizando:

   - x 4 Pernos de cabeza hexagonal (28) – 3/8” x 3/4”
   - x 4 Tuerca, bloqueo de Nylon (41) * – 3/8”

   **Nota: Las tuercas necesitan estar en los bordes exteriores de las costillas de la cuchilla.*

   Llave tubular de 9/16”

4. Deje la cuchilla a un lado.

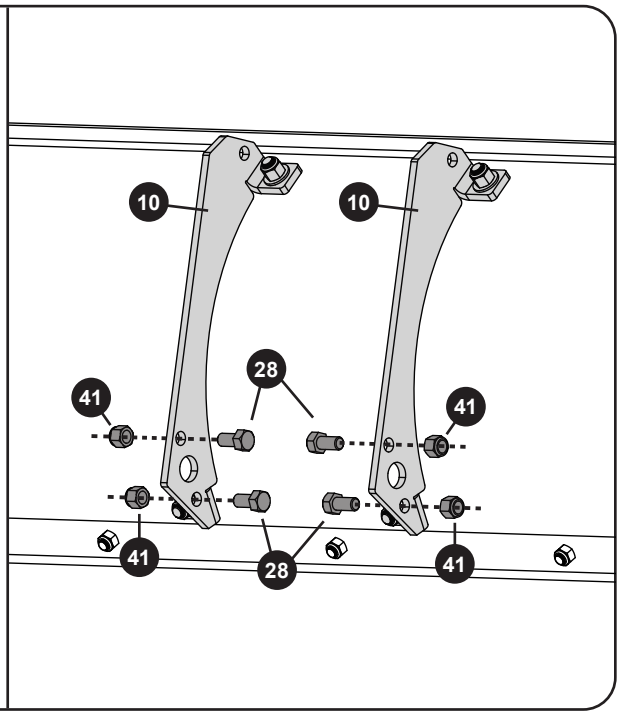

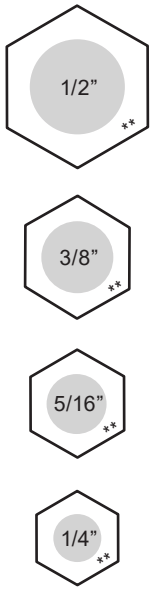

Paso 6 del Montaje

Montaje del Brazo de Empuje

1. Sujete el soporte de empuje superior (**7**) al soporte de empuje inferior (**6**) y a la placa de la base (**13**) utilizando:

   - x 2 Pernos de cabeza hexagonal (**30**) – 3/8” x 2”
   - x 2 Tuercas de bloqueo de nylon (**41**) – 3/8”

   Llave tubular de 9/16”

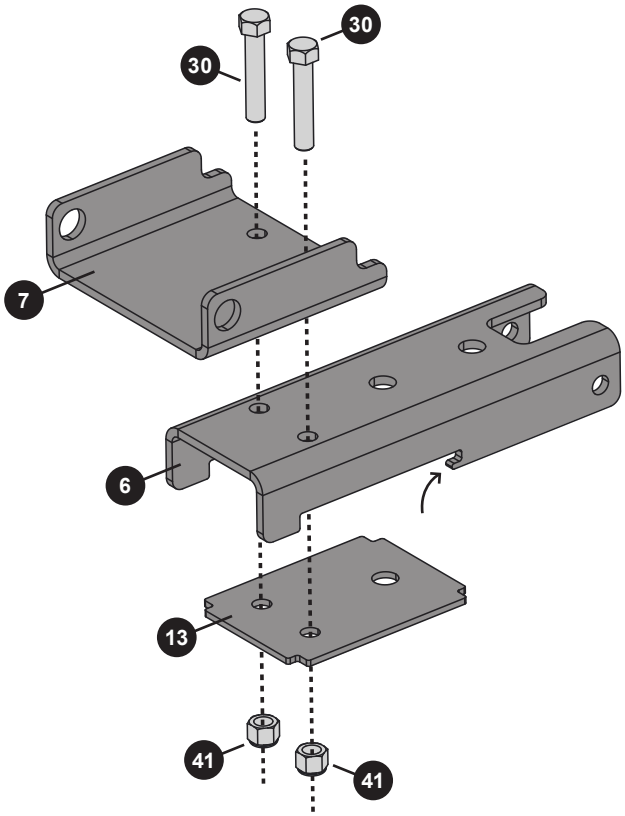

*** La circunferencia exterior de las arandelas puede variar. Estas dimensiones son una métrica del diámetro interno de la arandela.*

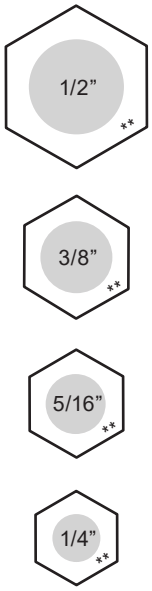

Paso 7 del Montaje

Montaje del Brazo de Empuje

2. Fije la soldadura del pivote (**8**) al montaje del brazo de empuje utilizando:

   - x 1 Perno de cabeza hexagonal (**32**) – 1/2” x 2”
   - x 1 Arandela, plana (**35**) – 1/2”
   - x 1 Arandela, gruesa (**19**)
   - x 1 Tuerca de bloqueo, hex* (**37**) – 1/2”

   NOTA: No apriete demasiado, los dos soportes deben poder moverse libremente el uno del otro, pero no tan libres que haya juego en la unión.

   *NOTA: Las bridas soldadura de pivote (**8**) deben apuntar en la misma dirección que el soporte de empuje inferior (**6**).*

   Llave tubular de 3/4”

**No la tuerca de bloqueo de Nylon (42).*

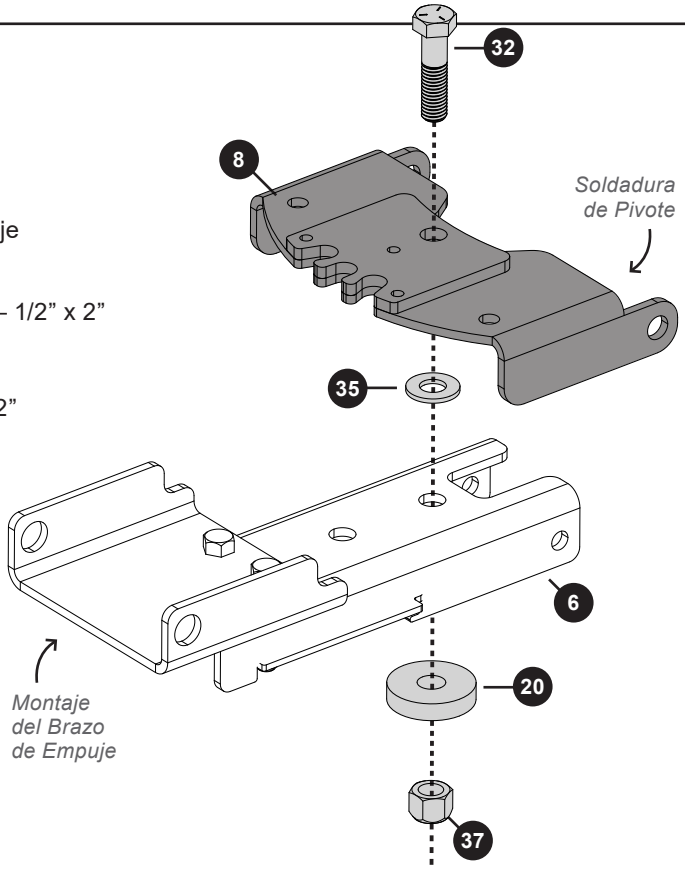

Paso 8-A del Montaje

Adición del Mango

1. Gire la soldadura del pivote (**8**)
2. Comience a introducir el perno de cabeza hexagonal, rosca completa de 3/8” x 3 3/4” (**43**) a través del primer orificio del montaje del brazo de empuje y coloque:

   - x 1 Tuerca hexagonal (**44**) – 3/8”

   Llave tubular de 9/16”

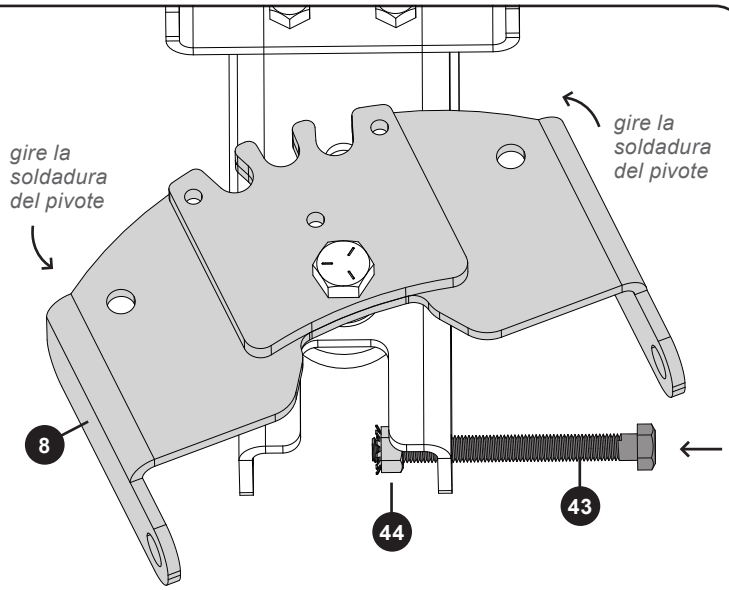

Los dientes externos deben estar orientados en el sentido contrario a la cabeza del perno.

*** La circunferencia exterior de las arandelas puede variar. Estas dimensiones son una métrica del diámetro interno de la arandela.*

Paso 8-B del Montaje

Adición del Mango

3. Alinear el mango del tubo inferior (**14**) como se muestra aquí y continuar deslizando el tornillo de cabeza hexagonal (43) a través de la base del tubo.

4. Después de que el perno (**43**) se extienda a través del tubo, agregue:

   - x 1 Tuerca hexagonal (**44**) - 3/8”

   *Dientes externos orientados hacia el mango del tubo inferior (**14**).*

5. Continúe introduciendo el perno (**43**) a través del montaje del brazo de empuje. Sujete en su lugar utilizando:

   - x 1 Tuerca de bloqueo, hex* (**36**) - 3/8”

   Llave tubular de 9/16”

6. Use las dos tuercas hexagonales (**44**) en el centro y fije en su lugar el tubo inferior del mango (**14**) dentro de la apertura del montaje del brazo de empuje.

   (Ver detalles a la derecha).

**No la tuerca de bloqueo de Nylon (41).*

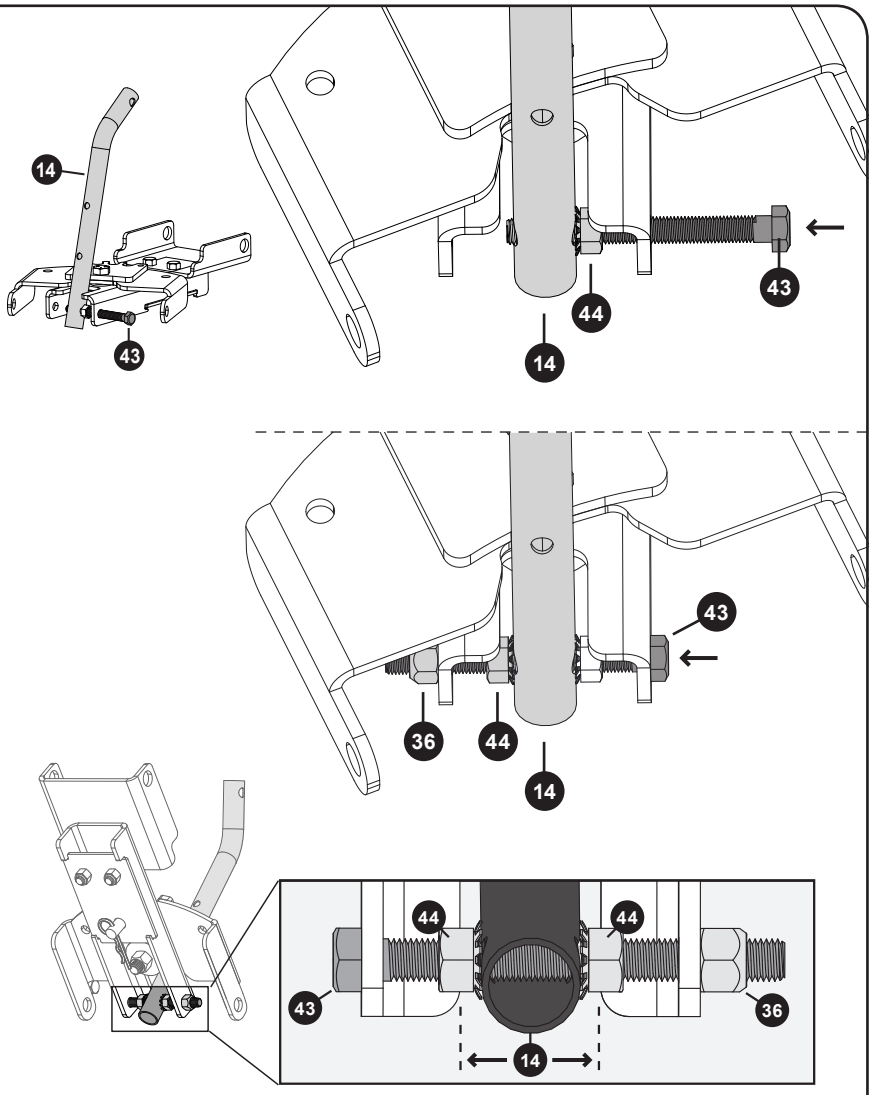

Paso 9 del Montaje

Adición del Mango

7. *Coloque el pasador del enganche (**38**) en el orificio central del brazo de empuje y fíjelo con una horquilla (**45**).*

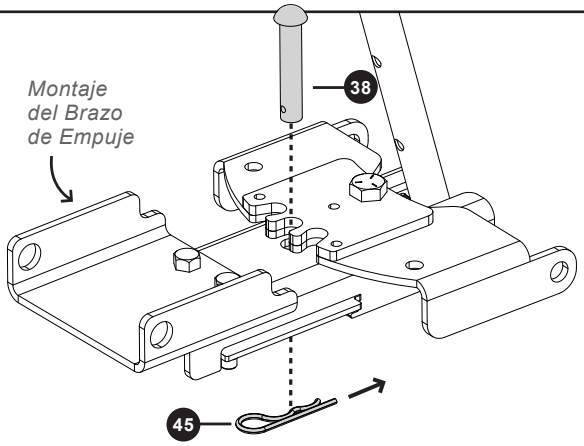

Paso 10 del Montaje

Unión del Brazo de Empuje a la Cuchilla

1. Inserte el separador / tubo pivotante (**9**) en los orificios grandes en la parte inferior de las costillas (**10**) en la parte posterior de la cuchilla.

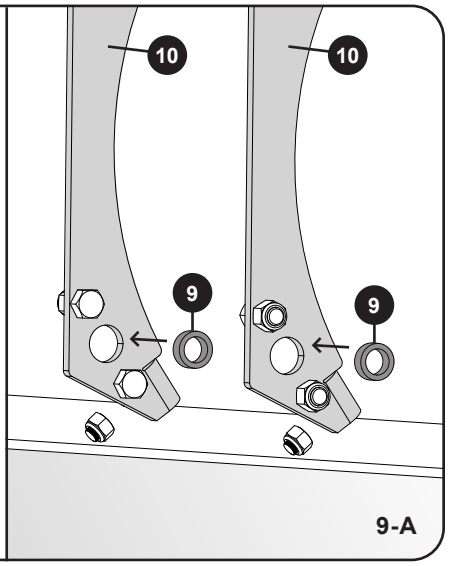

9-A

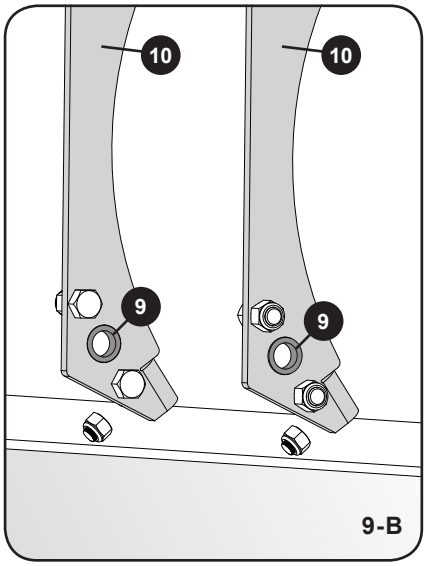

9-B

Paso 11 del Montaje

Unión del Brazo de Empuje a la Cuchilla

2. Deslice el montaje del brazo de empuje entre las costillas y ajústelo a los tubos pivotantes que se insertaron en el Paso 9. Sujete utilizando:
   - x 2 Pernos de cabeza hexagonal (**31**) – 1/2” x 1 1/4”
   - x 2 Tuercas de bloqueo de nylon (**42**) – 1/2”

   Llave tubular de 3/4”

3. Apriete completamente las costillas a la cuchilla. (**41**).

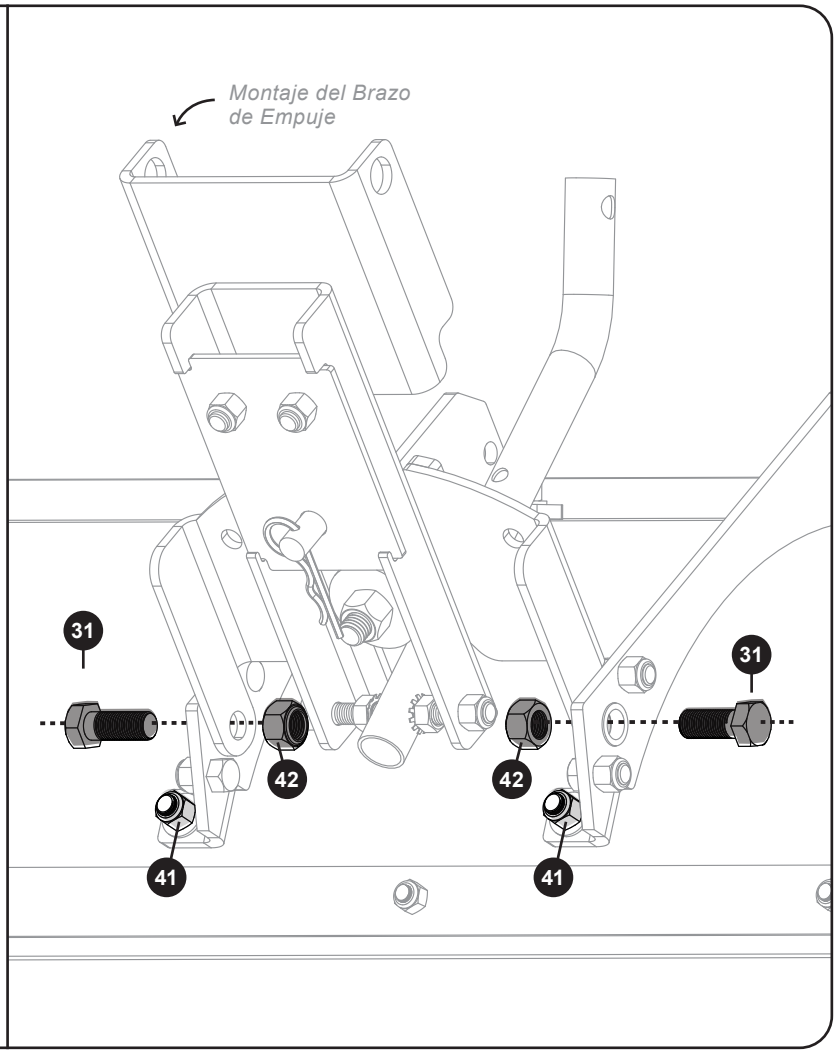

Paso 12 del Montaje

Unión del Brazo de Empuje a la Cuchilla

4. Sujete el resorte de la abrazadera de activación (**18**) utilizando:

   - x 1 Perno de cabeza hexagonal (**29**) – 3/8” x 1 1/4”
   - x 1 Arandela, plana (**34**) – 3/8”
   - x 1 Tuerca, bloqueo de Nylon (**41**) – 3/8”

   Llave tubular de 9/16”

NO apriete completamente (de momento).

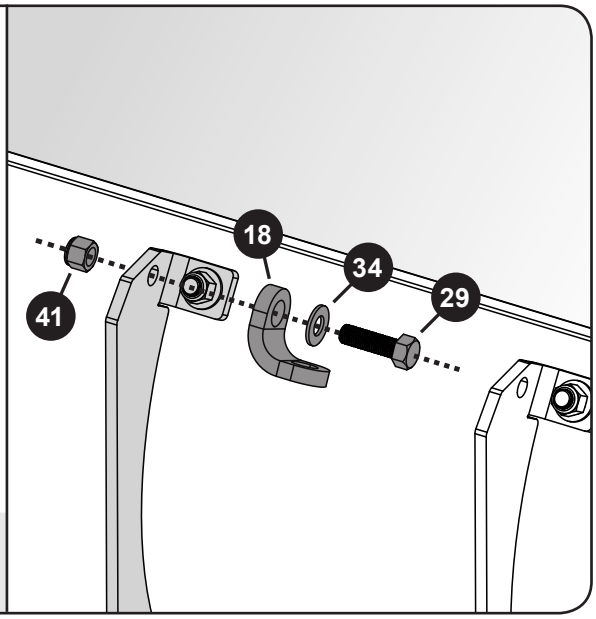

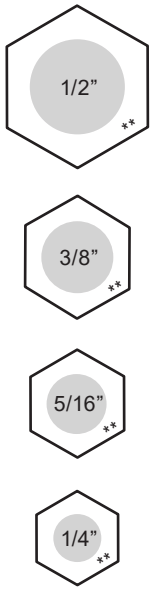

Paso 13 del Montaje

Unión del Brazo de Empuje a la Cuchilla

5. Monte el resorte de activación presionando el perno roscado completo de 3/8” x 2 1/2” (**46**) y la arandela de 3/8” (**34**) de forma que la cabeza del perno quede atrapada en el interior del resorte (**15**).

6. Inserte el extremo opuesto del resorte (**15**) a través de la soldadura del pivote (**8**).

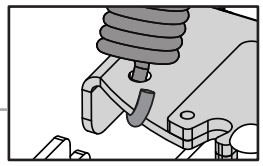

7. Inserte el perno a través de la abrazadera de activación (**18**) que se colocó en el paso de montaje 12.

   *Sujete y apriete la tuerca dentada de 3/8” (**44**) hasta que el resorte toque el soporte.*

   Llave tubular de 9/16”

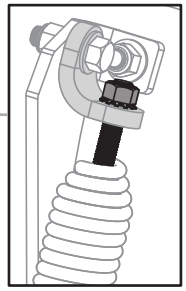

8. Apriete la tuerca y el perno que fueron agregados en el paso 12 del Montaje.

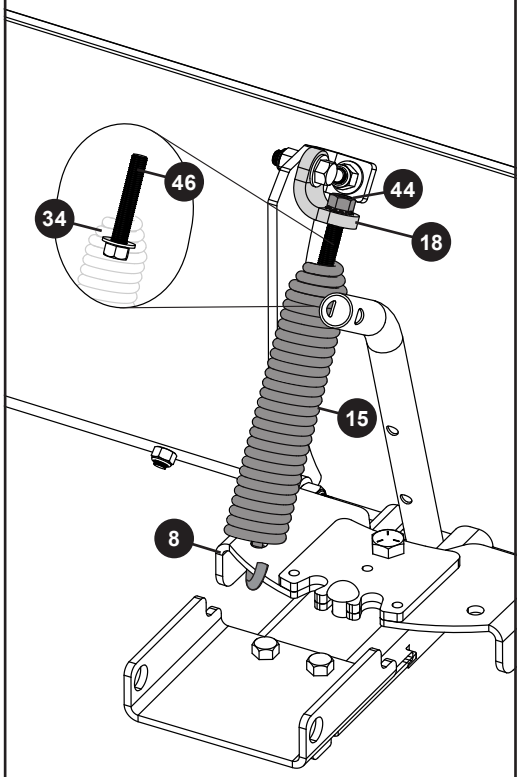

** *La circunferencia exterior de las arandelas puede variar. Estas dimensiones son una métrica del diámetro interno de la arandela.*

Paso 14 del Montaje

1. Sujete el tubo del mango superior (**16**) al tubo del mango inferior (**14**) utilizando:

   - x 2 Pernos (**27**) – 5/16” x 1 1/2”
   - x 2 Tuerca, bloqueo de Nylon (**40**) – 5/16”

   Llave tubular de 1/2”

2. Deslice el mango (**20**) sobre el extremo del tubo del mango superior (**16**).

   Como se muestra, ajuste* sin apretar el extremo ranurado del soporte de refuerzo (**17**) al tubo del mango superior (**16**) utilizando:

   x 1 Perno (**26**) – 1/4” x 1 3/4”
   + x 1 Tuerca de bloqueo de Nylon (**39**) – 1/4”

   Llave tubular de 7/16”

** Este perno (26) se ajustará en el paso 15.*

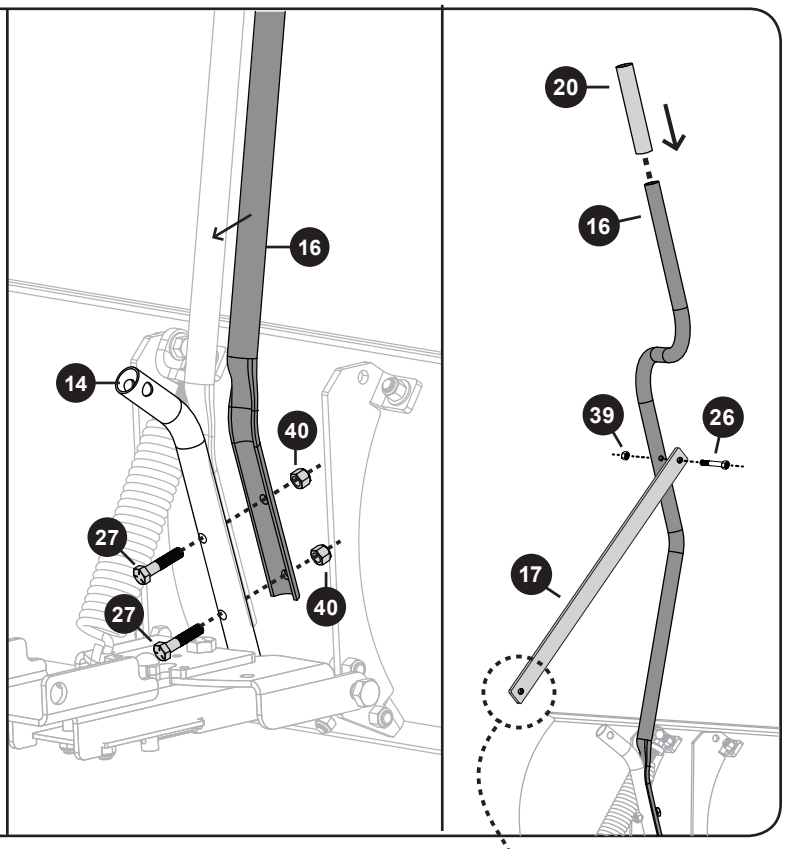

Paso 15 del Montaje

Desde el paso 14, gire la base del soporte de refuerzo (**17**) para alinearla con el tubo del mango inferior (**14**).

Atraviese estas dos piezas con la soldadura del pivote **(20**) como se muestra. Ajuste utilizando:

x 1 Perno (**30**) – 3/8” x 2”
+ x 1 Tuerca de bloqueo (**36**) – 3/8”

NOTA: NO APRIETE EL PERNO (30) POR COMPLETO. *Esta pieza necesita pivotear.*

Llave tubular de 9/16”

Ajuste por completo el perno 26 del paso 14.

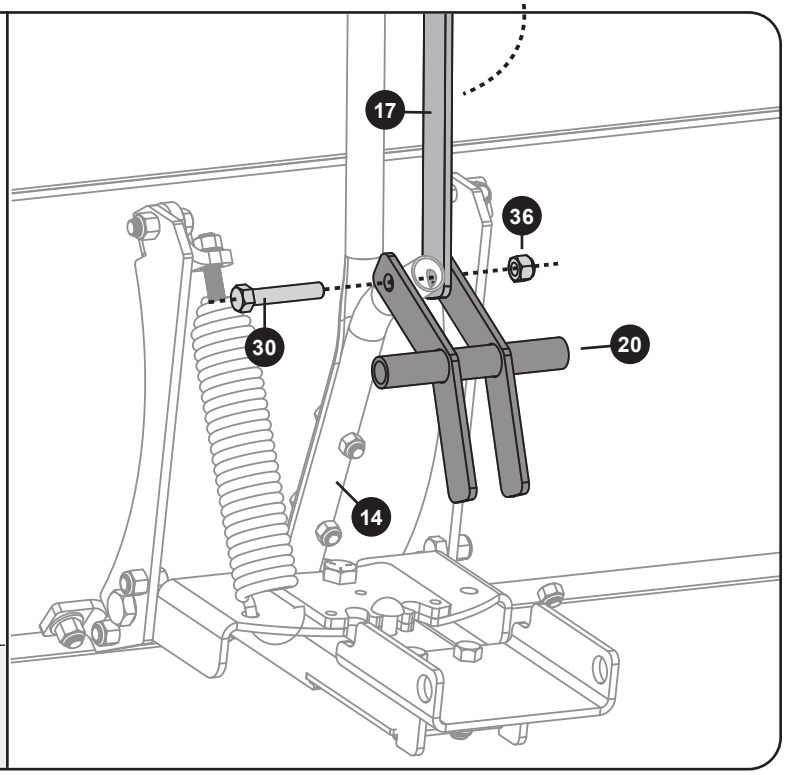

Paso 16 del Montaje

Montaje de la Cuchilla

1. Coloque la parte posterior del montaje de la cuchilla hacia el soporte que colocó en su cortadora en los Pasos de Montaje 1-2.
2. El montaje de empuje se deslizará fácilmente dentro de las pestañas inferiores que se prolongan desde el soporte de la cortadora.
3. Después de alinear los dos juegos de orificios del soporte, inserte la varilla de bisagra enchapada / pasador (**1**) y sujete con dos clavijas de horquilla (**45**), una en cada extremo.

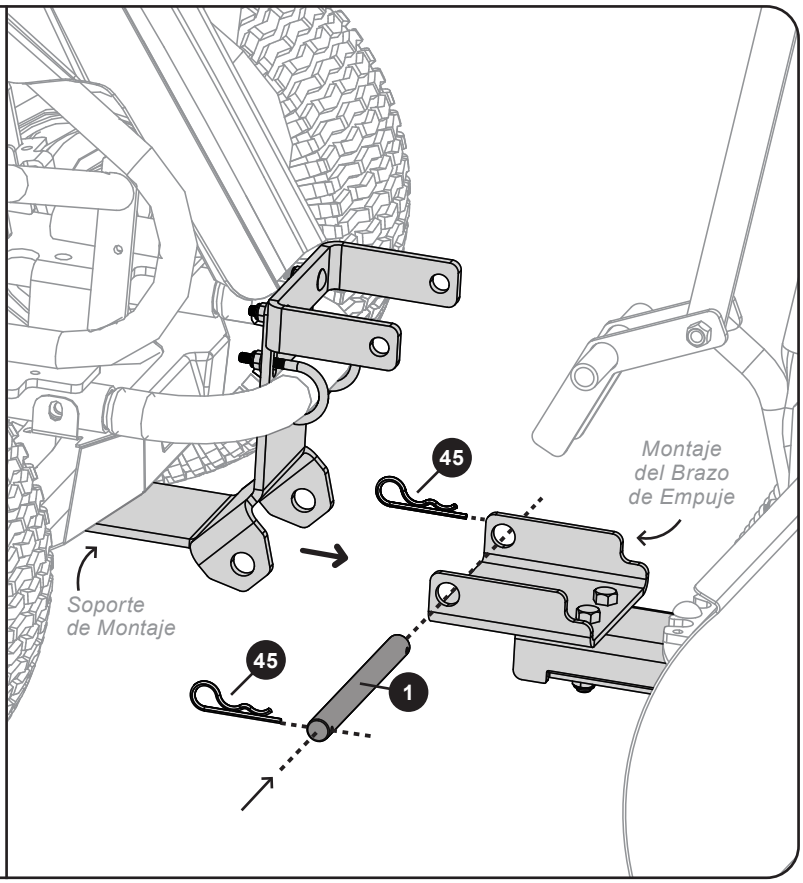

Paso 17 del Montaje

Montaje de la Cuchilla

4. Alinear la soldadura del pivote (**20**) con el soporte del pivote (**5**) e inserte el pasador (**3**).
5. Sujete con dos clavijas de horquilla (**45**).

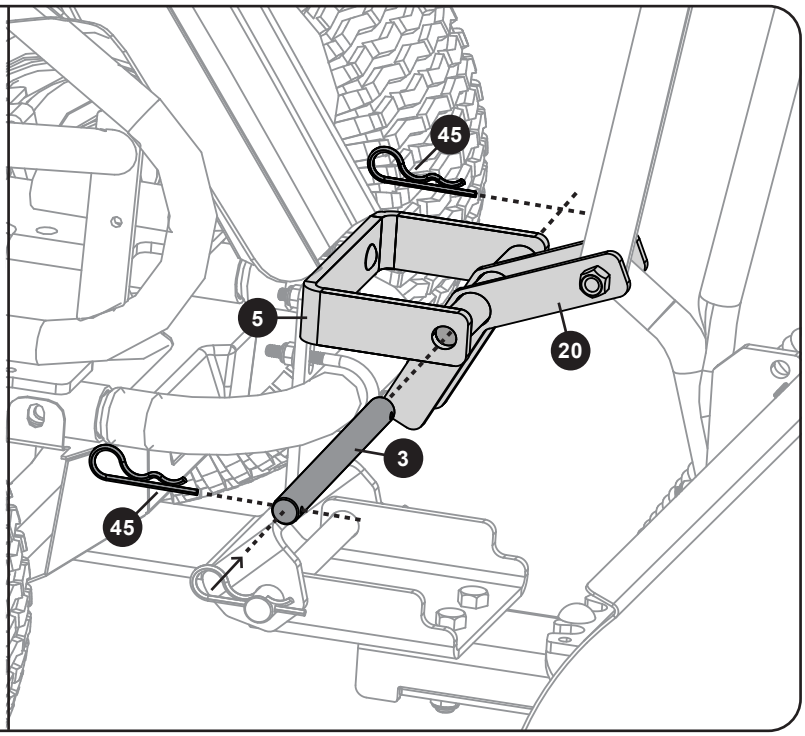

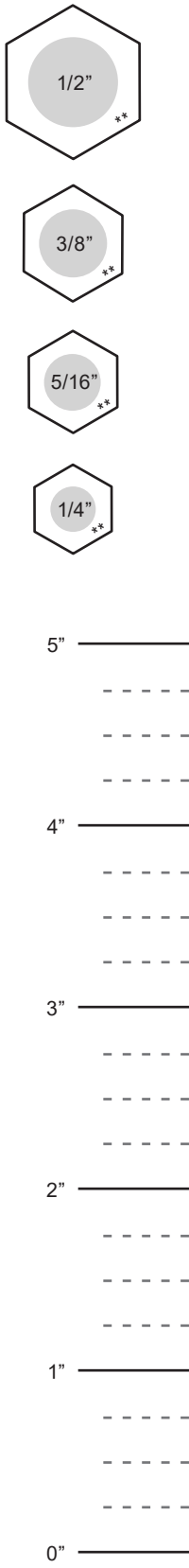

** *La circunferencia exterior de las arandelas puede variar. Estas dimensiones son una métrica del diámetro interno de la arandela.*

PRECAUCIÓN: Mantenga los pies y las manos fuera del alcance de la cuchilla mientras la eleva y la baja. Preste mucha atención a su entorno y a la gente en su área cercana en todo momento.

Operación Paso 1

Posición de Transporte

1. Para elevar la cuchilla a la posición de transporte, tire del mango superior hacia el operador. *Nota: Asegure que el mango ha sido tirado hacia atrás lo suficiente como para activar la función de auto-bloqueo.*

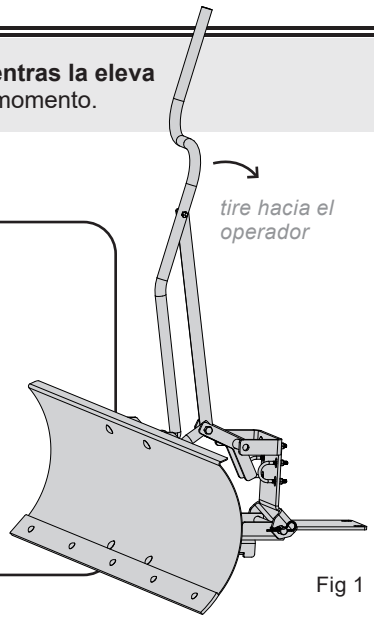

Fig 1

Operación Paso 2

Cambio del Ángulo de la Cuchilla

1. Apague el interruptor de llave y accione el freno de estacionamiento, a continuación, baje la cuchilla hasta el piso.
2. Simplemente quite la horquilla debajo del brazo del montaje de empuje (ver fig. 2.1) y tire el pasador del enganche hacia afuera (fig. 2.2).
3. Gire la cuchilla hacia el sentido deseado (fig. 2.3).
4. Sustituya el pasador del enganche y asegure la horquilla debajo para fijar la cuchilla en su posición.

Fig 2.1

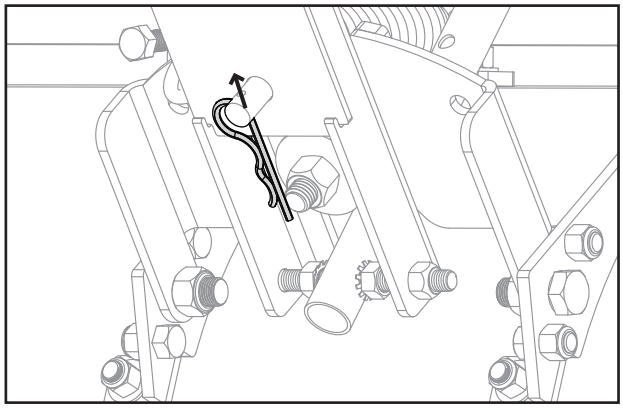

Fig 2.2

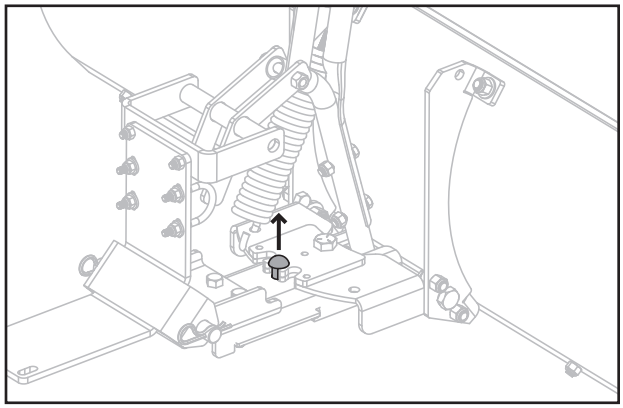

Fig 2.3

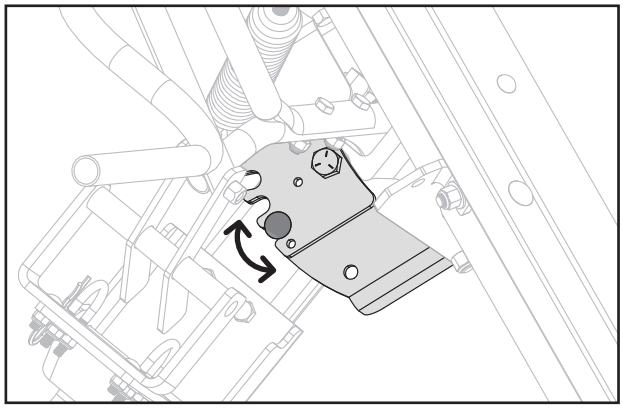

NOTA: No ajuste el ángulo de la cuchilla mientras esté en posición de transporte.

PRECAUCIÓN: Mantenga los pies y las manos fuera del alcance de la cuchilla mientras la eleva y la baja. Preste mucha atención a su entorno y a la gente en su área cercana en todo momento.

PRECAUCIÓN

1. INSPECCIONE EL ÁREA

Antes de operar la cuchilla para nieve, inspeccione cuidadosamente el área a trabajar. Evite las aceras y otras obstrucciones mayores.

2. CONOZCA EL TERRENO

Evite pendientes o desniveles excepcionalmente pronunciados que la nieve pudiera ocultar, nunca introduzca la cuchilla de nieve en material pesado a gran velocidad.

3. BAJE LA CUCHILLA

Siempre baje la cuchilla al piso antes de salir de la cortadora.

4. ARRANQUE LENTO

Siempre comience a baja velocidad y aumente gradualmente según sea necesario. No exceda de 5 mph. No intente desplazar la nieve en el mismo sentido, lo que provocaría una acumulación excesiva, que se agrandaría con cada pasada.

5. SUBA LA CUCHILLA

Eleve la cuchilla cuando se desplace en reversa

6. RETIRADA DE NIEVE

La cuchilla sólo está diseñada para retirar la nieve

ALMACENAMIENTO

⚠ **PRECAUCIÓN: Mantenga los pies y las manos fuera del alcance de la cuchilla mientras la eleva y la baja.** Preste mucha atención a su entorno y a la gente en su área cercana en todo momento.

Almacenamiento - Paso 1

Retirada de la Cuchilla

1. Desconecte el interruptor de llave y accione el freno de estacionamiento, luego baje la cuchilla hasta el piso.
2. Retire las dos clavijas de horquilla (**45**).
3. Retire el pasador (**3**) de la soldadura del pivote (**20**) y el soporte del pivote (**5**).

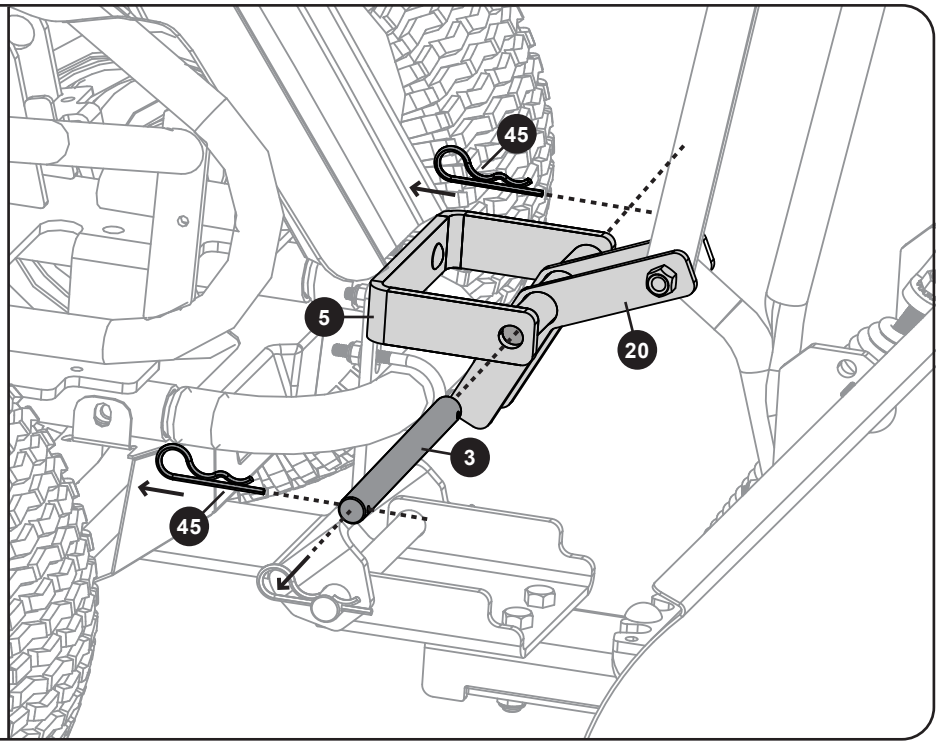

Almacenamiento - Paso 2

Retirada de la Cuchilla

4. Aparte las dos clavijas de horquilla (**45**) de cada extremo y retire la varilla de bisagra enchapada / pasador (**1**).
5. El montaje del brazo de empuje y el soporte de montaje se separarán fácilmente.
6. Deje los soportes de montaje y pivote acoplados a la cortadora.

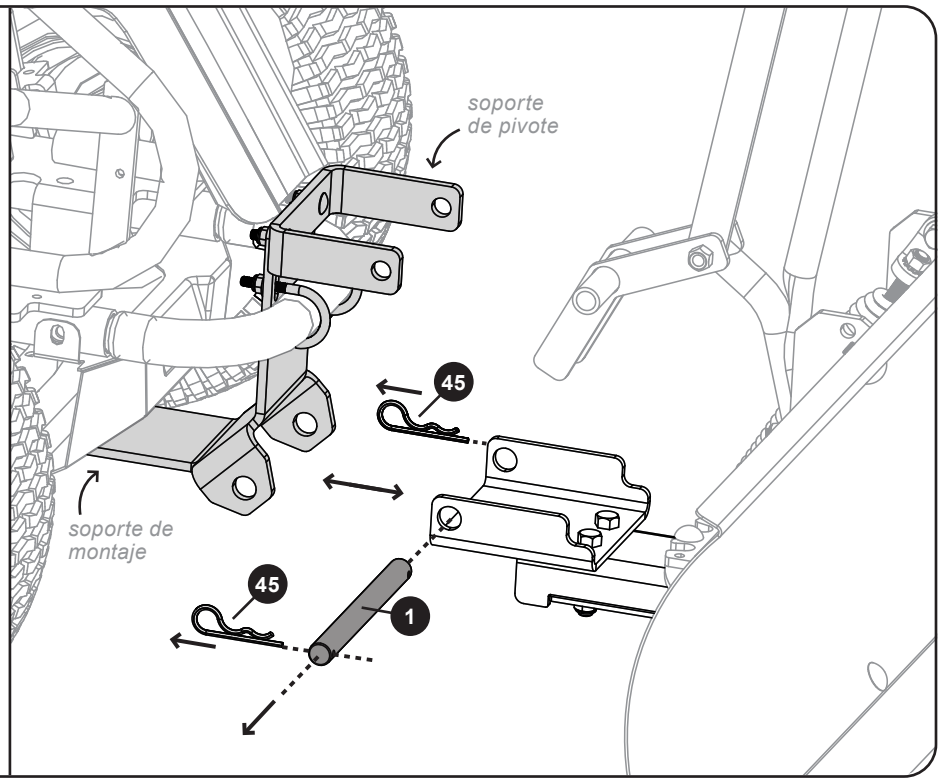

MANTENIMIENTO

⚠ **PRECAUCIÓN: Mantenga los pies y las manos fuera del alcance de la cuchilla mientras la eleva y la baja.** Preste mucha atención a su entorno y a la gente en su área cercana en todo momento.

1. **LIMPIEZA Y SECADO**
   La clave para años de servicio sin problemas es mantener su quitanieves limpio y seco.

2. **PIEZAS EN MOVIMIENTO**
   Después de los primeros 30 minutos de uso, compruebe que todos los tornillos estén bien ajustados. A partir de entonces, compruebe periódicamente que todos los tornillos estén bien ajustados.

3. **MOVIMIENTO**
   Compruebe que todas las piezas móviles se mueven libremente y, si es necesario, lubríquelas con aceite.

4. **ACUMULACIONES**
   Elimine periódicamente la acumulación de escombros.

5. **OXIDACIÓN**
   Para el óxido que aparece en las superficies pintadas, lije ligeramente y señale el área afectada con esmalte.

6. **ROTACIÓN**
   Después de que la barra de desgaste se haya desgastado de forma considerable, se debe girar (de abajo hacia arriba) para proporcionar un borde “nuevo”. Retire los cinco pernos de cabeza redonda (5/16”), gire la cuchilla y a continuación vuelva a montar la unidad con el filo “nuevo” en la superficie.

GARANTÍA LIMITADA DEL FABRICANTE PARA ACCESORIOS BRINLY

La garantía limitada a continuación ha sido establecida por Brinly-Hardy Company con respecto a los productos nuevos comprados y usados en los Estados Unidos, sus territorios y posesiones.

Brinly-Hardy Company brinda una garantía de los productos mencionados a continuación contra defectos de materiales y fabricación y, a su criterio, reparará o reemplazará, sin costo alguno, toda pieza con defectos de materiales o fabricación. Esta garantía limitada solo se aplicará si este producto ha sido armado, utilizado y ha recibido mantenimiento de acuerdo con el manual de funcionamiento provisto con el producto, y no ha sido sujeto a maltrato, abuso, uso comercial, negligencia, accidente, mantenimiento inadecuado, modificación, vandalismo, robo, fuego, agua, ni daño ocasionado por otro peligro o desastre natural.

El desgaste normal de las piezas o componentes está sujeto a los siguientes términos: el producto estará cubierto contra todo desgaste normal de partes o falla de componentes por un período de 90 días.

Reemplazaremos toda parte que se encuentre defectuosa dentro del período de garantía. Nuestra obligación en esta garantía se limita expresamente al reemplazo o la reparación, según nuestro criterio, de las partes que presenten defectos de materiales o fabricación.

CÓMO OBTENER SERVICIO:

Los reemplazos de partes cubiertas por la garantía están disponibles, SOLO CON EL COMPROBANTE DE COMPRA, en nuestro Departamento de Atención al Cliente. Llame al 877-728-8224.

Esta garantía limitada no ofrece cobertura en los siguientes casos:

a) Artículos de mantenimiento rutinario tales como lubricantes y filtros.

b) Deterioro normal del acabado exterior debido al uso o a la exposición.

c) Cargos de transporte o trabajo.

d) La garantía no incluye uso comercial o alquiler.

Ninguna otra garantía, como alguna garantía implícita de comerciabilidad o idoneidad para un propósito particular, se aplica después del período vigente de garantía escrita expresa mencionada con respecto a las partes que se identifican a continuación. Ninguna otra garantía expresa, sea escrita u oral, excepto como se menciona anteriormente, otorgada por cualquier persona o entidad, como un distribuidor o minorista, con respecto a cualquier producto, obligará a Brinly-Hardy Co. Durante el período de garantía, la única solución es la reparación o el reemplazo de la parte como se estipula anteriormente.

Las disposiciones, como se expresan en esta garantía, brindan la única y exclusiva solución emanada de la venta. Brinly-Hardy Co. no será responsable por pérdidas o daños incidentales o indirectos, incluidos, entre otros, los gastos ocasionados por los servicios de cuidado del césped o los gastos de alquiler para reemplazar temporalmente el producto garantizado.

Algunos estados no permiten la exclusión o limitación de daños incidentales o indirectos, o limitaciones sobre el período de duración de una garantía implícita, de manera que las exclusiones o limitaciones anteriores podrían no aplicarse en su caso.

Durante el período de garantía, la única solución es el reemplazo de la parte. En ningún caso la recuperación de cualquier tipo será superior al monto del precio de compra del producto vendido.

La modificación de las características de seguridad del producto invalidará esta garantía. Usted asume el riesgo y la obligación por la pérdida, daño, o lesión a su persona y a su propiedad o a terceros y su propiedad que surjan a raíz del mal uso y la incapacidad para usar este producto.

Esta garantía limitada no se extenderá a nadie distinto al comprador original o a la persona para quien fue adquirida como un regalo.

CÓMO SE RELACIONA LA LEY ESTATAL CON ESTA GARANTÍA: Esta garantía limitada le otorga a usted derechos legales específicos y usted podría tener también otros derechos que varían de un estado a otro.

IMPORTANTE: El período de garantía indicado a continuación empieza con el COMPROBANTE DE COMPRA. Sin el comprobante de compra, el período de garantía empieza desde la fecha de fabricación determinada por el número de serie de fabricación.

PERÍODO DE GARANTÍA: El período de garantía del producto que se muestra en este manual es el siguiente: Piezas del marco de acero: 2 años. Los neumáticos, el sistema motriz y las ruedas son piezas con desgaste normal por uso: 90 días.