SINCE 1839
BRINLY

MANUAL DEL PROPIETARIO

AIREADOR DE PÚAS DE EMPUJADO

MODELO:

PSA-18BH
PSA-18BH-A

- Montaje
- Instalación
- Funcionamiento
- Piezas Para Reparación

Llame al Servicio al Cliente, sin cargo: 877-728-8224

¡Visítenos en la web!
www.brinly.com

Importante: Este manual contiene información para la seguridad de personas y bienes. ¡Léalo detenidamente antes de armar y operar el equipo!

INTRODUCCIÓN

¡FELICITACIONES por su nueva compra de Brinly-Hardy! Este accesorio ha sido diseñado, diseñado y fabricado para brindarle la mejor confiabilidad y rendimiento posibles.

Si experimenta algún problema que no pueda solucionar fácilmente, no dude en ponerse en contacto con nuestro departamento de servicio al cliente experto al número gratuito 1-877-728-8224. Contamos con técnicos competentes y bien capacitados para ayudarlo con el montaje y uso de su producto.

RESPONSABILIDADES DEL CLIENTE

- Lea y conserve este manual. Las instrucciones permitirán ensamblar y mantener su producto adecuadamente.
- Lea atentamente y observe la sección SEGURIDAD de este manual.
- Siga un cronograma regular para mantener y cuidar su producto Brinly-Hardy.

ÍNDICE

HERRAMIENTAS NECESARIAS 2
SEGURIDAD 3
PARTES . . . . . 4 - 5
MONTAJE . . . . . 6 - 9

USO Y CUIDADO
- Especificaciones 10
- Operación . . . . . 10 - 11
- Mantenimiento 11
- Servicio 11

GARANTÍA 12

HERRAMIENTAS REQUERIDAS PARA EL MONTAJE:

- Llave de 13mm (x2)
- Llave de 10mm (x2)
- Pinzas de Punta de Aguja
- Guantes

REGISTRAR INFORMACIÓN DE COMPRA

Registre la información de su compra en los espacios provistos a continuación:

FECHA DE COMPRA _____

NOMBRE DE EMPRESA _____

TELÉFONO DE EMPRESA _____

NÚMERO DE SERIE _____

ESPECIFICACIONES

Velocidad máxima recomendada . . . . . 5 km/h
Profundidad de aireación hasta . . . . . 2”
Ancho de Trabajo . . . . . 18”

Peso

Capacidad de peso . . . . . 16 kg *(35 libras)*
Peso del aireador (descargado) . . . . . 20 lbs

SEGURIDAD

OPERACIÓN SEGURA

Este símbolo contribuirá a señalar las precauciones de seguridad importantes que aparecen en todo este manual. Significa: **¡ATENCIÓN! ¡MANTÉNGASE ALERTA! SU SEGURIDAD ESTÁ EN JUEGO.**

- Lea el manual del propietario antes de utilizar el aireador.
- No permita que los niños manejen el aireador.
- No permita que los adultos lo manejen sin una instrucción adecuada o sin haber leído el manual del propietario.
- Lleve siempre un calzado adecuado. No lleve ropa suelta que pueda quedar atrapada en las piezas móviles.
- Mantenga la vista y la mente en el aireador y en la zona que se está cubriendo. No deje que otros intereses le distraigan.
- Manténgase alerta ante los agujeros del terreno y otros peligros ocultos.
- No maneje el aireador por una pendiente pronunciada
- Nunca exceda la capacidad de peso de 35 libras.
- No corra ni trote mientras maneje el aireador.
- Utilice el aireador-esparcidor solo en un césped establecido, nunca en un césped recién puesto.
- Para evitar daños en las púas, engrane siempre las ruedas de transporte para elevar las púas al cruzar paseos, caminos o carreteras de hormigón o asfalto.
- No maneje el aireador cerca de mascotas u otros animales.

PRECAUCIÓN

- **Las púas tienen puntas AFILADAS.** Utilice guantes y manipule con cuidado.
- No se ponga de pie sobre el aireador.
- Mantenga todas las fijaciones apretadas para asegurarse de que el equipo está en condiciones de trabajo seguras.
- Guarde el aireador en una posición en la que las púas no queden expuestas.
- Guarde el aireador en el interior para maximizar la vida del producto.
- Si el producto debe colgarse de una pared cuando se almacena, asegúrese de que los herrajes para colgarlo están dimensionados para el peso del aireador.

NOTAS

PIEZAS

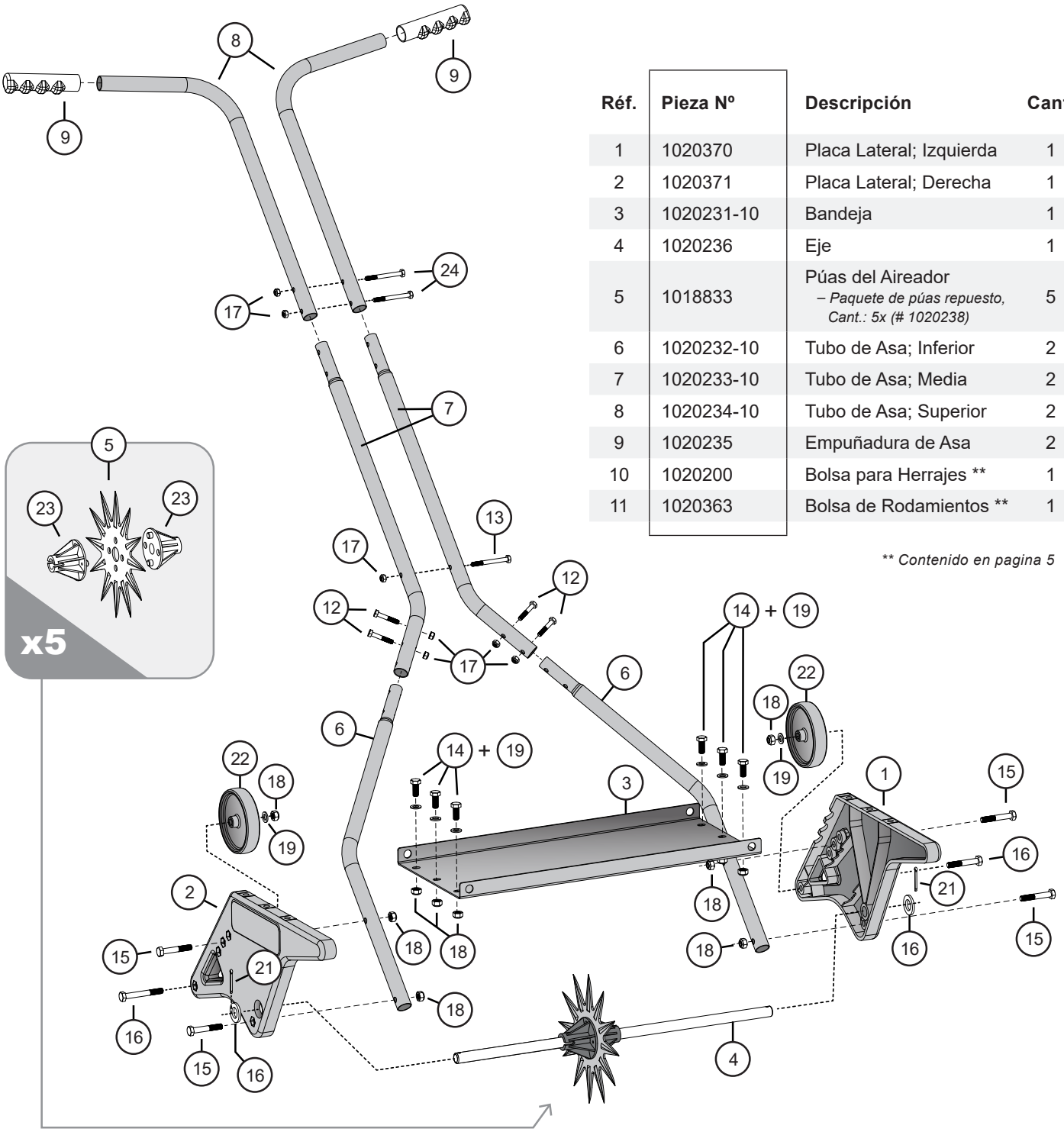

Réf.	Pieza Nº	Descripción	Cant.
1	1020370	Placa Lateral; Izquierda	1
2	1020371	Placa Lateral; Derecha	1
3	1020231-10	Bandeja	1
4	1020236	Eje	1
5	1018833	Púas del Aireador *– Paquete de púas repuesto, Cant.: 5x (# 1020238)*	5
6	1020232-10	Tubo de Asa; Inferior	2
7	1020233-10	Tubo de Asa; Media	2
8	1020234-10	Tubo de Asa; Superior	2
9	1020235	Empuñadura de Asa	2
10	1020200	Bolsa para Herrajes **	1
11	1020363	Bolsa de Rodamientos **	1

*** Contenido en pagina 5*

¿Preguntas sobre instalación?
¿Piezas faltantes?
¿Repuestos?

ALTO

¡NO VUELVA A LA TIENDA!
Llame sin cargo a nuestro Departamento de Atención al Cliente al 877.728.8224 O escriba a: customerservice@brinly.com

IDENTIFICADOR DE HARDWARE

Las ilustraciones de esta página están a escala para una identificación más rápida del hardware durante el ensamblaje.

NO DEVUELVA EL PRODUCTO SI FALTA PIEZAS.
Por favor llame: 1 (877) 728-8224

(12) Perno de Cabeza Hex, M6 x 1.00 x 30 (x4) . . . . . .
M06H10030P05

(13) Perno de Cabeza Hex, M6 x 1.00 x 50 (x1) . . . . . .
M06H10050P05

(14) Perno de Cabeza Hex, M8 x 1.25 x 20 (x6) . . . . . .
M08H12520P05

(15) Perno de Cabeza Hex, M8 x 1.25 x 50 (x4) . . . . . .
M08H12550P05

(16) Perno de Cabeza Hex, M8 x 1.25 x 65 (x2) . . . . . .
M08H12565P05

(24) Perno de Cabeza Hex, M6 x 1.00 x 55 (x2) . . . . . .
M06H10055P05

(17) Locknut; Nylon, M6 x 1.00 (x7) . . . . . .
M06N100P05

(18) Locknut; Nylon, M8 x 1.25 (x12) . . . . . .
M08N125P05

(19) Arandela; M8 (x8) . . . . . .
M08P16016FL

(20) Arandela; Plana, M16 (x4) . . . . . .
M16P30030FW

(21) Pasador de Chaveta 3.5mm, (x2) . . . . .
1020239

Réf.	Pieza Nº	Descripción	Cant
10	1020200	Bolsa para Herrajes	1
12	M06H10030P05	Perno de Cabeza Hex, M6 x 1.00 x 30	4
13	M06H10050P05	Perno de Cabeza Hex, M6 x 1.00 x 50	1
14	M08H12520P05	Perno de Cabeza Hex, M8 x 1.25 x 20	6
15	M08H12550P05	Perno de Cabeza Hex, M8 x 1.25 x 50	4
16	M08H12565P05	Perno de Cabeza Hex, M8 x 1.25 x 65	2
17	M06N100P05	Contratuerca de Nailon, M6 x 1.00	7
18	M08N125P05	Contratuerca de Nailon, M8 x 1.25	12
19	M08P16016FL	Arandela, M8	8
20	M16P30030FW	Arandela; Plana, M16	4
21	1020239	Passador de Chaveta, 3.5mm	2
22	1020237	Rueda	2
24	M06H10055P05	Perno de Cabeza Hex, M6 x 1.00 x 55	2
11	1020363	Bolsa de Rodamientos	1
23	B-5425	Rodamientos	10

PIEZAS ADICIONALES: **Se proporcionan dos arandelas adicionales, sin embargo, es posible que no se necesiten después del Paso 2.** (N.º 20, arandela plana; M16 - Cant. 2 restantes)

Consejos de Montaje

Las ilustraciones de la página 5 están a escala. Para una identificación más rápida del hardware durante el montaje, simplemente coloque el hardware sobre la ilustración.

Los paquetes de herrajes están embolsados y etiquetados individualmente para emparejarlos con cada paso de montaje.

Información adicional y videos están disponibles en nuestro sitio web: brinly.com

Este código QR enlaza directamente con la página del producto:

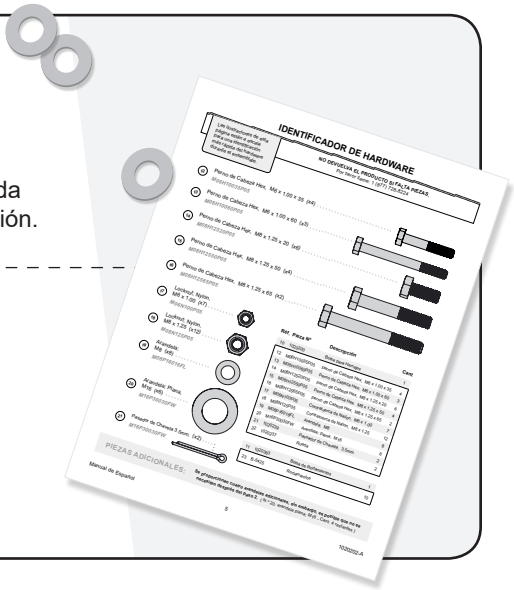

Paso 1

Alinee las placas laterales (**1**) y (**2**) con la bandeja (**3**) tal como se ilustra.

Con los pernos cayendo desde arriba, asegure usando:

- x6 M8 x 1.25 x 20, Perno de Cabeza Hex (**14**)
- x6 M8 Arandela (**19**)
- x6 M8 Contratuerca de Nailon (**18**)

No apriete completamente los pernos (todavía).

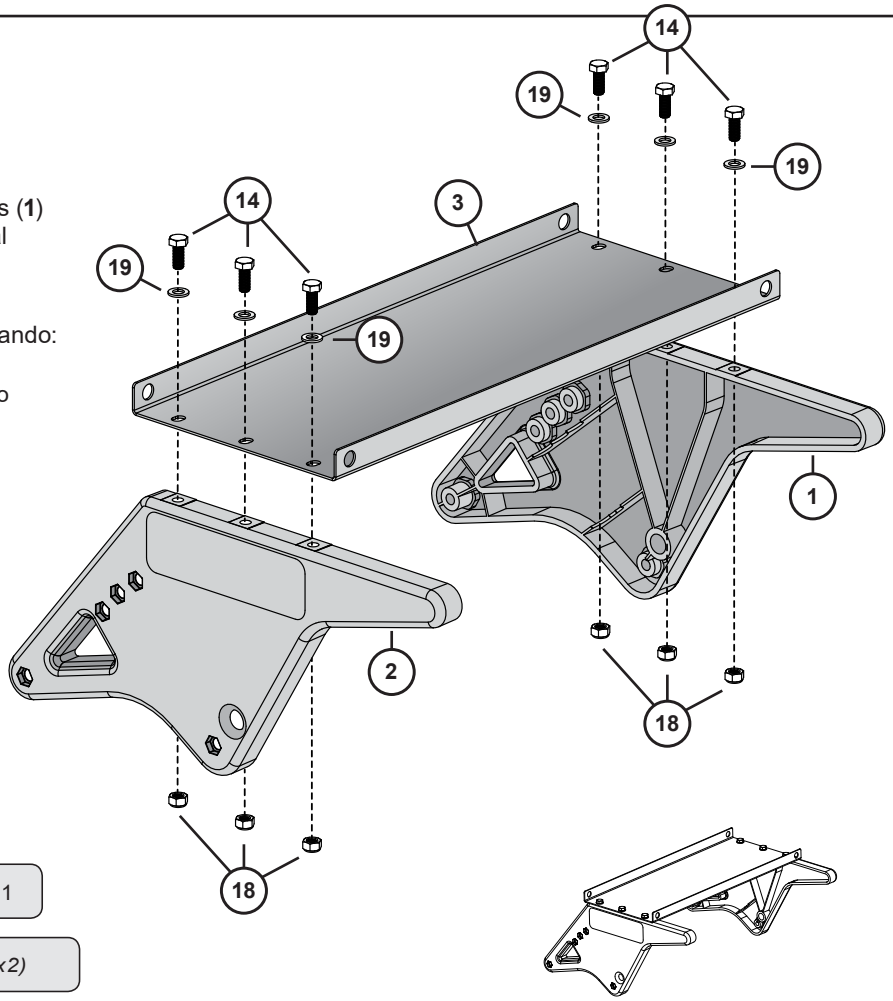

Bolsa para Herrajes 1

Útiles: Llave M13 *(x2)*

Paso 2-A

PRECAUCIÓN: Es necesario utilizar guantes para manipular las púas del aireador. Las púas tienen puntas extremadamente afiladas.

Tenga cuidado al manipularlo. Deslice el eje (4) a través de la primera placa lateral (**1**). *Véase la siguiente ilustración.*

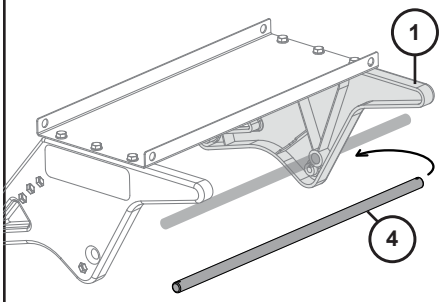

Añada cinco juegos de cojinetes (23) y púas (5) en el eje (4) con la orientación indicada:

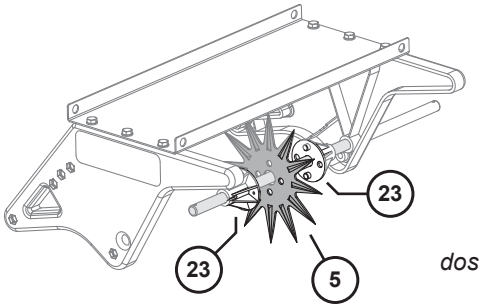

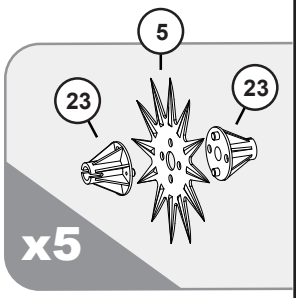

NOTA: Los cojinetes (23) tienen dos pequeñas aberturas y extensiones. Están diseñadas para intercalar las púas (5), deslizándolas y conectándolas.

Bolsa para Herrajes 2

Útiles: Pinzas de punta de aguja

Después de añadir todas las púas y los cojinetes:

- Deslice el eje (**4**) a través de la segunda placa lateral (**2**) y centre todo.
- Añada una arandela (**20**) en cada extremo del eje (**4**).

NOTA: *Se han proporcionado arandelas adicionales (20) si son necesarias para evitar el desplazamiento de las púas o el movimiento horizontal en este paso. Se pueden añadir en los extremos del eje.*

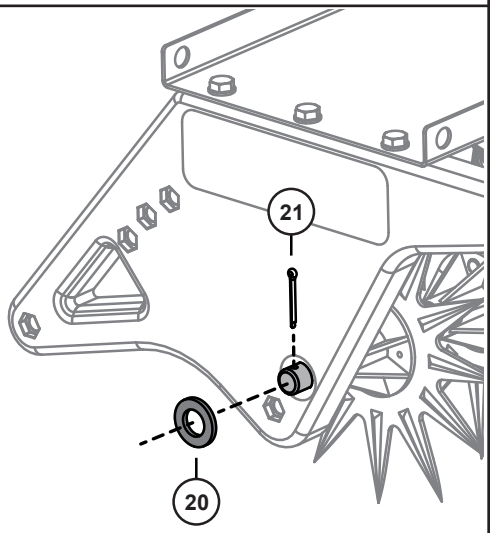

Asegure todo en su lugar deslizando las chavetas (**21**) a través de los extremos del eje, y luego doble los extremos de las chavetas con unos alicates.

Paso 2-B

Apriete completamente los pernos del paso 1.

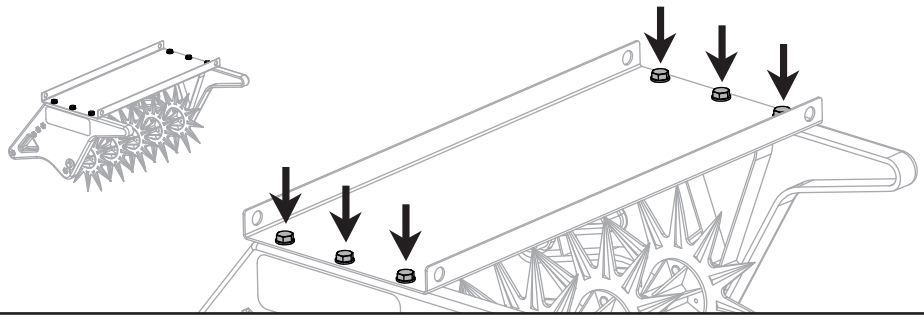

NOTA:

Hay 3 tubos diferentes en este conjunto.

Asegúrese de añadir los tubos correctos en los pasos 3-5.

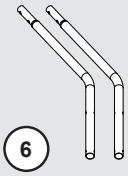

6

Tubo de Asa Inferior

(Paso 3)

7

Tubo de Asa Media

(Paso 4)

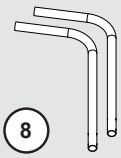

8

Tubo de Asa Superior

(Paso 5)

Paso 3

Alinee los tubos del asa inferior (**6**) como se indica en la ilustración y fíjelos a las placas laterales (**1** y **2**) utilizando:

- x4 M8 x 1.25 x 50 Perno de Cabeza Hex (**15**)
- x6 M8 Contratuerca de Nailon (**18**)

No apriete demasiado.

Bolsa para Herrajes 3

Útiles: Llave M13

Ajuste de altura del mango:

Alto
Medio
Corto

6 6 15 18 18 15

Las púas y los casquillos no se ilustran aquí para mayor claridad.

15 → 1 y 2 **Placas Lateral** + 6 **Tubo de Asa Inferior** ← 18

x4

Paso 4-A

Atornille los tubos del asa central (**7**) a los tubos del asa inferior (**6**) utilizando:

- x4 M6 x 1.00 x 30 Perno de Cabeza Hex (**12**)
- x4 M6 Contratuerca de Nailon (**17**)

No apriete demasiado.

Bolsa para Herrajes 4

Útiles: Llave M10 *(x2)*

vista desde arriba:

7 12 + 17 12 + 17 6 6

12 → 7 **Tubo de Asa Media** + 6 **Tubo de Asa Inferior** ← 17

x4

Paso 4-B

Útiles: Llave M10 *(x2)*

Atornille los tubos del asa central (**7**) utilizando:

- x1 M6 x 1.00 x 50, Perno de Cabeza Hex (**13**)
- x1 M6 Contratuerca de Nailon (**17**)

No apriete demasiado.

Bolsa para Herrajes 4

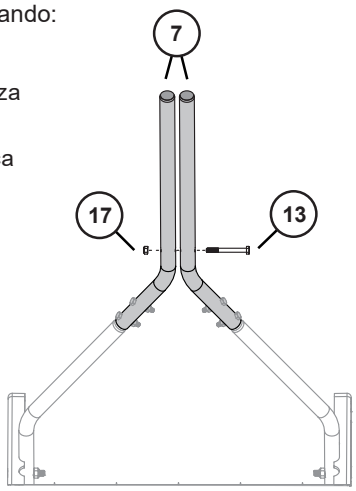

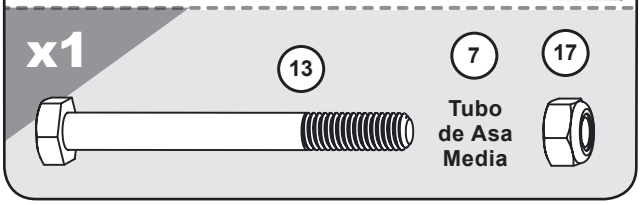

Paso 5

Útiles: Llave M10 *(x2)*

Atornille los tubos del asa superior (**8**) a los tubos del asa central (**7**) utilizando:

- x2 M6 x 1.00 x 55, Perno de Cabeza Hex (**24**)
- x2 M6 Contratuerca de Nailon (**17**)

No apriete demasiado.
A continuación, deslice las asas (**9**) en los tubos del asa superior (**8**).

Bolsa para Herrajes 5

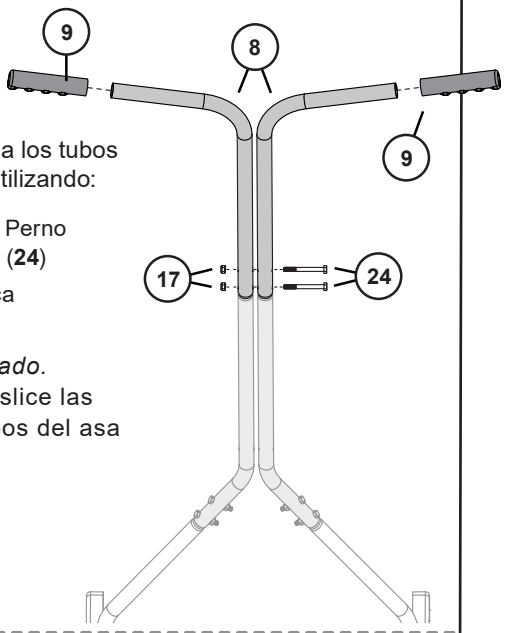

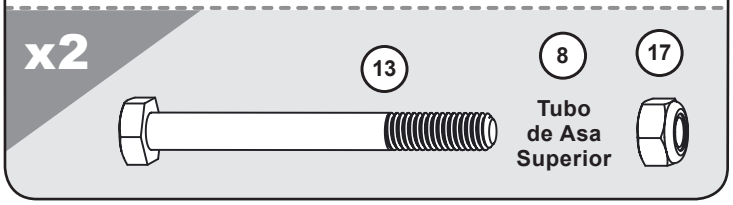

Paso 6

Útiles: Llave M13

En la base de las placas laterales (**1** y **2**), alinee las ruedas (**22**) como se ilustra y fíjelas utilizando:

- x2 M8 x 1.25 x 65, Perno de Cabeza Hex (**16**)
- x2 M8 Arandela (**19**)
- x2 M8 Tuerca de Seguridad Nailon (**18**)

NOTA: *Asegúrese de que la rueda pueda girar libremente.*

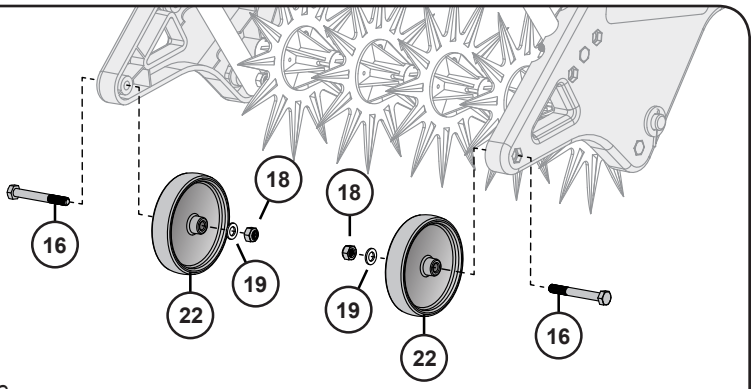

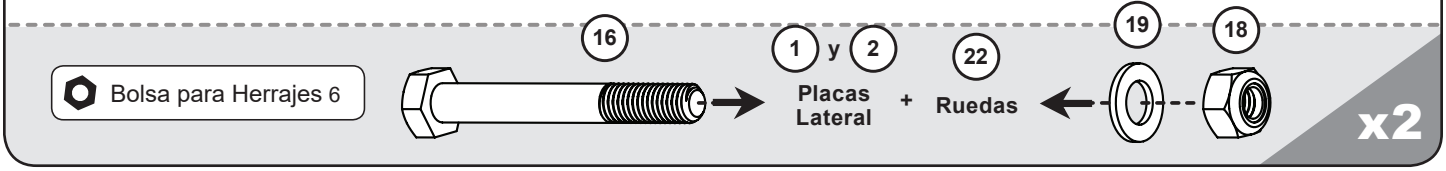

¡El ensamblaje esta completo!

USO Y CUIDADO

MODELO:

PSA-18BH
PSA-18BH-A
SECCION USO Y CUIDADO

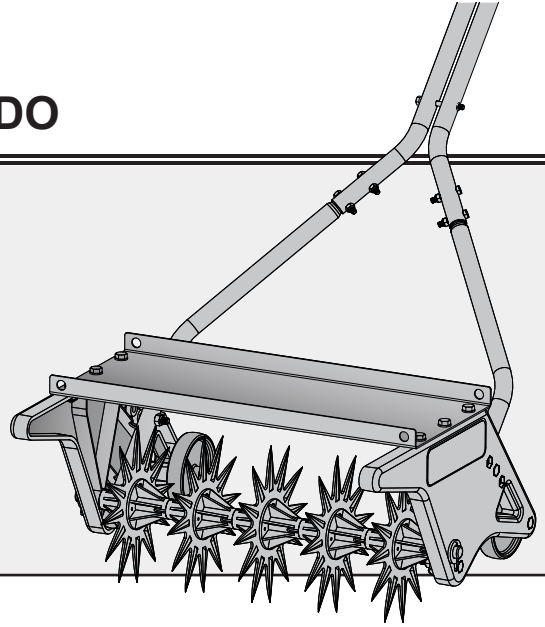

ESPECIFICACIONES

Recomendado
Velocidad **MÁXIMA** . . . . . 5 km/h

Profundidad de
Aireación . . . . . hasta 2”

Ancho de Trabajo . . . . . 18”

Peso

Capacidad de peso . . . . . 16 kg
35 libras

Peso del aireador
(descargado) . . . . . 20 libras

CUÁNDO USARLO

Su aireador no debe utilizarse cuando las condiciones del césped sean demasiado húmedas o secas. Esto se puede determinar excavando una pequeña cantidad de tierra (unos cinco centímetros de profundidad) y comprobándolo.

Si la tierra parece polvorienta y quebradiza, está demasiado seca.

Espere hasta una fecha posterior, después de que llueva.

Si la tierra parece húmeda, enróllela dentro de la palma de su mano.

Si la tierra forma una bola que no se deshace al golpear el suelo, está demasiado húmeda.

Espere hasta una fecha posterior para que la tierra se seque un poco.

Si la tierra forma una bola y se deshace al caer al suelo, está en condiciones ideales.

FRECUENCIA

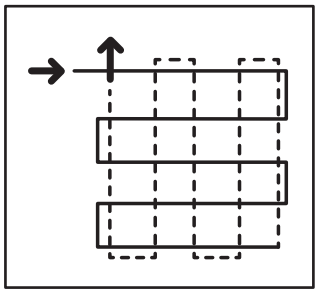

La aireación del césped no se logra en una sola pasada. Normalmente se necesitan varias pasadas sobre el césped.

Alternando la dirección en 90 grados mejorará el efecto de la aireación. El Aireador puede ser utilizado en una operación independiente o puede ser usado cuando se corta el césped.

CONSEJOS DE OPERACIÓN

- **PRECAUCIÓN**: Para evitar lesiones, se aconseja el uso de zapatos que no expongan el pie.
- Las púas tienen puntas afiladas. Utilice guantes y manipule con cuidado.

5 km/h

- La velocidad de funcionamiento recomendada es la de un paseo rápido: **5 km/h (3 mph)**
- Si el suelo es muy blando y el aireador es difícil de empujar, reduzca el peso en la bandeja.
- No se ponga de pie sobre el aireador.
- Mantenga todas las fijaciones apretadas para asegurarse de que el equipo está en condiciones de trabajo seguras.
- Guarde el aireador en una posición en la que las púas no queden expuestas.
- Guarde el aireador en el interior para maximizar la vida del producto.
- Si el producto se va a colgar de una pared cuando se almacene, asegúrese de que los herrajes para colgar están dimensionados para el peso del aireador.

16 kg

AÑADIR PESO:

- No cargue más de 16 kg (35 libras) en la bandeja del aireador, ya que esa es la capacidad máxima de peso.
- Se puede añadir peso a la bandeja y se debe asegurar con cuerdas, correas u otros medios adecuados.

MANTENIMIENTO

- En caso de que aparezca óxido en cualquier otra parte de su aireador-esparcidor, lije ligeramente para eliminar el óxido y recubra ligeramente con esmalte.
- Aplique una gota de aceite lubricante en cada cojinete de nylon (eje de púas del aireador, eje del agitador y ruedas) antes de cada uso.
- Para evitar la oxidación de las púas del aireador, aplique una ligera capa de aceite en las zonas de trabajo de las púas después de cada uso.
- Después de cada uso, realice el mantenimiento de la unidad como se describe y guárdela en un lugar seco, protegiendo las púas para evitar lesiones

SERVICE

LA CALIDAD CONTINÚA CON UN SERVICIO DE CALIDAD

Si tiene preguntas sobre la instalación, si faltan piezas o si necesita piezas de repuesto, ¡no vuelva a la tienda!

Encuentre el número de serie y el número de modelo de su producto, luego póngase en contacto con nuestro servicio al cliente:

En Norteamérica y Canadá,
llame al número gratuito: **877-728-8224**

Chat en línea: **www.brinly.com**

Correo electrónico:
customerservice@brinly.com

EN LÍNEA

BRINLY.COM

Información adicional y videos están disponibles en nuestro sitio web. Visite la URL anterior O escanee este código QR.

PSA-18BH
PSA-18BH-A

SINCE 1839
BRINLY

GARANTÍA LIMITADA DEL FABRICANTE

AIREADORES

Brinly-Hardy Company extiende la siguiente garantía limitada en relación con la nueva mercadería adquirida y utilizada en los Estados Unidos (y en sus posesiones y territorios) y en Canadá.

Brinly Hardy Company brinda una garantía de los productos mencionados a continuación contra defectos de materiales y fabricación y, a su criterio, reparará o reemplazará, sin costo alguno, toda pieza con defectos de materiales o fabricación. Esta garantía limitada solo se aplicará si este producto ha sido armado, utilizado y ha recibido mantenimiento de acuerdo con el manual de funcionamiento provisto con el producto, y no ha sido sujeto a maltrato, abuso, uso comercial, negligencia, accidente, mantenimiento inadecuado, modificación, vandalismo, robo, fuego, agua, ni daño ocasionado por otro peligro o desastre natural.

Reemplazaremos toda parte que se encuentre defectuosa dentro del período de garantía sin costo. Nuestra obligación en esta garantía se limita expresamente al reemplazo o la reparación, según nuestro criterio, de las partes que presenten defectos de materiales o fabricación.

CÓMO OBTENER SERVICIO: Los reemplazos de partes cubiertas por la garantía están disponibles, solo con el comprobante de compra, en nuestro Departamento de Atención al Cliente de Accesorios Pull Behind. Llame al 877-728-8224.

Esta garantía limitada no ofrece cobertura en los siguientes casos:

a) Artículos de mantenimiento rutinario tales como lubricantes y filtros.
b) Deterioro normal del acabado exterior debido al uso o a exposición.
c) Cargos de transporte o trabajo.
d) La garantía no incluye el uso de alquiler.

Ninguna otra garantía, como alguna garantía implícita de comerciabilidad o idoneidad para un propósito particular, se aplica después del período vigente de garantía escrita expresa mencionada con respecto a las partes que se identifican a continuación. Ninguna otra garantía expresa, sea escrita u oral, excepto como se menciona anteriormente, otorgada por cualquier persona o entidad, como un distribuidor o minorista, con respecto a cualquier producto, obligará a Brinly-Hardy Co. Durante el período de garantía, la única solución es la reparación o el reemplazo de la parte como se estipula anteriormente.

Las disposiciones, como se expresan en esta garantía, brindan la única y exclusiva solución emanada de la venta. Brinly-Hardy Co. no será responsable por pérdidas o daños incidentales o indirectos, incluidos, entre otros, los gastos ocasionados por los servicios de cuidado del césped o los gastos de alquiler para reemplazar temporalmente el producto garantizado.

Algunos estados no permiten la exclusión o limitación de daños incidentales o indirectos, o limitaciones sobre el período de duración de una garantía implícita, de manera que las exclusiones o limitaciones anteriores podrían no aplicarse en su caso.

Durante el período de garantía, la única solución es el reemplazo de la parte. En ningún caso la recuperación de cualquier tipo será superior al monto del precio de compra del producto vendido. La modificación de las características de seguridad del producto invalidará esta garantía. Usted asume el riesgo y la obligación por la pérdida, daño, o lesión a su persona y a su propiedad o a terceros y su propiedad que surjan a raíz del mal uso y la incapacidad para usar este producto. NOTA: *Esta garantía limitada no se extenderá a nadie distinto al comprador original o a la persona para quien fue adquirida como un regalo.*

La duración de la presente garantía limitada se extiende mientras usted posea el producto adquirido mediante un vendedor autorizado. **La cobertura finaliza una vez que usted venda o transfiera el producto.**

La presente garantía limitada no incluye a ningún otro comprador que no sea el comprador original del producto, ni cubre ningún producto adquirido a un tercero no autorizado. Si usted no es el comprador original del producto, nuestra garantía limitada no cubrirá el producto y deberá aceptar el producto “TAL COMO SE ENCUENTRA” y “con todos los defectos”.

Se le podrá solicitar un comprobante de compra que demuestre que usted es el comprador original del producto, que compró el producto a través de un distribuidor autorizado y que está legítimamente facultado a hacer una reclamación en los términos de esta garantía limitada.

Cómo se relaciona la ley estatal con esta garantía: Esta garantía limitada le otorga a usted derechos legales específicos y usted podría tener también otros derechos que varían de un estado a otro.

IMPORTANTE: El período de garantía indicado a continuación empieza con el COMPROBANTE DE COMPRA. Sin el comprobante de compra, el período de garantía empieza desde la fecha de fabricación determinada por el número de serie de fabricación. Todas las partes reemplazadas en garantía se considerarán parte del producto original, y cualquier garantía de las partes reemplazadas expirará al mismo tiempo que la garantía del producto original.

PERÍODO DE GARANTÍA:

Consulte a continuación la lista de las partes pertinentes.

Uso Estándar / Residencial:

Marco de Acero y Partes de Acero	2 años
Estrellas y Conectores	90 dias
Neumáticos / Ruedas	90 dias
Conducción: Cadena y Piñón	90 dias

El resto de las partes con desgaste normal o fallas de componentes de este producto tendrán cobertura por un periodo de 90 días.

Si este equipo se utiliza con fines comerciales y/o en múltiples propiedades, la garantía será de 90 días a partir de la compra para todas las partes.