JOHN DEERE

MANUAL PARA EL OPERARIO

Aireador con Púas

40”

SAT-400JD

1019511-A
04 / 07 / 2021
Español

Edición estadounidense
Impreso en EE. UU.

Introducción

Uso del Manual para el Operario

Antes de comenzar a operar, lea este Manual para el operario por completo, especialmente, la información sobre seguridad.

Este manual es una parte importante de su máquina. Mantenga todos los manuales en un lugar conveniente de modo que se pueda acceder a ellos fácilmente.

Use la información sobre seguridad y funcionamiento del Manual para el operario del accesorio, junto con el Manual para el operario de la máquina para operar y poner en funcionamiento el accesorio de forma segura y correcta.

Si su manual del accesorio tiene una sección denominada Preparación de la máquina, significa que deberá hacer algo en su tractor o vehículo antes de poder instalar el accesorio. Las secciones Armado e Instalación de este manual pueden proporcionarle información para armar e instalar el accesorio en su tractor o vehículo. Use la sección Servicio para realizar los ajustes necesarios y el servicio de rutina de su accesorio.

Si tiene preguntas o dudas con el armado, la instalación o el funcionamiento de este accesorio, consulte con su proveedor local de John Deere.

La información de la garantía de este accesorio John Deere puede encontrarse en la declaración de garantía que se incluye en este manual.

SAT-400JD

Compatibilidad del producto

Compatible con tractores para corte de césped y de jardín

Índice

Introducción 2

Etiquetas de Seguridad 3
Seguridad . . . . . 4 - 6
Especificaciones 6

Piezas / Montaje . . . . . 7 - 11

Instalación / Remoción 12
Funcionamiento . . . . . 13 - 14
Mantenimiento 15
Servicio. 15

Almacenamiento 16
Calidad / Garantía 16-17

Registro de Información del Producto

En caso de que necesite comunicarse con un Centro de servicio autorizado para obtener información sobre el servicio de su producto, registre la siguiente información en los espacios que se proporcionan a continuación.

FECHA DE COMPRA:

NOMBRE DEL COMERCIANTE:

TELÉFONO DEL DISTRIBUIDOR:

Instrucciones originales. Toda la información, las ilustraciones y especificaciones en este manual se basan en la última información disponible al momento de la publicación. Se reserva el derecho de realizar cambios en cualquier momento sin notificación.

Etiquetas de Seguridad

Comprensión de las Etiquetas de Seguridad de la Máquina

Las etiquetas de seguridad de la máquina que se muestran en esta sección están colocadas en áreas importantes de su máquina para llamar la atención sobre posibles peligros de seguridad.

En las etiquetas de seguridad de su máquina, las palabras **PELIGRO**, **ADVERTENCIA** y **PRECAUCIÓN** se utilizan con este símbolo de alerta de seguridad. **PELIGRO** identifica los peligros más graves.

El manual del operador también explica cualquier peligro potencial de seguridad cuando sea necesario en mensajes de seguridad especiales que se identifican con la palabra **PRECAUCIÓN** y el símbolo de alerta de seguridad.

Etiquetas de seguridad en francés o español

Las etiquetas de seguridad con contenido en francés o español están disponibles para esta máquina a través de los distribuidores autorizados de John Deere. Consulte a su concesionario John Deere.

Advertencia

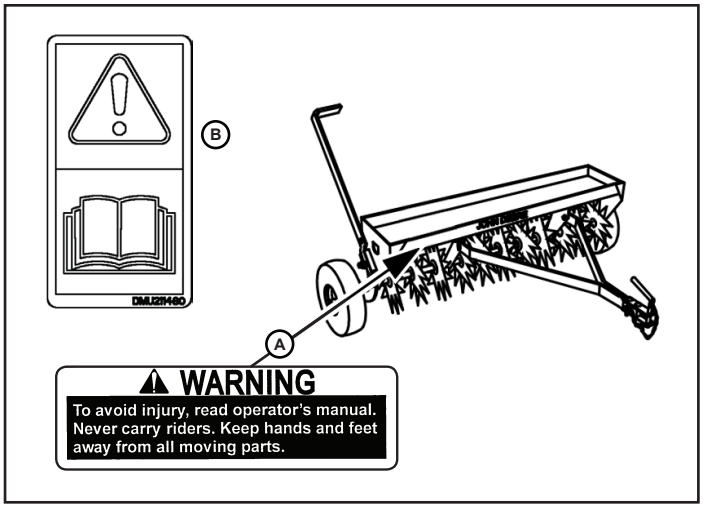

A - Advertencia - M133767

Para evitar daños, lea el Manual para el operario. Nunca lleve a personas que se suban. Mantenga las manos y los pies lejos de las piezas móviles.

B - Advertencia - DMU211480

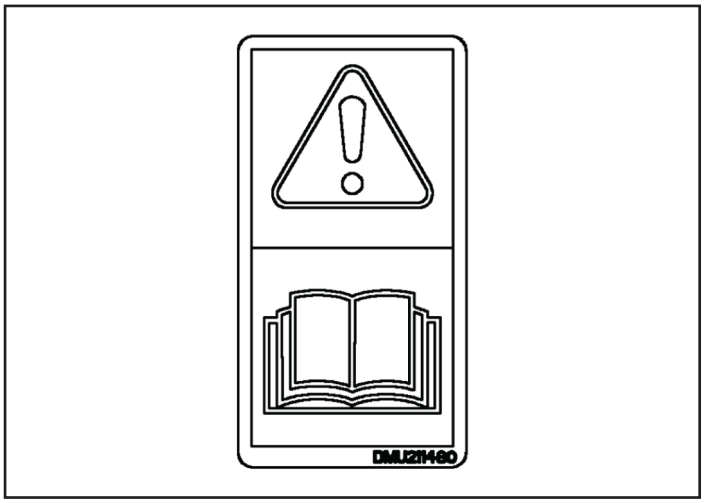

Este manual para el operario contiene información importante que es necesaria para el funcionamiento seguro de la máquina. Siga todas las reglas de seguridad para evitar accidentes.

Seguridad

Lea las precauciones generales de seguridad de operación en su manual para el operario de la máquina para obtener información adicional de seguridad.

Funcionamiento Seguro

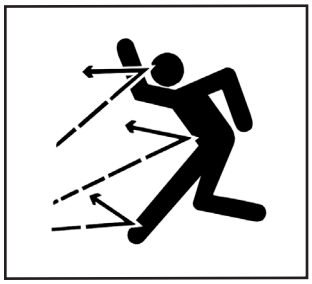

- Conozca sus controles y sepa cómo detenerse rápidamente. Lea manual para el operario de la máquina.
- Mantenga las manos y los pies lejos de las piezas móviles.
- Para evitar posibles lesiones corporales y/o daños en el equipo, nunca exceda el rango de velocidad recomendado de 5 a 8 km/h (3 a 5 mph).
- NO intente desconectar el accesorio del tractor con peso restante en el accesorio.
- Las púas de aireador tienen puntas extremadamente afiladas. Use guantes y manipule con cuidado.
- Almacene el accesorio con las púas contra la pared o el piso para evitar el contacto accidental.
- Cuídese del tránsito cruzar carreteras o al conducir cerca ellas.
- Solo remolque su accesorio detrás de máquinas para las cuales fue diseñado. Consulte a su distribuidor de John Deere para obtener información del producto.
- Verifique la acción del freno del vehículo antes de operar. Ajuste o repare los frenos según sea necesario.
- Inspeccione la máquina y el accesorio antes de ponerlos en funcionamiento. Asegúrese de que los artículos de ferretería estén ajustados. Repare o reemplace piezas dañadas, con mucho desgaste o faltantes. Asegúrese de que las protecciones y dispos-itivos de seguridad estén en buenas condiciones y ajustados en su lugar. Realice los ajustes necesarios antes de poner el equipo en funcionamiento.
- Despeje el área de trabajo de objetos que puedan ser arrojados o golpeados. Mantenga a las personas y las mascotas fuera del área de trabajo. Detenga la máquina si alguna persona ingresa al área.
- Si golpea un objeto, deténgase e inspeccione la máquina y el accesorio. Realice las reparaciones antes de ponerla en funcionamiento. Realice el mantenimiento apropiado de la máquina y del accesorio y manténgalos en buen estado.
- NO deje la máquina sin supervisión cuando esté funcionamiento.
- Solo opere la máquina durante el día o bajo una buena luz artificial.
- No utilice la radio o auriculares con música mientras opera la máquina. El funcionamiento seguro requiere de toda su atención.
- No permita que nadie, especialmente los niños, se suba a la máquina o al accesorio. Las personas que se suban pueden sufrir heridas, como ser golpeadas por objetos extraños o ser despedidas. Las personas que se suban pueden obstaculizar la visión del operario y hacer que éste maneje de manera insegura.
- Este accesorio está diseñado para utilizarse en el cuidado del césped y en aplicaciones para el hogar. No remolque detrás de un vehículo en una carretera ni en ninguna aplicación de alta velocidad.
- Verifique la acción del freno de la máquina antes de operarla. Ajuste o realice el mantenimiento de los frenos cuando sea necesario.
- No opere la máquina a altas velocidades cuando remolque. Desplácese lentamente sobre suelo accidentado.
- Mantenga todas las piezas en buenas condiciones y correctamente instaladas. Arregle el daño inmediatamente. Reemplace todas las piezas desgastadas o rotas. Reemplace todas las calcomanías de seguridad y con instrucciones desgastadas o dañadas.
- No modifique la máquina ni los dispositivos de seguridad. Las modificaciones no autorizadas a la máquina o al accesorio podrían afectar su funcionamiento y la seguridad.

Remolque Seguro de la Carga

- La distancia necesaria para detenerse aumenta con la velocidad y el peso de la carga remolcada. Desplácese lentamente y calcule el tiempo y la distancia que necesita para detenerse.
- El peso total remolcado no debe exceder los límites especificados en el manual para el operario del vehículo.
- Remolcar una carga excesiva puede causar pérdida de tracción y pérdida de control en las pendientes. Cuando se utilice en pendientes, reduzca el peso remolcado.
- Nunca permita que haya niños u otras personas adentro o arriba del equipo remolcado.
- Utilice solo enganches aprobados. Remolque sólo con una máquina que tenga un enganche diseñado para remolcar. No sujete el equipo remolcado en un lugar distinto al punto de enganche aprobado.
- Siga las recomendaciones del fabricante respecto de los límites de peso para el equipo remolcado y el remolque en pendientes. Utilice contrapesos o pesas de rueda como se describe en el manual para el operario.
- No realice giros cerrados. Sea precavido al girar u operar en cond-iciones de superficie adversas. Tenga cuidado al dar marcha atrás.
- No avance cuesta abajo en punto muerto.

Seguridad

Lea las precauciones generales de seguridad de operación en su manual para el operario de la máquina para obtener información adicional de seguridad.

Proteja a los Peatones

- Mantenga a otras personas fuera del área cuando opere la máquina.
- Antes de retroceder con la máquina y el accesorio, mire con cuidado detrás del accesorio para ver si hay peatones.

No Coloque los Pies Debajo del Barra de Tracción

Antes de que desconecte el accesorio de la placa de enganche de la máquina:

- Descargue el accesorio.
- Detenga el accesorio sobre suelo nivelado.
- Detenga el motor.
- Bloquee el freno de estacionamiento.
- Bloquee las ruedas del accesorio.
- Cerciórese de que no tenga los pies debajo de la barra de tracción.

Use la Indumentaria Adecuada.

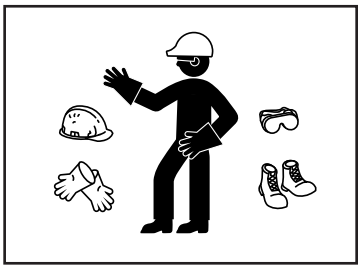

- Utilice siempre protección ocular cuando opere el equipo.
- Utilice indumentaria ajustada y equipos de seguridad adecuados para el trabajo.
- Mientras opere esta máquina, use siempre calzado sólido y pantalones largos. No opere el equipo descalzo o con sandalias.
- Use un dispositivo de protección adecuado como tapones para oído. Los ruidos fuertes pueden ocasionarle daño o pérdida de la audición.

Realizar el Mantenimiento Seguro

- Comprenda el procedimiento de puesta en marcha antes de realizar el trabajo. Mantenga el área limpia y seca.
- Quite todo el peso y/o el material del accesorio antes de desconectar la unidad del tractor.
- Nunca lubrique, haga funcionar o ajuste la máquina mientras esté en movimiento. Mantenga los dispositivos de seguridad en su sitio y en condiciones de funcionamiento. Mantenga los artículos de ferretería ajustados.
- Mantenga las manos, pies, indumentaria, joyería y el cabello largo lejos de partes móviles para evitar que queden atrapados.
- Haga descender los accesorios hasta el piso antes de poner llevar a cabo el mantenimiento de la máquina. Corte toda la energía y detenga el motor. Bloquee el freno de estacionamiento y retire la llave. Deje enfriar la máquina.
- Mantenga todas las piezas en buenas condiciones y correctamente instaladas. Arregle el daño inmediatamente. Reemplace todas las piezas desgastadas o rotas. Reemplace todas las calcomanías de seguridad y con instrucciones desgastadas o dañadas.

Estacionamiento Seguro

1. Detenga la máquina sobre una superficie nivelada, no sobre una pendiente.
2. Desconecte las cuchillas de la cortadora.
3. Haga descender los accesorios hasta el piso.
4. Bloquee el freno de estacionamiento.
5. Detenga el motor.
6. Retire la llave.
7. Espere que el motor y todas las partes móviles se detengan antes de abandonar el asiento del operario.
8. Cierre la válvula de corte de combustible, si se suministrara en su máquina.

Seguridad de los Neumáticos

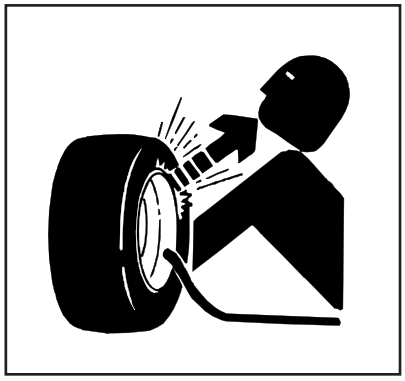

La separación explosiva de un neumático y las piezas del rin puede provocar lesiones graves o la muerte:

- No intente montar un neumático sin el equipo adecuado y la experiencia para realizar el trabajo.
- Mantenga siempre la presión correcta en los neumáticos. No infle los neumáticos más allá de la presión recomendada. Nunca suelde ni caliente un conjunto de rueda y neumático. El calor puede aumentar la presión del aire y provocar la explosión de un neumático. La soldadura puede debilitar o deformar la estructura de la rueda.
- Cuando infle los neumáticos, use un mandril con clip y una manguera de extensión lo suficientemente larga para que le permita pararse a un lado y NO frente ni sobre el conjunto del neumático.
- Revise los neumáticos para ver si tienen presión baja, cortaduras, burbujas, rines dañados, o si falta algún perno o tuerca.

Especificaciones

Modelo SAT-400JD

Ancho	102 cm (40 in.)
Penetración de las Púas	Hasta 51 mm (2 in.)
Número de Púas	132
Espaciamiento de las Púas	89 mm (3.5 in.)
Capacidad del Bandeja de Peso	45 kg (100 lb)

Neumáticos

Tamaño	4.10 x 3.5-4
Presión máxima de Aire	206 kPa (30 psi)

Piezas

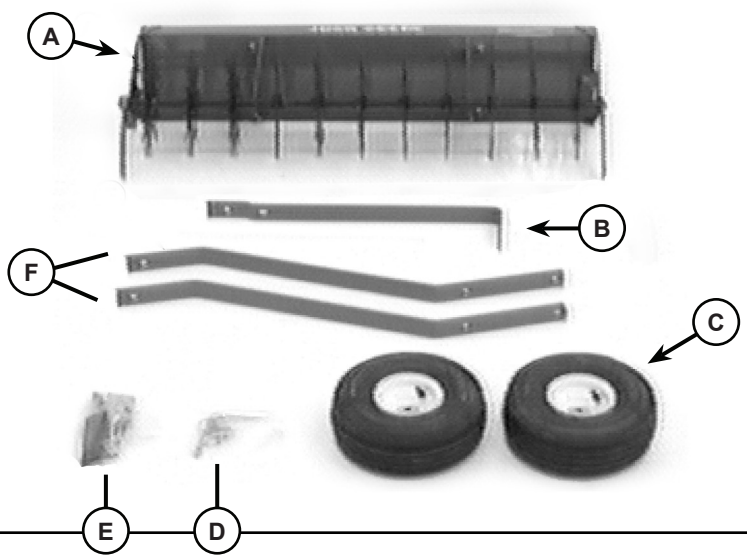

Piezas en la Caja

(A)	Conjunto de Bandeja de las Púas	1
(B)	Mango de Elevación	1
(C)	Conjunto de Rueda	2
(D)	Conjunto de Pasador de Enganche	1
(E)	Bolsa de Piezas	1
(F)	Barras de Remolque	2

Bolsa de Piezas

(G)	Perno; Hex, 5/16 x 1 in.	4
(H)	Perno; Hex, 5/16 x 1-1/2 in.	1
(I)	Perno; Hex, 1/2 x 3-3/4 in.	2
(J)	Perno; de Carro, 5/16 x 2-1/4 in.	2
(K)	Perno; Special Plow, 3/8 x 2 in.	1
(L)	Tuerca; Inserto de Nailon, 5/16 in.	7
(M)	Tuerca; Hexagonal, 5/16 in.	2
(N)	Tuerca; Hexagonal, 1/2 in.	4
(O)	Tuerca; Seguridad, Oblonga, 3/8 in.	1
(P)	Arandela Seguridad, 5/16 in.	2
(Q)	Arandela Seguridad, 1/2 in.	2
(R)	Arandela; Plana, 5/16 in.	5
(S)	Arandela; Plana, 3/8 in.	1
(T)	Arandela; Plana, 1/2 in.	4
(U)	Resorte	1
(V)	Agarre; Mango de Vinilo	1
(W)	Grillete; Pintado	2
(X)	Pasador de Transporte	2

Ensamblaje

Paso 1-A. Ensamble las Barras de Remolque

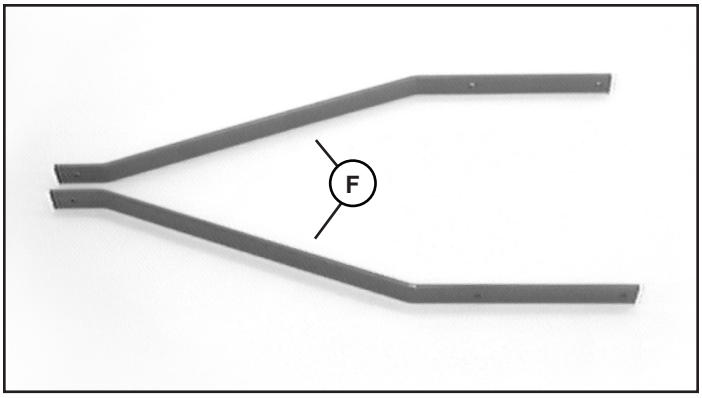

1. Alinee las barras de remolque (**F**) como se muestra.

Paso 1-B. Ensamble las Barras de Remolque

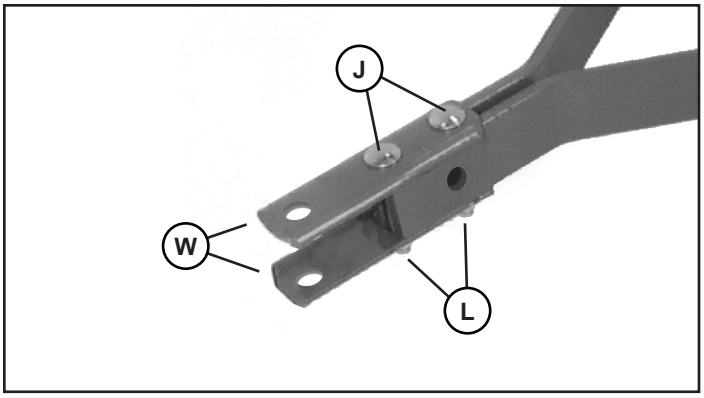

2. Ensamble dos asas de la horquilla (**W**) al frente de las barras de remolque usando dos pernos de cabeza redonda y cuello cuadrado de 5/16 x 2-1/4 (**J**) y dos tuercas de seguridad (**L**). Debe apretar únicamente con la mano.
3. Deslice hacia delante el conjunto de la horquilla hasta que el perno frontal de cabeza redonda y cuello cuadrado esté a 6 mm (1/4 de pulgada) del extremo de las barras de remolque.

Paso 1-C. Ensamble las Barras de Remolque

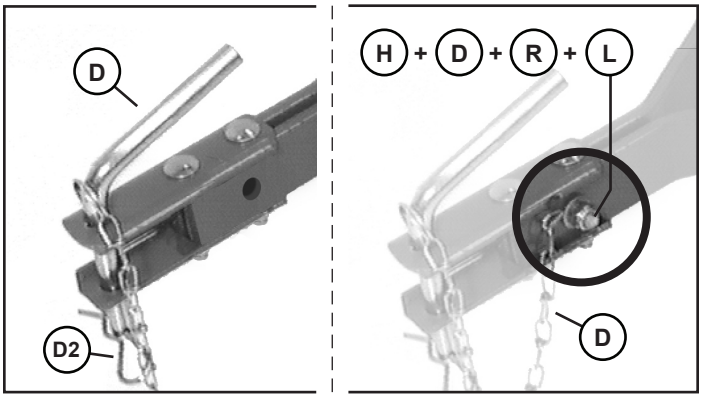

4. Instale el pasador de enganche (**D**) en la horquilla y fíjelo con el pasador de bloqueo de resorte (**D2**) a través del aro de la cadena.
5. Instale el perno hex cruzado de 5/16 x 1-1/2 pulgadas (**H**). Coloque el gancho de la cadena (**D**) alrededor del perno y fíjelo con una arandela plana de 5/16 de pulgada (**R**) y una tuerca de seguridad (**L**).

Paso 1-D. Ensamble las Barras de Remolque

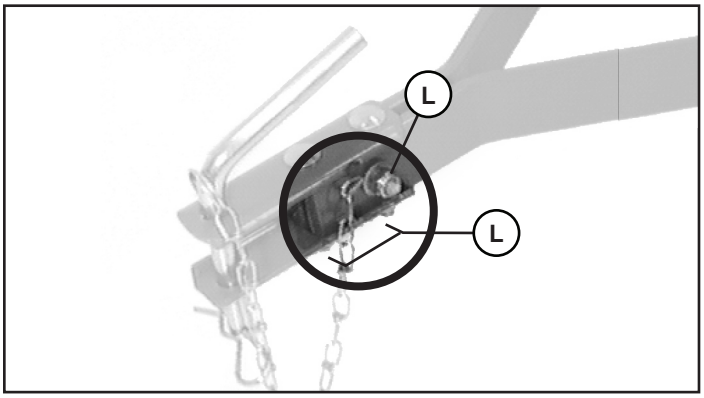

6. Alinee las barras de remolque y la horquilla. Apriete las tuercas (**L**) por completo.
7. Apriete la tuerca de seguridad con inserto de nailon (**L**) mientras sostiene el gancho de la cadena hacia delante y centrado entre las mitades de la horquilla.

Ensamblaje

Paso 2-A. Instale la Barra de Remolque en el Conjunto de la Bandeja

PRECAUCIÓN:
¡Evite las lesiones!

Las púas de aireador tienen puntas extremadamente afiladas. Use guantes y manipúlelas con cuidado.

NOTA: Es posible que deba buscar un ayudante o usar un polipasto para estabilizar las barras de remolque durante la alineación.

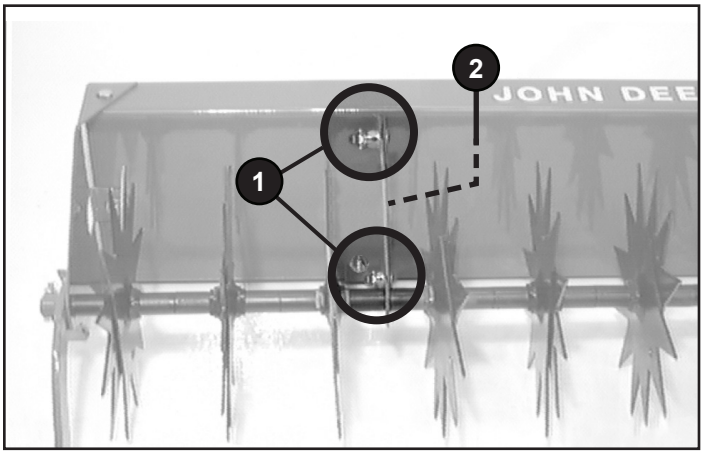

1. Coloque la bandeja de ensamblaje con la parte posterior hacia abajo. Afloje las tuercas mecánicas de seguridad (**1**) en los soportes de montaje (**2**) para asegurar la correcta alineación de los soportes mientras se instalan las barras de remolque.

Paso 2-B. Instale la Barra de Remolque en el Conjunto de la Bandeja

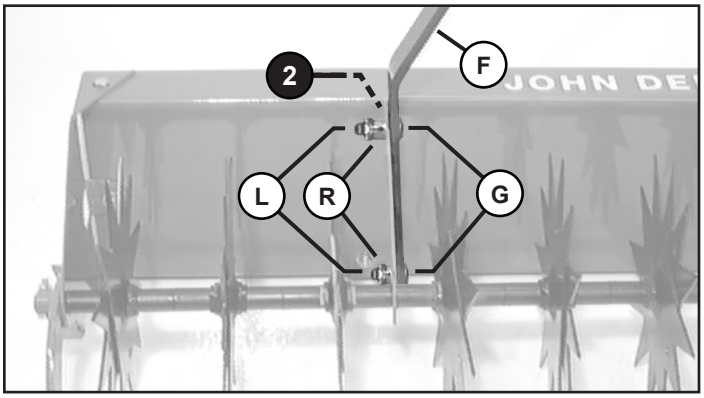

2. Alinee barras de remolque (**F**) con el interior de soportes (2).

   Ajústelas con dos tuercas hex de 5/16 x 1 pulgada (**G**), arandelas planas (**R**) y tuercas mecánicas de seguridad (**L**). Ajústelas solo de forma manual. Repita el procedimiento del otro lado.

3. Sujete las barras de remolque por encima de las ranuras y ajuste las tuercas mecánicas de seguridad (**L**).
4. Ajuste las tuercas mecánicas seguridad (**1**, *del paso 2-A*) en los soportes de montaje (**2**).

Paso 3-A. Ensamble las Ruedas de Transporte

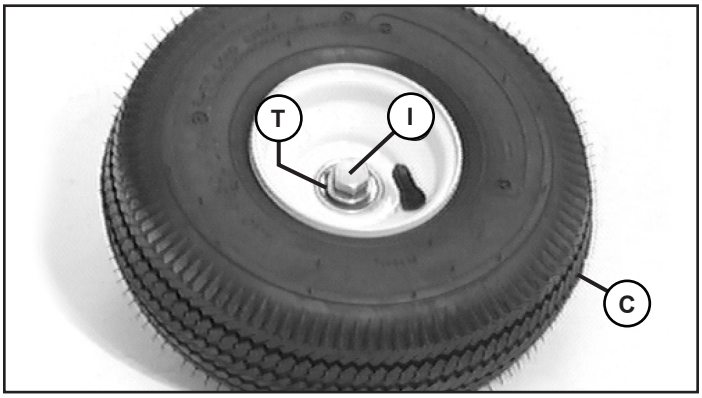

1. Instale un perno hex de 1/2 x 3-3/4 pulgadas (**I**) y una arandela plana de 1/2 in. de pulgada (**T**) en el lado del vástago de la válvula del centro de la rueda (**C**).

Nota de la imagen: Se muestra el borde exterior de la rueda

Paso 3-B. Ensamble las Ruedas de Transporte

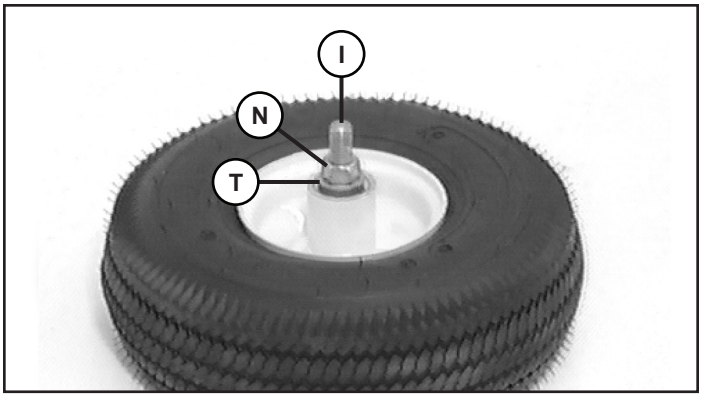

2. Gire la rueda para instalar la segunda arandela plana de 1/2 pulgada (**T**) y la tuerca hex de 1/2 pulgada (**N**).
3. Ajuste la tuerca (N) hasta que las arandelas (**T**) y (**T**) impidan que el rodamiento gire en el perno sin provocar que los rodamientos se presionen hacia dentro. Esto hace que el cubo de la rueda gire sobre los rodamientos.

Nota de la imagen: Se muestra el borde interior de la rueda

Paso 3-C. Ensamble las Ruedas de Transporte

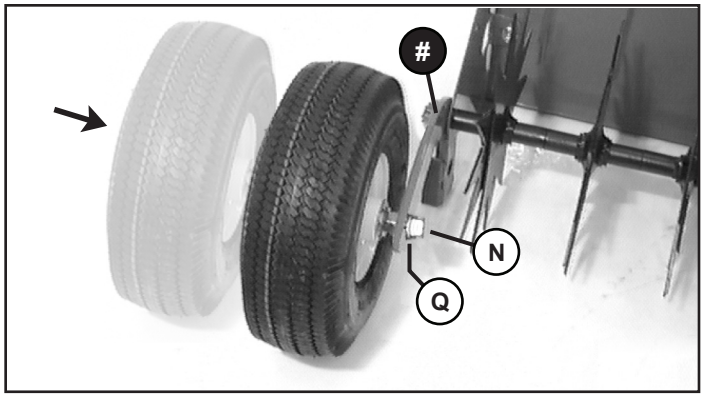

4. Instale el conjunto de la rueda en el brazo de elevación (**#**), uno a cada lado, y asegúrelo con la arandela de seguridad de 1/2 pulgada (**Q**) y la tuerca hex de 1/2 pulgada (**N**). Ajuste la tuerca firmemente para que los cubos de las ruedas giren libremente sobre los rodamientos.

Paso 4-A. Instale la Palanca de Elevación

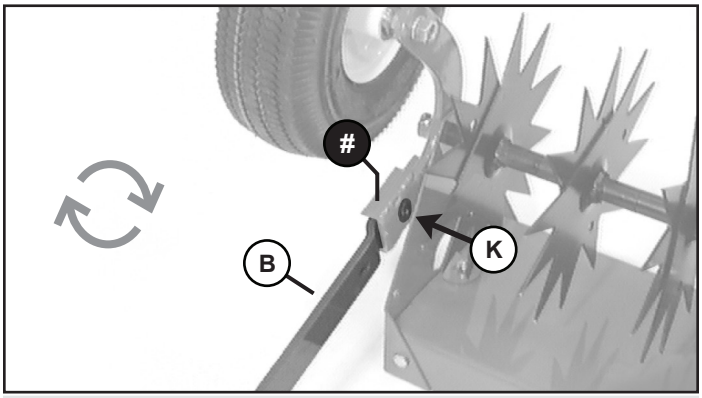

PRECAUCIÓN: ¡Evite las lesiones! Las púas de aireador tienen puntas extremadamente afiladas. Use guantes y manipúlelas con cuidado.

1. Coloque la bandeja con la parte superior hacia abajo y alinee la palanca de elevación (**B**), con el anclaje hacia el exterior, al lado derecho del brazo de elevación (**#**).
2. Con la cabeza del perno hacia el interior, pase un perno de cabeza redonda plana y cuello cuadrado biselado de 3/8 x 2 pulgadas (**K**) a través de la palanca y el brazo de elevación.

Paso 4-B. Instale la Palanca de Elevación

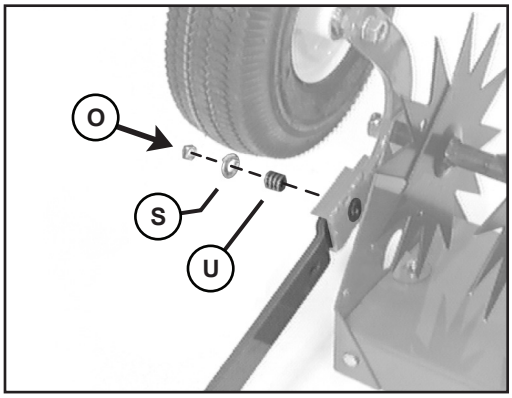

3. Para fijar el perno de cabeza redonda y cuello cuadrado (del **paso 4-A**) en el borde exterior, agregue el resorte (**U**), la arandela plana (**S**) de 3/8 pulgadas y la tuerca mecánica de seguridad oblonga (**O**) de 3/8 pulgadas.

   NOTA: Asegúrese de que la cabeza del perno de cabeza redonda y cuello cuadrado (K) esté correctamente sellada en el agujero cuadrado del soporte de montaje de la rueda mientras se ajusta la tuerca mecánica de seguridad (O).
4. Ajuste la tuerca mecánica de seguridad (**O**) hasta que quede expuesta una rosca completa.

Paso 4-C. Instale la Palanca de Elevación

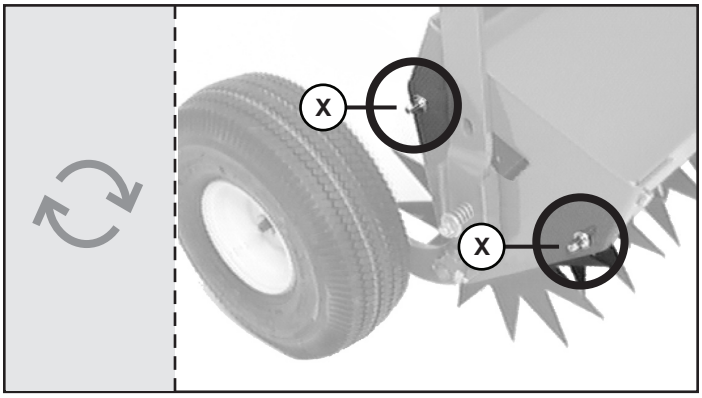

5. Ponga la bandeja en posición vertical e instale dos pasadores de bloqueo para el transporte de 5/16 pulgadas (**X**), extendiendo el pasador hacia el exterior, y asegúrelos con arandelas de seguridad de 5/16 pulgadas (**P**) y tuercas hex de 5/16 pulgadas (**M**) en el interior.

   Ajuste las tuercas.

Paso 4-D. Instale la Palanca de Elevación

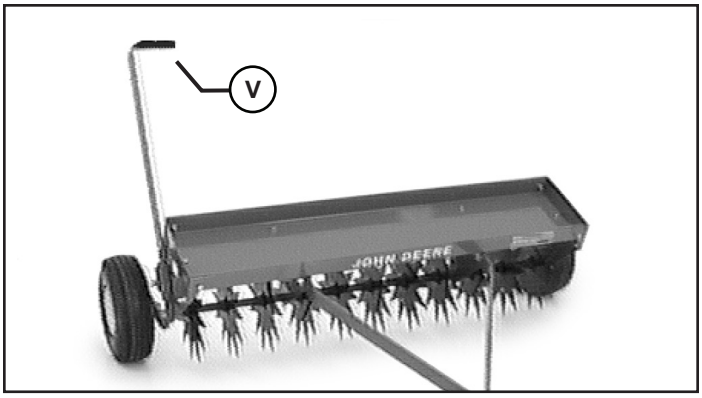

6. Instale el mango (**V**) en la palanca de elevación.

Instalación / Remoción

Instalación

1. Estacione el tractor de una forma segura. *(Consulte la parte sobre el Estacionamiento seguro en la sección de SEGURIDAD).*
2. Coloque el accesorio detrás del tractor.

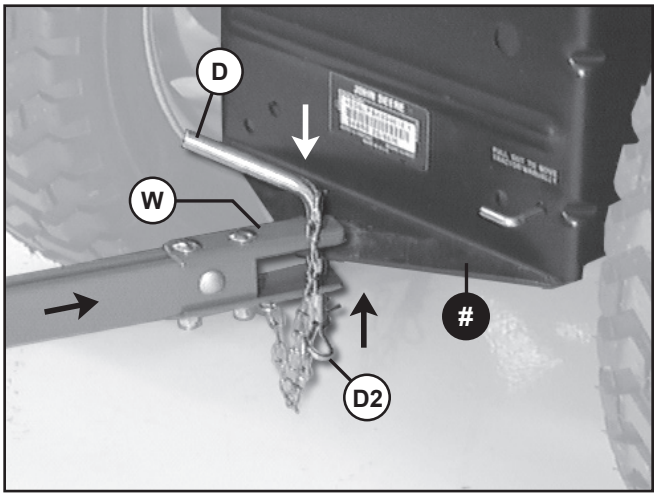

3. Coloque la horquilla (**W**) en la placa de enganche del tractor (**#**). Alinee los orificios de los pasadores de enganche.
4. Instale el pasador de enganche (**D**) a través de los orificios de la horquilla (**W**) y la placa de enganche (**#**).
5. Fije el pasador de bloqueo de resorte (**D2**) a través del orificio en el pasador de enganche (**D**).

Remoción

1. Estacione el tractor de una forma segura. *(Consulte la parte sobre el Estacionamiento seguro en la sección de SEGURIDAD).*

PRECAUCIÓN: ¡Evite las lesiones!
No intente desconectar el accesorio del tractor si la unidad aún tiene peso o material de esparcimiento. El accesorio podría perder la estabilidad y provocar lesiones.

2. Quite todo el peso o el material del accesorio.

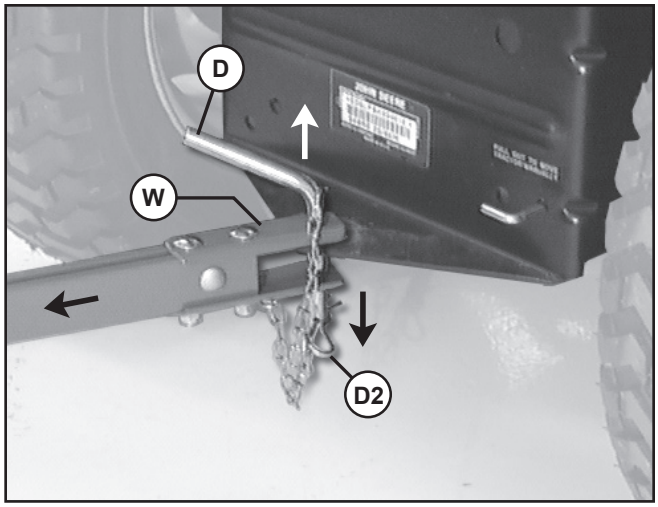

3. Quite el pasador de bloqueo de resorte (**D2**).
4. Quite el pasador de enganche (**D**).
5. Retire el accesorio de la placa de enganche del tractor.
6. Instale el pasador de enganche (**D**) y el pasador de bloqueo de resorte (**D2**) en la horquilla (**W**) para su almacenamiento.

Cuándo debe Usar el Aireador de Césped

El aireador de césped eliminará las obstrucciones de tierra de hasta 76 mm (3 pulgadas) de profundidad, permitiendo así que el agua y los nutrientes penetren, para tener un césped más saludable; también ayuda a reducir la compactación del suelo.

Use el aireador de césped únicamente en el césped que ya esté establecido, nunca en un césped recién colocado. El aireador de césped no debe usarse cuando el césped esté demasiado mojado o seco.

PARA IDENTIFICAR EN QUÉ CONDICIÓN SE ENCUENTRA, HAGA LO SIGUIENTE: Excave un poco de la tierra a unos 76 mm (3 pulgadas) de profundidad.

Demasiado Seca:

Si el suelo parece polvoriento y quebradizo, está demasiado seco. Espere hasta una fecha posterior, después de una lluvia.

Si el suelo está demasiado seco, los dientes del aireador no penetrarán correctamente.

Demasiado Mojada:

Si la tierra parece estar húmeda, trate de crear una bolita en la palma de su mano. Si se forma una bola, significa que la tierra está muy mojada. Lo ideal es que la tierra se desmorone.

Espere hasta que la tierra esté más seca. Si la tierra está muy mojada, las cucharas de descompactación se detendrán, y el tractor podría perder tracción y dañar el césped.

Selección des Posiciones Funcionamiento

PRECAUCIÓN: ¡Evite las lesiones! No haga funcionar el mango de elevación a menos que el accesorio esté instalado en el tractor.

El mango de elevación está bajo tensión cuando se usa lastre en la bandeja de peso. *Tenga cuidado cuando mueva el mango a diferentes posiciones.*

Mantenga las manos y los pies alejados de cucharas de descompactación cuando bajen al suelo.

1. Estacione el tractor de una forma segura. *(Consulte la parte sobre el Estacionamiento seguro en la sección de SEGURIDAD).*
2. Fije el aireador al tractor.
3. Empuje el mango de elevación (**F**) hacia el lado derecho de la máquina, hacia el lado contrario de la placa lateral (**#**).

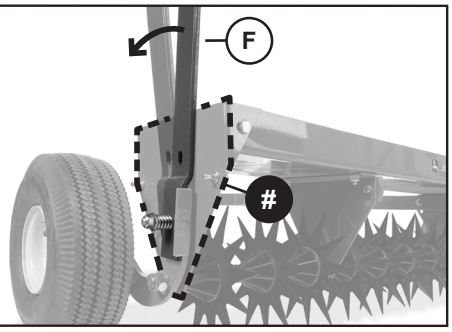

4. Mueva el mango hacia delante o hacia atrás para que el pasador de bloqueo llegue a la posición deseada:

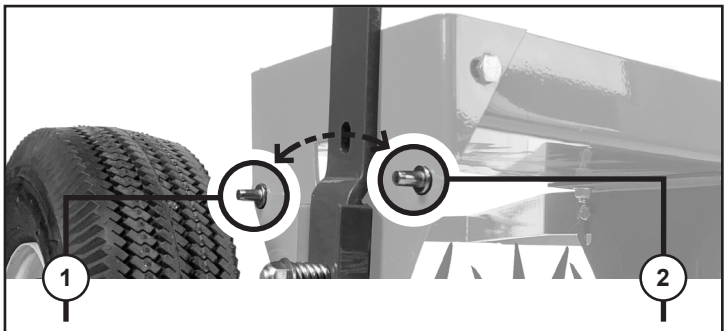

Transporte - Utilice el pasador de bloqueo trasero para levantar las púas de modo que la unidad pueda remolcarse sin que las púas entren en contacto con el suelo.

Uso - Utilice el pasador de bloqueo delantero para bajar las púas al suelo para su uso.

Uso de la Bandeja de Peso

PRECAUCIÓN: ¡Evite las lesiones!
Nunca le agregue peso a la bandeja a menos que el accesorio esté instalado en el tractor.

PRECAUCIÓN: ¡Evite los daños!
Nunca exceda la capacidad de la bandeja de 45 kg (100 lb).

1. Instale el aireador de césped en el tractor.
2. Coloque el mango de elevación en el orificio superior para permitir la posición de transporte.

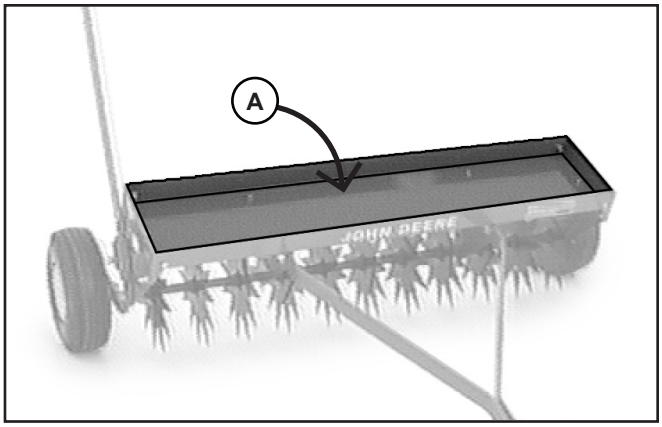

3. Coloque bolsas de arena, bloques de concreto u otro tipo de peso en la bandeja de peso (**A**). No exceda los 45 kg (100 lb) de peso. Distribuya el peso uniformemente en la bandeja para garantizar una presión uniforme en las púas.
4. Si es necesario, fije el peso en la bandeja con unas correas.

Funcionamiento del Aireador de Césped

PRECAUCIÓN: ¡Evite las lesiones!
Aleje las manos y los pies de todas las piezas móviles. Nunca lleve pasajeros.

IMPORTANTE: ¡Evite los daños! Nunca exceda la capacidad de la bandeja de peso 45 kg (100 lb).

Coloque las ruedas en la posición de transporte cuando atraviese superficies de concreto o asfalto.

Siempre retroceda con cuidado en línea recta para evitar que el accesorio cree un efecto tijera.

Remueva periódicamente los residuos acumulados que puedan interferir en las púas o dañarlas.

1. Estacione el tractor de una forma segura. *(Consulte la parte sobre el Estacionamiento seguro en la sección de SEGURIDAD).*
2. Instale el aireador de césped en el tractor.
3. Coloque la unidad en la posición de transporte.
4. Coloque el peso recomendado en la bandeja de peso.
5. Conduzca hasta el área de trabajo.
6. Estacione el tractor de una forma segura.
7. Coloque la unidad en la posición de funcionamiento deseada.
8. Encienda la máquina.
9. Remolque el aireador a una velocidad de 5 a 8 km/h (3 a 5 mph) para lograr un funcionamiento seguro y eficaz.
10. Revise que la profundidad y el patrón de los orificios sean los adecuados. Estacione el tractor de manera segura antes de hacer algún ajuste.

Revisión del Funcionamiento de las Cucharas de Descompactación

El funcionamiento de las cucharas de descompactación variará según el tipo de tierra, las condiciones y la cantidad de peso que se haya colocado en la bandeja. Asegúrese de que las condiciones de la tierra sean las adecuadas para el funcionamiento de la máquina. No exceda la capacidad de la bandeja de peso para tratar de mejorar la penetración en condiciones demasiado secas.

- Conduzca el tractor hacia delante unos 3 m (10 pies) para verificar el funcionamiento de las cucharas de descompactación.
- Observe el funcionamiento. Debe aparecer un orificio cada 25 a 30 cm (10 a 12 pulgadas) y debe tener un máximo de 76 mm (3 pulgadas) de profundidad.
- Agregue o quite peso para lograr esta condición.

Servicio

PRECAUCIÓN: ¡Evite las lesiones!
Las cucharas de descompactación son afiladas. Use guantes y manipúlelas con cuidado. Proteja las piezas afiladas durante el trabajo de servicio.

- Para prevenir o eliminar el óxido de las cucharas de descompactación, aplíqueles un aceite ligero después de cada uso.
- Para eliminar el óxido de cualquier pieza del accesorio, líjela ligeramente y cúbrala con esmalte.
- Aplique una gota de aceite lubricante a cada conjunto de cojinete lineal o de nailon, a los ejes y al área de trabajo de las cucharas de descompactación antes de su uso.
- Revise las cucharas de descompactación cada cierto tiempo. Quite cualquier residuo que pueda acumularse y limitar su función.
- Revise ajuste de todos sujetadores cada cierto tiempo.
- Asegúrese de quitar todos los fertilizantes no utilizados de la tolva inmediatamente después de cada uso y límpiela con agua para evitar la corrosión.

Revisión del Velocidad de Avance Tractor

Compruebe la velocidad de avance en un área abierta.

- Mida un área de 30.5 m (100 pies) de longitud para hacer la prueba.
- Haga funcionar el tractor acelerando el motor al máximo. Ponga el tractor en funcionamiento a una velocidad baja y condúzcalo en la distancia de prueba. Anote el tiempo que le lleve atravesar esa distancia.
- Recorra el área tres veces y lleve un registro del tiempo que se tarde cada vez. El tiempo promedio debe ser de 14 a 23 segundos para alcanzar el rango recomendado para la velocidad de funcionamiento:
  - *A 4.8 km/h (3 mph), el tiempo promedio para recorrer la distancia de prueba debe ser de 23 segundos.*
  - *A 8 km/h (5 mph), el tiempo promedio para recorrer la distancia de prueba debe ser de 14 segundos.*
- Ajuste la velocidad según corresponda para alcanzar el rango recomendado de velocidad.

Almacenamiento

Almacenamiento del Archivo Adjunto

PRECAUCIÓN: ¡Evite las lesiones!
Las dentes de descompactación son afiladas. Use guantes y manipúlelas con cuidado.

1. Estacione el tractor de una forma segura. *(Consulte la parte sobre el Estacionamiento seguro en la sección de SEGURIDAD).*
2. Quite todo el peso y el material del accesorio.
3. Quite el accesorio del tractor.
4. Lave bien el accesorio. *Déjelo secar por completo.*
5. Reemplace todas las piezas que estén gastadas, dañadas o que hagan falta.
6. Lije ligeramente las áreas oxidadas y píntelas con esmalte.
7. Lubrique las piezas móviles.
8. Aplique una capa ligera de aceite a todas las púas y cucharas de descompactación para evitar que se oxiden.
9. Reduzca la presión del aire en los neumáticos.
10. Guarde el accesorio en un área seca con las púas contra la pared o el piso para evitar el contacto accidental.
11. Bloquee el accesorio despegado del suelo para evitar que haga contacto con la humedad y quitar el peso de los neumáticos.
12. Coloque una cubierta impermeable encima del accesorio si debe almacenarlo en el exterior.

Sacar el Accesorio del Almacenamiento

PRECAUCIÓN: ¡Evite las lesiones!
Las dentes de descompactación son afiladas. Use guantes y manipúlelas con cuidado.

1. Lave el accesorio si fuera necesario. *Déjelo secar por completo.*
2. Examine los neumáticos para detectar si tienen algún deterioro.
3. Infle neumáticos a presión adecuada.
4. Asegúrese de que todas las piezas estén en su lugar y que los componentes estén fijos.

Calidad

La Calidad de John Deere
Continúa con el Servicio de Calidad

John Deere proporciona un proceso para gestionar sus preguntas o problemas, en caso de surgir alguno, para asegurarse de que la calidad del producto continúe con piezas de calidad y un servicio de asistencia.

Siga los pasos siguientes para obtener las respuestas a cualquier pregunta que usted pueda tener acerca de su producto.

1. Consulte sus manuales del accesorio y del operador.
2. En Norteamérica o Canadá, llame a Atención al cliente de Brinly-Hardy Co. al 1-866-218-8622 y proporcione el número de serie del producto (si estuviere disponible) y el número de modelo.

Notas:

Este producto fue fabricado por Brinly-Hardy Co., un Licenciatario de John Deere, ubicado en 3230 Industrial Pkwy, Jeffersonville, IN 47130. Si tiene preguntas o consultas respecto del armado, la instalación o el funcionamiento de este accesorio, consulte con su Distribuidor local de John Deere a llame a Brinly-Hardy Co. al 866-218-8622 para obtener asistencia.

JOHN DEERE
LICENSED

Garantía

Garantía Limitada para Productos Nuevos de John Deere con Licencia

A. Disposiciones generales – Las garantías que se describen a continuación las proporciona el fabricante, Brinly Hardy Company, para productos John Deere otorgados bajo licencia al comprador original de nuevos accesorios de césped y jardinería de Distribuidores y Revendedores autorizados de John Deere. En virtud de estas garantías, el fabricante reparará o reemplazará, según su criterio, cualquier parte cubierta que presente defectos de materiales o fabricación durante el plazo correspondiente de la garantía. No obstante, el comprador será responsable de toda visita de servicio técnico o del transporte del producto hacia la ubicación de actividad comercial del distribuidor y desde esta, de toda prima cobrada como consecuencia de trabajo durante horas extra solicitado por el comprador y de todo servicio o mantenimiento que no esté relacionado directamente con los defectos cubiertos en virtud de las garantías detalladas a continuación.

B. Lo que cubren las garantías – Todas las piezas de cualquier producto nuevo de John Deere otorgado bajo licencia están cubiertas por la garantía durante la cantidad de meses especificada a continuación. Cuando llame, trate de tener a mano el número de serie, si corresponde, y el número de modelo.

C. Lo que no cubren las garantías – (1) Productos usados; (2) todo producto que se haya alterado o modificado de maneras no aprobadas por el fabricante; (3) depreciación o daños causados por el desgaste habitual, la falta de mantenimiento razonable y adecuado, el incumplimiento con las instrucciones de funcionamiento, el uso indebido, la falta de protección adecuada durante el almacenamiento o un accidente; (4) piezas y servicios de mantenimiento normal.

D. Aseguramiento del servicio de garantía – Para asegurar el servicio de garantía, el comprador debe (1) informar el defecto del producto a un distribuidor autorizado o al fabricante llamando al 866-218-8622 y solicitar la reparación dentro del plazo correspondiente de la garantía, (2) presentar evidencia de la fecha de inicio de la garantía y (3) poner el producto a disposición del distribuidor o centro de servicio dentro de un plazo razonable.

E. Limitación de garantías implícitas y otros recursos – En la medida en que lo permita la ley, ni John Deere ni ninguna compañía afiliada otorga garantías, brinda declaraciones o hace promesas en relación con la calidad, el rendimiento o la ausencia de defectos de los equipos cubiertos por esta garantía. Las garantías implícitas de comerciabilidad e idoneidad para un propósito particular, en la medida en que corresponda, deberá tener duración limitada según el período de garantía correspondiente establecido en esta página. Los únicos recursos del comprador en relación con el incumplimiento o el rendimiento de cualquier garantía para los accesorios para césped y jardinería de John Deere son aquellos establecidos en esta página. En ningún caso el distribuidor, John Deere ni el fabricante se responsabilizarán de los daños incidentales o indirectos. (Nota: Algunos estados no permiten la limitación de la duración de una garantía implícita ni la exclusión ni limitación de los daños incidentales o indirectos, de manera que las exclusiones y limitaciones anteriores podrían no aplicarse en su caso). Esta garantía limitada le otorga a usted derechos legales específicos y usted podría tener también otros derechos que varían de un estado a otro.

F. Ausencia de garantía del distribuidor – El Distribuidor que realiza la venta no otorga ninguna garantía propia ni tiene autoridad para brindar declaraciones o hacer promesas en nombre de John Deere ni del fabricante para modificar los términos o las limitaciones de la garantía de modo alguno.

Accesorios para césped y jardinería del fabricante	*Plazo de la garantía
Marco de acero	2 años
Transmisión (caja de velocidades)	2 años
Tolvas y plataformas de polietileno	2 años
Ruedas	1 año
Sistema hidráulico	1 año
Engranajes motrices	1 año
Otras piezas de desgaste normal	1 año

**Cada plazo de la garantía comienza en la fecha de entrega del producto al comprador.*

Registre su producto John Deere con licencia; para ello, complete la Tarjeta de registro de la garantía adjunta y envíela por correo postal. Para comunicarse con Servicio al Cliente: Llame al 866-218-8622