Remolque multiusos colector de materiales MC519

MANUAL DEL OPERADOR

Remolque multiusos colector de materiales
MC519

OMM172650 EDICIÓN A4 (SPANISH)

John Deere Horicon Works

Edición para Norteamérica
Litho in U.S.A.

Gracias por comprar un producto John Deere

Le agradecemos tenerle como cliente y deseamos que se sienta seguro y satisfecho con su máquina durante muchos años.

Introducción

Uso del manual del operador

Antes de utilizar la máquina, leer todo el manual del operador, especialmente la información de seguridad.

Este manual es una parte importante de la máquina. Mantener todos los manuales en un lugar adecuado y de fácil acceso.

Utilizar la información de seguridad y funcionamiento contenida en el manual del operador del accesorio, junto con el manual del operador de la máquina, para usar el accesorio y realizar el mantenimiento de manera segura y correcta.

Si el manual del accesorio tiene una sección titulada Preparación de la máquina, significa que debe realizarse alguna acción en el tractor o vehículo antes de poder instalar el accesorio. Las secciones de Montaje e Instalación de este manual contienen información para montar e instalar el accesorio en el tractor o vehículo. Utilizar la sección Mantenimiento para efectuar los ajustes necesarios y el mantenimiento sistemático del accesorio.

Para cualquier consulta o duda sobre el montaje, la instalación o la utilización de este accesorio, dirigirse al concesionario local John Deere o al Centro de contacto con el cliente John Deere, teléfono 1-866-218-8622.

Mensajes especiales

Este manual contiene mensajes especiales para llamar su atención sobre aspectos que pueden afectar a la seguridad o causar daños en la máquina, así como informaciones útiles para el trabajo y el mantenimiento. Por favor, lea atentamente toda la información: evitará lesiones y averías.

ATENCIÓN: ¡Evitar las lesiones! Este símbolo y el texto que lo acompañan remarcan riesgos potenciales incluso de lesiones mortales para el operador o terceros en caso de ignorarse dichos riesgos o los procedimientos de seguridad.

IMPORTANTE: ¡Evitar los daños! El texto indica al operador acciones o estados que podrían resultar en un daño para la máquina.

NOTA: A lo largo de todo el manual se ofrece información general que podría ser de utilidad al operador para el manejo o mantenimiento de la máquina.

Índice

Introducción. 2
Identificación del producto 4
Seguridad 5
Montaje. 11
Instalación. 19
Extracción y almacenamiento 21
Funcionamiento 23
Mantenimiento. 27
Intervalos de mantenimiento. 28
Localización de averías 29
Especificaciones 30
Obtención de un mantenimiento de calidad 31

Manual original. Todas las informaciones, ilustraciones y especificaciones de este manual se basan en la información más actual disponible a la fecha de publicación. Reservado el derecho a introducir cambios sin previo aviso.

COPYRIGHT © 2013
DEERE & COMPANY
Moline, Illinois
All rights reserved
A John Deere ILLUSTRUCTION © Manual
Previous Editions
Copyright © 2005

Compatibilidad del producto

Este remolque multiusos colector de materiales es compatible con los tractores X320, X324, X340, X360, X500, X520, X530, X534 y X540.

Registro de la información de compra

Remolque multiusos colector de materiales

MC519

Registrar la información sobre la compra en los espacios siguientes.

FECHA DE COMPRA:

_____

NOMBRE DEL CONCESIONARIO:

_____

TELÉFONO DEL CONCESIONARIO:

_____

Interpretación de las etiquetas de seguridad de la máquina

T81389—UN—28JUN13

Las etiquetas de seguridad ilustradas en esta sección están situadas en lugares importantes de la máquina a fin de llamar la atención sobre posibles peligros para la seguridad.

En los adhesivos de seguridad de su máquina se usan las palabras DANGER (PELIGRO), WARNING (ADVERTENCIA) y CAUTION (ATENCIÓN) junto al símbolo de alerta de seguridad. El mensaje PELIGRO indica los riesgos más graves.

Cuando es necesario, el manual del operador también explica cualquier riesgo potencial mediante mensajes de seguridad especiales identificados con la palabra PRECAUCIÓN y el símbolo de alerta de seguridad.

Las piezas y los componentes de otros proveedores pueden contener información de seguridad adicional que no aparece en este manual del operador.

Etiquetas de seguridad y manual del operador en español

Hay versiones del manual del operador y de las etiquetas de seguridad, disponibles en español para esta máquina, que pueden obtenerse a través de los concesionarios John Deere. Consultar al concesionario John Deere.

Lectura de la sección Seguridad, en el manual del operador de la máquina

Para obtener información adicional respecto a cuestiones de seguridad, leer las precauciones generales para un funcionamiento seguro en el manual del operador de la máquina.

Funcionamiento seguro

- Leer, comprender y obedecer todas las instrucciones del manual de este accesorio, el manual del operador de la máquina y las señales de seguridad del equipo, antes de usarlo.
- Este accesorio se ha diseñado para el cuidado de céspedes y aplicaciones domésticas. No se debe remolcar detrás de un vehículo en una carretera ni en ninguna aplicación que funcione a alta velocidad. No remolcar a velocidades superiores a la velocidad máxima de remolque recomendada.
- La velocidad de remolque debe ser siempre suficientemente baja para mantener el control. Desplazarse despacio por terreno accidentado.
- No poner en funcionamiento el sistema colector de materiales, a menos que todo el colector de césped esté sujeto en su sitio y que la caja esté firmemente acoplada al remolque.
- No permitir pasajeros en el cortacésped o en el sistema colector de materiales. Los pasajeros pueden sufrir lesiones ocasionadas por la colisión con objetos extraños o al caerse del vehículo. Los pasajeros pueden obstruir la visión del operador y causar una colisión.
- Revisar la acción de frenado de la máquina antes de ponerla en funcionamiento. Ajustar o reparar los frenos, según sea necesario.
- Mantener todas las piezas en buen estado y correctamente instaladas. Reparar los daños de inmediato. Reemplazar las piezas desgastadas o rotas. Reemplazar todas las calcomanías de seguridad e instrucciones desgastadas o dañadas.
- No modificar la máquina o los dispositivos de seguridad. Las modificaciones de la máquina o accesorio efectuadas sin permiso pueden perjudicar su funcionamiento y seguridad.
- Reducir el peso del remolque cargado sobre superficies resbaladizas.
- La tracción es menor al desplazarse hacia atrás.
- El tractor y el operador deben exceder el peso del remolque cargado.

Antes de retroceder con la máquina:

- Parar la máquina.
- Asegurarse de que no haya niños detrás de la tolva.
- No permitir que se acerque nadie durante la descarga del sistema colector de materiales.

Mantenimiento de la caja:

- La caja está sujeta a desgaste y deterioro.
- Revisar la caja frecuentemente y cambiarla cuando sea necesario.
- Usar una caja John Deere o equivalente para cumplir las especificaciones de seguridad.
- No dejar recortes de césped en el remolque durante toda la noche.

Sustitución de las señales adhesivas de seguridad

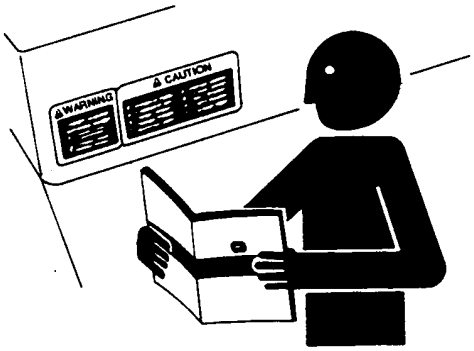

TS201—UN—15APR13

Reemplace las señales de seguridad deterioradas o que falten. Consulte en el manual del operador cuál es la correcta ubicación de las señales de seguridad.

Puede haber información de seguridad adicional referida a piezas y componentes de otros proveedores, la cual es posible que no figure en este manual.

ADVERTENCIA

MX10464—UN—28NOV13

OBJETOS DESPEDIDOS

No utilizar el cortacésped sin que las vertederas y las mangueras estén bien acopladas en su lugar.

PRECAUCIÓN

MX10462A—UN—28NOV13

AYUDAR A EVITAR LESIONES PROVOCADAS POR LA PÉRDIDA DE TRACCIÓN

- El peso combinado del tractor y el operador debe exceder el peso del remolque.
- Reducir el peso del remolque cargado sobre superficies resbaladizas.
- La tracción disminuye en marcha atrás.
- La carga del remolque no debe exceder 227 kg (500 lb).
- Leer el manual del operador.

PRECAUCIÓN

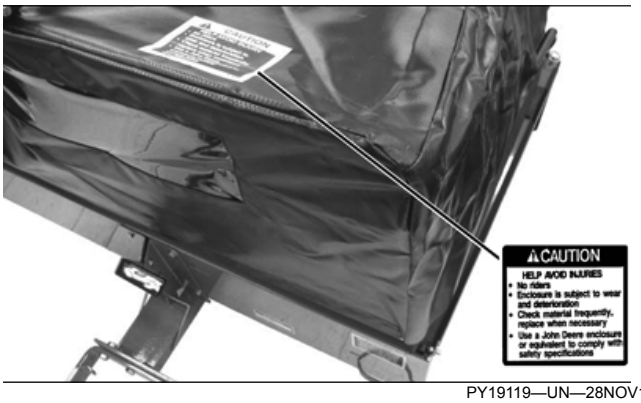

PY19119—UN—28NOV13

AYUDAR A EVITAR LESIONES

- No llevar pasajeros
- La caja está sujeta a desgaste y deterioro.
- Revisar el material con frecuencia y cambiarlo cuando sea necesario.
- Usar una caja John Deere o equivalente para cumplir las especificaciones de seguridad.

Estacionamiento seguro

1. Detener la máquina en una superficie nivelada, no en una pendiente.
2. Desactivar la toma de fuerza (TDF).

3. Bajar los accesorios al suelo.
4. Activar el freno de estacionamiento.
5. Detener el motor.
6. Sacar la llave de contacto.
7. Antes de abandonar el asiento del operador, esperar a que se detenga el motor y todas las piezas móviles.
8. Cerrar la válvula de corte del combustible, si está instalada en la máquina.

Utilización segura

- Revisar la acción de frenado de la máquina antes de ponerla en funcionamiento. Ajustar o reparar los frenos, según sea necesario.
- Inspeccionar la máquina antes de usarla. Comprobar que la tornillería esté apretada. Reparar o sustituir las piezas dañadas, muy desgastadas o perdidas. Comprobar que las cubiertas y protecciones estén en buen estado y sujetas en su lugar. Hacer los ajustes necesarios antes de utilizar la máquina.

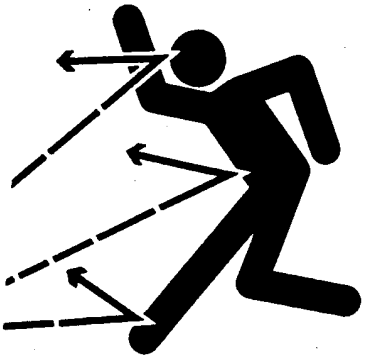

M41423—UN—30AUG88

- Retirar de la zona los objetos que puedan salir despedidos. Impedir la presencia de personas y mascotas en la zona de trabajo. Detener la máquina, si alguien entra en la zona.
- Si se golpea un objeto, parar la máquina e inspeccionarla. Efectuar las reparaciones antes de utilizar la máquina. Efectuar el mantenimiento correcto de la máquina y conservarla en buen estado.
- No dejar la máquina desatendida con el motor en marcha.
- Trabajar únicamente con luz solar o con buena iluminación artificial.
- No llevar pasajeros, especialmente niños, en la máquina o el accesorio.
- No permitir que niños o personas inexpertas utilicen la máquina.
- No utilizar la máquina bajo la influencia de fármacos o alcohol.
- No utilizar la máquina a grandes velocidades cuando se arrastra el remolque.
- Desplazarse despacio por terreno accidentado.
- La caja está sujeta a desgaste y deterioro. Revisar el material con frecuencia y cambiarlo cuando sea necesario.
- Usar una caja John Deere o equivalente para cumplir las especificaciones de seguridad.

Uso de ropa adecuada

TS206TR—UN—28NOV13

- Llevar ropa ajustada y equipo de seguridad adecuado para realizar el trabajo.
- Los ruidos intensos pueden producir disminución o pérdida de la audición. Utilizar un dispositivo protector adecuado, como tapones para los oídos.
- No ponerse auriculares para escuchar la radio durante el trabajo con la máquina. Un uso seguro de la máquina requiere de toda la atención del operador.

Protección de personas próximas a la máquina

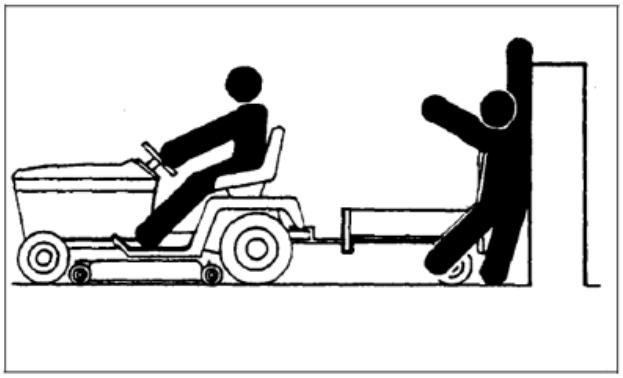

PY19104—UN—28NOV13

- Impedir la proximidad de otras personas mientras se utilice el remolque.
- Antes retroceder con el tractor y el remolque, mirar detenidamente detrás del remolque para asegurarse de que no haya nadie.

No llevar pasajeros en el remolque

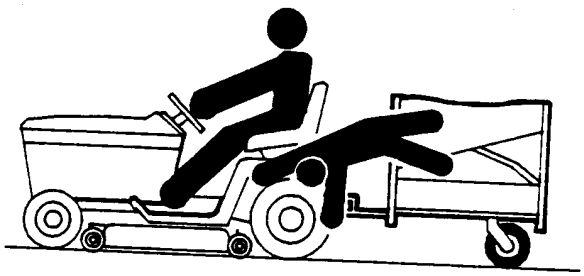

M74741—UN—06NOV91

No llevar pasajeros en el remolque.

Los pasajeros subidos al remolque corren el riesgo de sufrir lesiones al ser golpeados por diversos objetos, o salir despedidos del remolque durante arranques, paradas y giros repentinos.

Los pasajeros obstruyen la visibilidad del operador, impidiendo un uso seguro del remolque.

No permitir que nadie se suba al soporte Quik-Tatch.

No meter los pies bajo la barra de tiro

M63412—UN—28NOV13

Antes de desconectar el remolque de la placa de enganche del tractor:

- Descargar el remolque.
- Detener el remolque en una superficie nivelada.
- Apagar el motor.
- Activar el freno de estacionamiento.
- Bloquear las ruedas del remolque.
- Asegurarse de que los pies no estén debajo de la barra de tiro.

No meter los pies debajo del remolque colector de materiales

M63410—UN—28NOV13

Antes de realizar el mantenimiento del remolque, limpiarlo o inspeccionarlo:

- Apagar el motor.
- Activar el freno de estacionamiento.
- Comprobar que la palanca de descarga esté en posición bloqueada.
- Comprobar que los pies no estén debajo del remolque colector de materiales.

Evitar vuelcos y deslizamientos

- El peso del tractor y del operador debe ser superior al peso combinado del remolque y de la carga.
- Una carga segura sobre terreno seco y nivelado puede hacer que el tractor pierda tracción y patine en una superficie resbaladiza o inclinada.
- No usar el remolque cerca del borde de zanjas o terraplenes.
- Evitar hoyos, piedras y raíces.
- Disminuir la velocidad antes de girar.
- No arrastrar el remolque con la caja levantada.
- No retroceder con la caja del remolque levantada.

Prácticas seguras de mantenimiento

MXAL41933—UN—18FEB13

- Comprender el procedimiento de mantenimiento antes de realizarlo. Mantener la zona limpia y seca.

- No efectuar ningún trabajo de engrase, mantenimiento o ajuste con el motor en marcha. Mantener los dispositivos de seguridad instalados y en condiciones operativas. Mantener apretada la tornillería.
- Mantener las manos, los pies, la ropa, la joyería y el cabello alejados de todas las piezas motorizadas para impedir que queden atrapados.
- Antes de realizar el mantenimiento de la máquina, bajarla al suelo. Desconectar toda la transmisión de fuerza y detener el motor. Mover las palancas de elevación hidráulicas hacia adelante y hacia atrás para aliviar la presión. Aplicar el freno de estacionamiento y extraer la llave del contacto. Dejar enfriar el motor.
- Apoyar cuidadosamente todos los elementos de la máquina que se levanten para efectuar trabajos de mantenimiento.
- No hacer funcionar nunca el motor a menos que el freno de estacionamiento esté bloqueado.
- Mantener todos los componentes en buenas condiciones y correctamente instalados. Reparar los daños de inmediato. Reemplazar las piezas desgastadas o rotas. Quitar las acumulaciones de grasa, aceite o residuos.
- Las modificaciones en la máquina no autorizadas pueden perjudicar su funcionamiento y anular la garantía.

Evitar lesiones ocasionadas por objetos que salen despedidos

MXAL41932—UN—22MAY13

- Al utilizar el vehículo con el sistema colector de materiales (MCS) instalado, asegurarse de que todas las vertederas y mangueras estén bien afianzadas en su lugar. Mantener cerrada la parte superior de la tolva o el sistema colector de materiales (MCS) en la posición de funcionamiento.
- Parar el motor y esperar a que todas las piezas móviles se detengan antes de extraer o levantar cualquier componente del accesorio.
- Evitar lesiones causadas por paletas de rueda móvil y objetos que salen despedidos. Quitar el accesorio cuando el vehículo se use en el modo de descarga lateral. Si se quita el accesorio, asegurarse de que el protector del deflector esté en su lugar sobre la plataforma de corte.

Remolque seguro de las cargas

- La distancia de frenado aumenta en proporción a la velocidad y al peso de la carga remolcada. Desplazarse lentamente y dejar tiempo y distancia adicionales para detenerse.
- El peso total remolcado no debe exceder los límites especificados en el manual del operador del vehículo de remolque.
- Remolcar una carga excesiva puede provocar pérdida de tracción y del control en pendientes. Reduzca la carga remolcada cuando trabaje en pendientes.
- Nunca lleve niños ni otras personas en el equipo remolcado.
- Utilice únicamente enganches homologados. Remolque solo con máquinas que tengan un enganche destinado a remolcar. Enganche el equipo remolcado únicamente al punto de enganche autorizado.
- Seguir las recomendaciones del fabricante en materia de límites de pesos del equipo remolcado y las operaciones de remolque en pendientes. Utilizar contrapesos o contrapesos de rueda, según indique el manual del operador de la máquina.
- No vire con brusquedad. Tenga sumo cuidado al virar y trabajar en condiciones adversas del suelo. Tenga cuidado al conducir marcha atrás.
- No bajar pendientes con la marcha en punto muerto.

Evitar lesiones ocasionadas por la barra de tiro

Antes de desconectar un accesorio de la placa de enganche de la máquina:

- Descargar el accesorio.
- Detener el accesorio en una superficie nivelada.
- Apagar el motor de la máquina.
- Activar el freno de estacionamiento de la máquina.
- Bloquear las ruedas del accesorio.
- Asegurarse de que las manos, pies u otras partes del cuerpo no estén debajo de la barra de tiro.

Identificación de las piezas

Piezas incluidas en la caja grande:

- Cubierta
- Vertedera POWERFLOW
- Caja del remolque
- Conjunto de rueda
- Conjunto del soporte de la manilla de elevación
- Apoyo lateral, Cubierta (1)
- Varilla de apoyo, Cubierta (2)
- Cilindro de gas, Precargado

Piezas incluidas en la caja pequeña:

- Conjunto de cable y cadena
- Conjunto del asidero
- Conjunto de la palanca del pestillo de la cubierta
- Soporte del cilindro de gas
- Tres bolsas de piezas

Primera bolsa de piezas (placa de deslizamiento y tornillería)

Cantidad	Descripción	Tamaño
2	Placa de deslizamiento	
2	Perno de carruaje	3/8 x 1-1/2 pulg.
4	Arandela	3/8 pulg.
2	Muelle	
2	Contratuerca	3/8 pulg.
1	Soporte de cadena, Plano	
1	Eslabón de cadena	

Segunda bolsa de piezas (pestillo de bloqueo y tornillería)

Cantidad	Descripción	Tamaño
1	Placa, Pestillo de bloqueo	
1	Perno, Cabeza hexagonal	5/16 x 3/4 pulg.
1	Contratuerca	5/16 pulg.
1	Tapa, Vinilo negro	
4	Perno de carruaje	1/4 x 1-1/2 pulg.
4	Contratuerca	1/4 pulg.
3	Anillo de bloqueo	
1	Gancho en S	
1	Soporte de cadena, Tipo cadena	
1	Arandela	5/16

Tercera bolsa de piezas (pestillos del compartimento de carga y tornillería)

Cantidad	Descripción	Tamaño
4	Perno, Cabeza hexagonal	5/16 x 3/4 pulg.
4	Contratuerca	5/16 pulg.
2	Perno, Cabeza hexagonal	3/8 x 4-1/2 pulg.
2	Contratuerca	3/8 pulg.
3	Perno, Cabeza hexagonal	1/2 x 1-1/4 pulg.
2	Perno, Cabeza hexagonal	1/2 x 2 pulg.
5	Arandela de bloqueo	1/2 pulg.
2	Espaciador	
2	Arandela, Plana	1/2 pulg.
5	Tuerca	1/2 pulg.

Instalación de la tornillería para el remolque MC519

1. Llevar el tractor y el remolque a una superficie horizontal.
2. Apagar el motor.
3. Activar el freno de estacionamiento.
4. Retirar los contrapesos traseros tipo maleta, si están instalados en el tractor. Estos contrapesos no son compatibles con el remolque. Si se necesita lastre, utilizar contrapesos en las ruedas traseras.

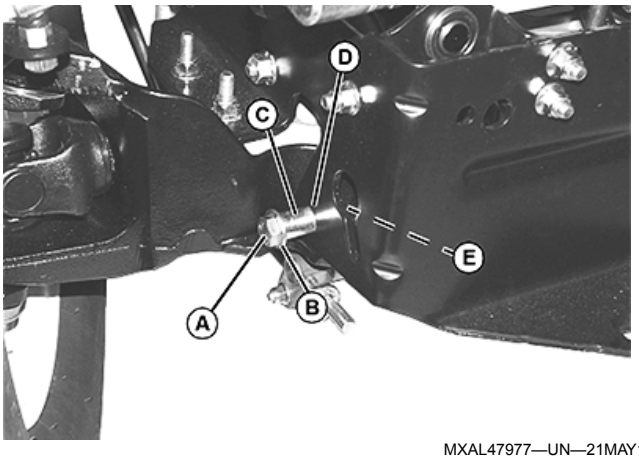

MXAL47977—UN—21MAY13

5. Insertar pernos de cabeza hexagonal de 1/2 x 2 pulg. (A) con arandela ancha (B) y espaciador (C) a través de los orificios inferiores (D) de ambos lados del bastidor trasero del tractor.
6. Desde el interior del bastidor, instalar arandelas de bloqueo de 1/2 pulg. y tuercas de 1/2 pulg. (E). Apretar bien la tornillería.

Instalación del soporte de la manilla de elevación

NOTA: Inclinar la caja del remolque sobre uno de sus extremos para facilitar la instalación.

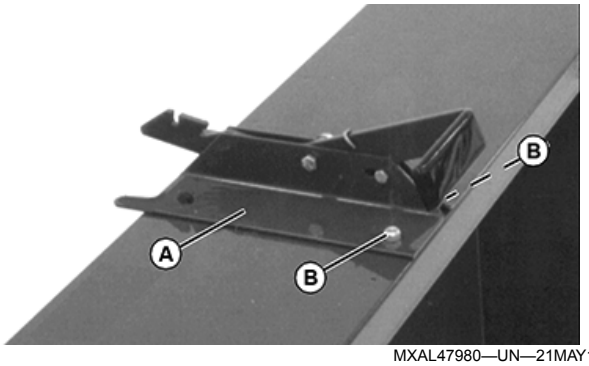

MXAL47980—UN—21MAY13

1. Colocar el soporte de la manilla de elevación (A) en la caja del remolque MC519 y sujetar la parte superior del soporte con dos pernos de cabeza hexagonal de 5/16 x 3/4 pulg. (B) y con contratuercas situadas en la parte interior de la caja del remolque. **No apretar las tuercas todavía.**

Instalación del conjunto de la barra de tiro

NOTA: Poner horizontal la caja del remolque para facilitar la instalación.

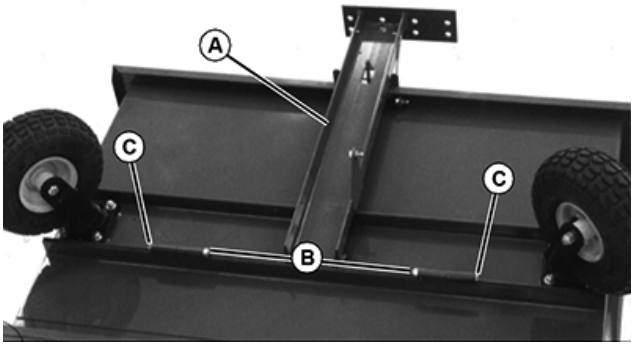

MXAL47981—UN—21MAY13

1. Acoplar el conjunto de la barra de tiro (A) al remolque MC519 con dos pernos de cabeza hexagonal de 3/8 x 4-1/2 pulg. (B) (uno a cada lado) y contratuercas (C).

NOTA: No apretar excesivamente las tuercas. La barra de tiro debe girar libremente.

2. Apretar las tuercas de la barra de tiro solamente.

Instalación del soporte del cilindro de gas

NOTA: Inclinar la caja del remolque sobre uno de sus extremos para facilitar la instalación.

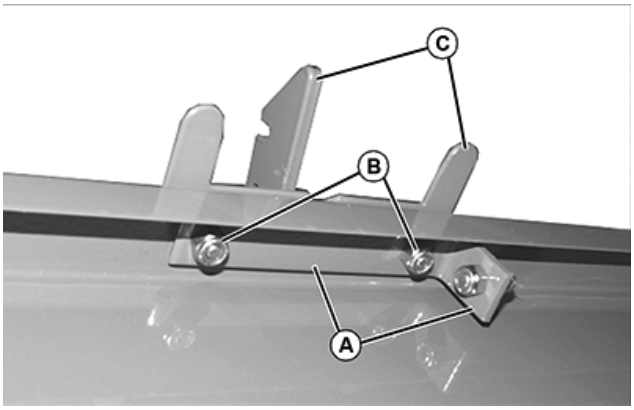

MXAL47982—UN—21MAY13

1. Instalar el soporte del cilindro de gas (A) en el remolque y sujetarlo con dos pernos de cabeza hexagonal de 5/16 x 3/4 pulg. y contratuercas (B).

NOTA: Los pernos deben atravesar primero el soporte de la manilla de elevación (C) y a continuación el soporte del cilindro de gas (A).

2. No apretar las tuercas todavía.

Instalación del pestillo en la barra de tiro

PY18619—UN—28NOV13

1. Alinear el soporte de elevación con la barra de tiro y apretar las cuatro tuercas para sujetar el soporte de elevación y el soporte del cilindro.

Instalación del cilindro de gas precargado

1. Soltar la palanca del pestillo de descarga.

NOTA: Inclinar la caja del remolque sobre uno de sus extremos y abrirla para facilitar la instalación.

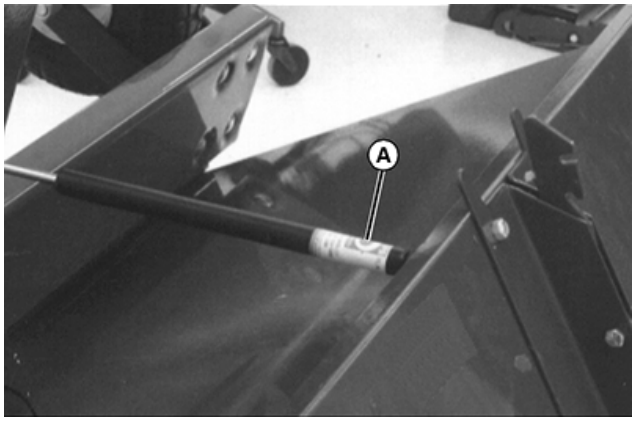

MXAL47985—UN—21MAY13

2. Instalar el extremo del cilindro de gas correspondiente al barril (A) en la rótula más cercana a la caja del remolque.

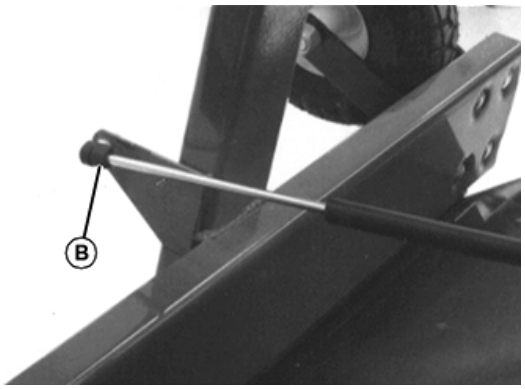

MXAL47986—UN—21MAY13

3. Instalar el extremo del cilindro de gas correspondiente a la varilla (B) en la rótula más cercana al conjunto de la rueda.

PY19138—UN—03DEC13

4. Empujar hacia abajo la barra de tiro y trabar el soporte de la palanca de elevación (C) en posición bloqueada.
5. Devolver el remolque a la posición vertical o de trabajo.

Montaje e instalación del soporte QUIK-TATCH™

NOTA: Asegurarse de que la pata ancha (A) de cada placa de deslizamiento (B) esté en la parte superior del soporte quik-tatch.

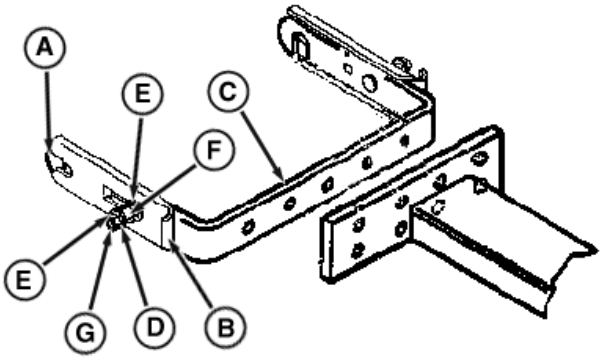

PY19173—UN—10JAN14

1. Montar cada placa de deslizamiento (B) en el exterior del soporte quik-tatch (C) con un perno de carruaje de 3/8 x 1-1/2 pulg. (D) (la cabeza del perno debe quedar hacia el interior), una arandela (E), un resorte (F), una segunda arandela (E) y una contratuerca de 3/8 pulg. (G).

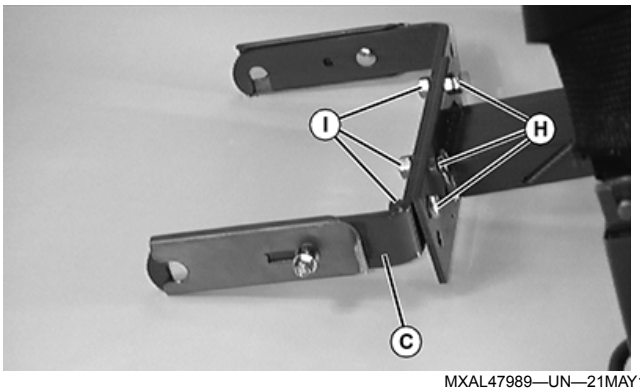

MXAL47989—UN—21MAY13

2. Instalar el soporte QUIK-TATCH (C) en la barra de tiro con tres pernos de cabeza hexagonal de 1/2 x 1-1/4 pulg. (H), arandelas de bloqueo y tuercas de 1/2 pulg. (I).
3. Apretar las tuercas con los dedos hasta que se determine la posición adecuada del remolque.

Instalación del pestillo de bloqueo en el remolque

NOTA: El perno atraviesa el orificio más próximo a la parte superior del remolque y la pestaña del pestillo se instala en el orificio inferior del remolque.

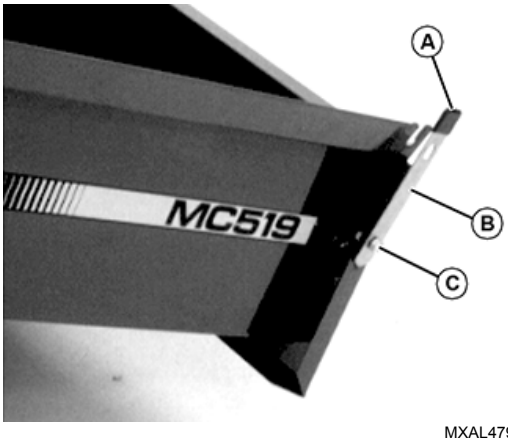

MXAL47994—UN—21MAY13

1. Colocar la tapa de vinilo (A) en el pestillo.
2. Instalar el pestillo de bloqueo (B) en el remolque con un perno de cabeza hexagonal de 5/16 x 3/4 pulg. (C) y una contratuerca.
3. Apretar la contratuerca.

Extracción de la cubierta protectora de las calcomanías de la caja del remolque

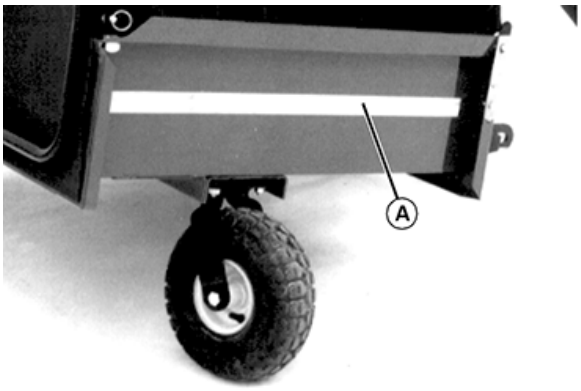

MXAL47995—UN—21MAY13

Retirar la cubierta protectora (A) de las calcomanías situadas a ambos lados de la caja del remolque.

Montaje de la cubierta

NOTA: Para facilitar la instalación, colocar la embolsadora sobre uno de sus lados.

MXAL47996—UN—21MAY13

1. Empujar la varilla de apoyo delantera (A) al interior de la cubierta.

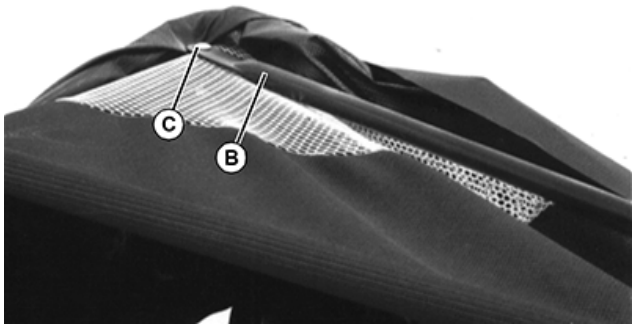

MXAL47997—UN—21MAY13

2. Instalar un extremo del tubo de apoyo lateral (B) en el apoyo de la cubierta delantera.

NOTA: Comprobar que el perno atraviesa el material de la rejilla (bajo la aleta de la cubierta) y la varilla de apoyo situada bajo la cubierta. Instalar la contratuerca en el interior de la cubierta.

3. Sujetar con un perno de carruaje de 1/4 x 1-1/2 pulg. (C) y una contratuerca.

NOTA: No apretar demasiado la tuerca. El tubo de apoyo lateral debe girar libremente para poder plegar la cubierta.

4. Apretar la tuerca.

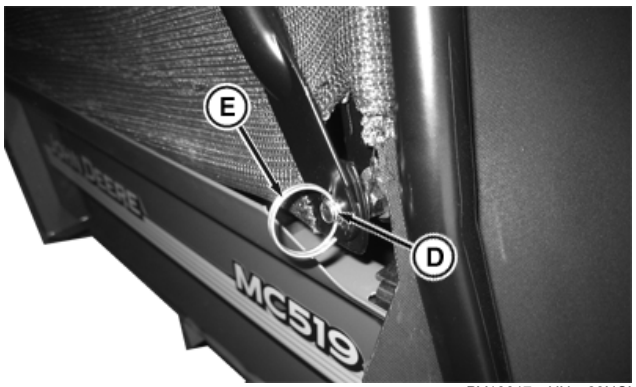

PY18617—UN—28NOV13

5. Instalar el otro extremo del tubo de apoyo lateral en el vástago (D) y apretarlo con el anillo de bloqueo por resorte (E).
6. Repetir los pasos 2 - 5 en el otro lado de la cubierta delantera.

Instalación del soporte del pestillo de la cubierta

NOTA: Asegurarse de que el perno atraviesa el bastidor y las ranuras de la cubierta. Instalar las contratuercas en el interior de la cubierta.

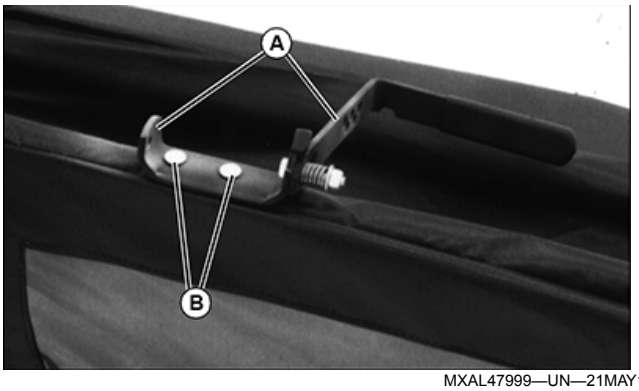

MXAL47999—UN—21MAY13

1. Instalar el soporte de elevación (A) en la cubierta y sujetarlo con dos pernos de carruaje de 1/4 x 1-1/2 pulg. y contratuercas (B).
2. Apretar las tuercas.

Instalación de la varilla del pestillo de la cubierta

MXAL48000—UN—21MAY13

1. Instalar el extremo de la varilla del pestillo de la cubierta (A) (extremo con dos curvas) a través del orificio de la cubierta y del orificio del apoyo de la cubierta.

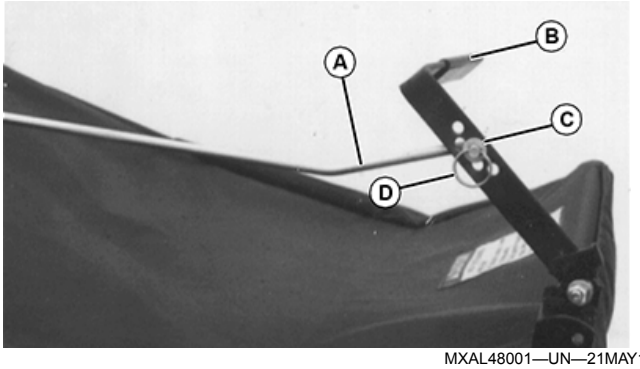

MXAL48001—UN—21MAY13

2. Colocar el otro extremo de la varilla del pestillo de la cubierta (A) (extremo con una curva) en el orificio central del soporte del pestillo de la cubierta (B).
3. Colocar la arandela de 5/16 pulg. (C) en la varilla del pestillo de la cubierta y sujetarla con el anillo de bloqueo (D).

Instalación de la cubierta

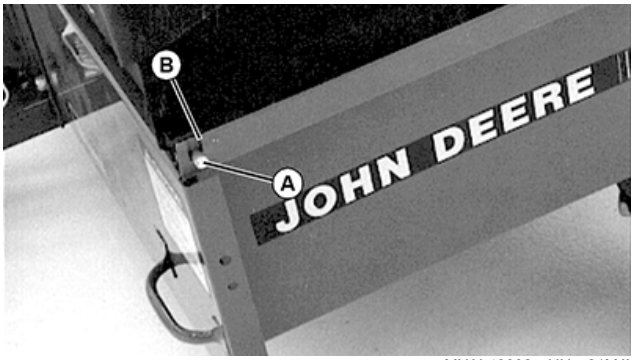

MXAL48002—UN—21MAY13

1. Pasar la varilla giratoria (A) por el orificio situado en la esquina izquierda de la brida de la caja del remolque (B).

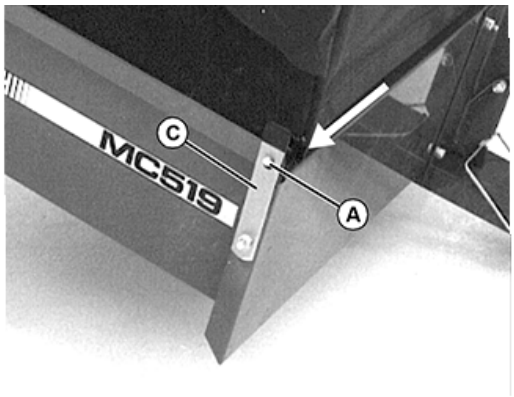

MXAL48003—UN—21MAY13

2. Tirar del pestillo que sujeta la cubierta (C) hacia afuera.
3. Deslizar la varilla giratoria (A) en la ranura y soltar el pestillo.

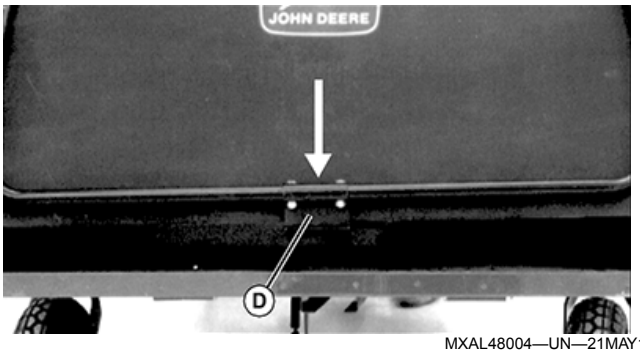

MXAL48004—UN—21MAY13

4. Empujar la cubierta hacia abajo de forma que el soporte (D) encaje sobre la brida de la caja del remolque de descarga.

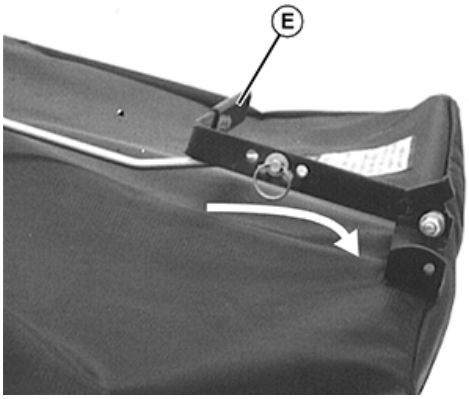

MXAL48005—UN—21MAY13

5. Empujar el soporte del pestillo de la cubierta (E) hacia atrás para trabar la cubierta en la parte trasera de la caja del remolque.

Instalación de la vertedera de la cubierta

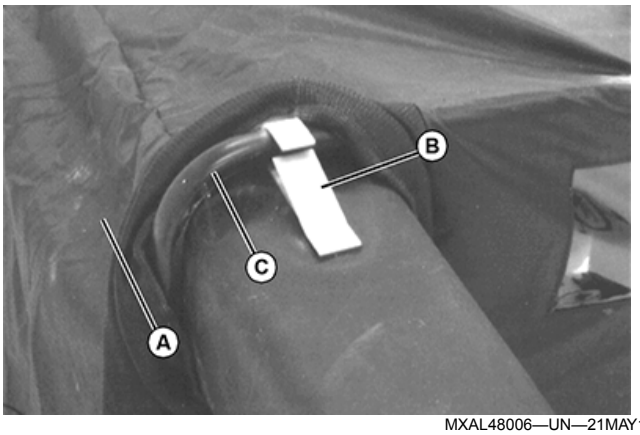

MXAL48006—UN—21MAY13

1. Empujar la cubierta (A) hacia atrás y deslizar la presilla (B) situada en la vertedera de la cubierta sobre el apoyo de la cubierta delantera (C) hasta que el resorte de la presilla encaje en su lugar.

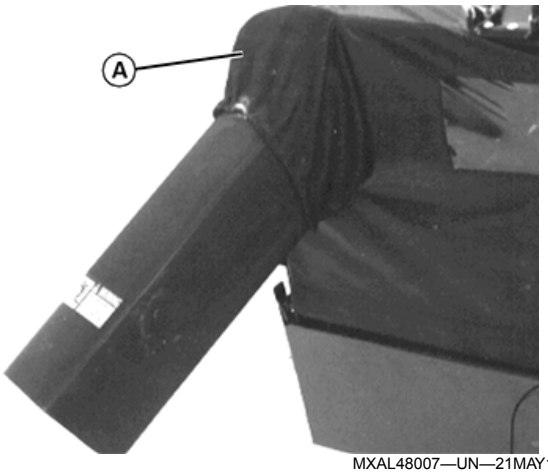

MXAL48007—UN—21MAY13

2. Extender la cubierta (A) sobre la vertedera.

Ajustes del remolque colector de materiales

NOTA: Asegurarse de que la caja del remolque esté nivelada respecto al suelo:

- *Facilitará la descarga del remolque.*
- *Distribuirá la carga más uniformemente.*

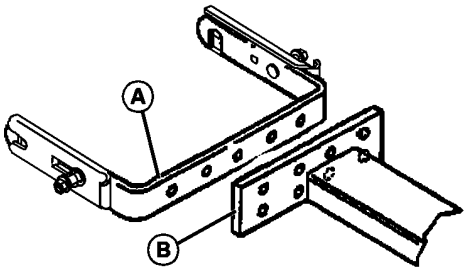

MXAL47978—UN—21MAY13

El ajuste vertical tiene dos posiciones. Este ajuste se hace en la placa del enganche de la barra de tiro (B) y en el soporte quik-tatch (A).

El ajuste transversal tiene tres posiciones. Este ajuste se hace en el soporte quik-tatch (A) y en la placa del enganche de la barra de tiro (B).

Ajustes transversales y verticales:

1. Extraer los pernos, las arandelas de bloqueo y las tuercas.

IMPORTANTE: ¡Evitar daños! La vertedera no debe entrar en contacto con ninguna pieza del tractor después del ajuste.

2. Colocar la placa del enganche de la barra de tiro del remolque lo más cerca posible del centro del tractor. Asegurarse de dejar espacio para que el sistema Power-Flow descargue a la vertedera con la plataforma del guardabarros del tractor y la rueda derecha.
3. Desplazar el soporte quik-tatch:

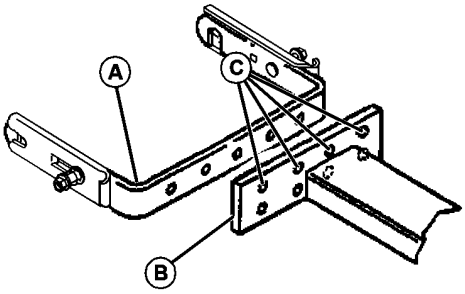

MXAL47979—UN—21MAY13

4. Desplazar el soporte quik-tatch (A) al orificio apropiado (C) de la placa del enganche de la barra de tiro (B).
5. Instalar los pernos, las arandelas de bloqueo y las tuercas que se extrajeron anteriormente. (Las tuercas van en el interior del soporte.)
6. Apretar las tuercas.

Instalación del conjunto de cable y cadena

IMPORTANTE: ¡Evitar daños! Para evitar daños en el remolque, no utilizar la unidad antes de instalar el conjunto de cable y cadena.

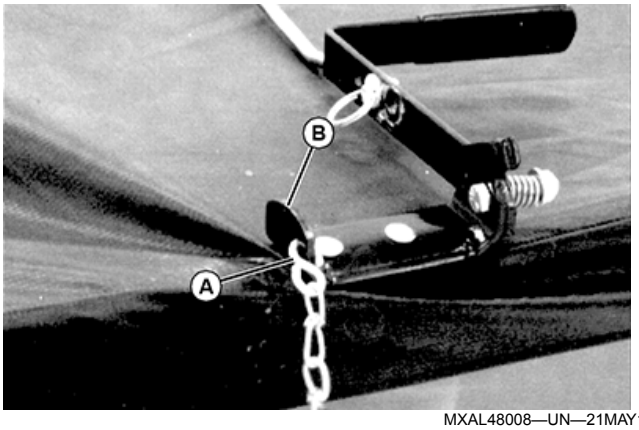

MXAL48008—UN—21MAY13

1. Encontrar el eslabón de la cadena que esté aproximadamente a 69 cm (27 in.) del extremo opuesto del cable. Pasar el gancho en forma de S (A) a través de ese eslabón de la cadena. Doblar el extremo del gancho en S hasta que se cierre.

2. Colocar el otro extremo del gancho en S en el orificio del soporte de elevación (B) y doblar el extremo del gancho en S hasta que se cierre.

Instalación del soporte de la cadena en la plataforma del guardabarros

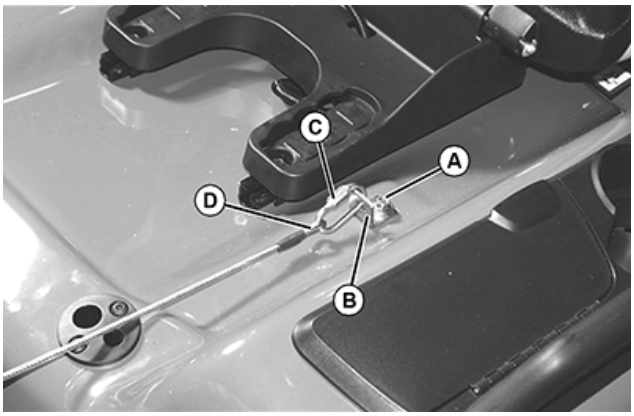

MXAL48009—UN—21MAY13

1. Levantar el asiento y extraer el perno (A) y la arandela del lado derecho de la plataforma del guardabarros.
2. Colocar el soporte de la cadena (B) en la plataforma del guardabarros y sujetarlo con la arandela y el perno (extraídos anteriormente). Apretar el perno.
3. Pasar el eslabón de la cadena (C) a través del lazo del extremo del cable (D) y también a través del soporte (B). Cerrar el eslabón de la cadena y apretar la tuerca con los dedos.
4. Bajar el asiento.

Instalación de la vertedera del sistema Power-Flow

NOTA: Antes de instalar la vertedera del sistema POWER-FLOW en el remolque colector de materiales:

- *Asegurarse de que el remolque colector de materiales está montado en el tractor.*
- *Asegurarse de que la cubierta está instalada en el remolque.*
- *Consultar en el manual del operador del sistema POWER-FLOW la instalación de la vertedera del POWER-FLOW.*

MXAL48010—UN—21MAY13

1. Instalar la vertedera del sistema POWER-FLOW (A) en la vertedera de la cubierta (B).
2. Instalar el otro extremo de la vertedera en el sistema POWER-FLOW. (Consultar la instalación en el manual del operador del sistema POWER-FLOW.)

Instalación del lastre correcto

ATENCIÓN: ¡Evitar lesiones! La máquina puede desestabilizarse cuando se trabaja con un accesorio. El lastre es necesario cuando haya un accesorio instalado.

Al retirar el accesorio, retirar también el lastre que se haya añadido a la máquina.

Utilizar solo accesorios y aditamentos recomendados por el fabricante.

Para trabajar con el remolque MC519 se necesita lastrar las ruedas traseras con cuatro contrapesos de hierro fundido.

ATENCIÓN: ¡Evitar lesiones! Remolcar una carga excesiva puede provocar pérdida de tracción y del control en pendientes. La distancia de frenado aumenta en proporción a la velocidad y al peso de la carga remolcada.

El peso total remolcado no debe exceder el peso combinado de la máquina remolcadora, el operador y el lastre delantero, o la capacidad máxima del remolque.

NOTA:

- *El peso combinado de la máquina, el lastre y el operador debe exceder el del remolque.*
- *Disminuir la carga del remolque en pendientes o superficies resbaladizas.*
- *La tracción disminuye en marcha atrás.*

La carga del remolque no debe exceder 227 kg (500 lb).

Retirar el lastre cuando se extraiga el remolque. Esto asegura un funcionamiento adecuado de la máquina cuando no esté instalado el remolque. Consultar al centro de mantenimiento autorizado los contrapesos recomendados para la máquina.

Instalación del remolque MC519

1. Estacionar la máquina de forma segura. Ver “Estacionamiento seguro” en el apartado SEGURIDAD.

NOTA: El soporte quik-tatch debe instalarse en el remolque antes de instalar el remolque en el tractor.

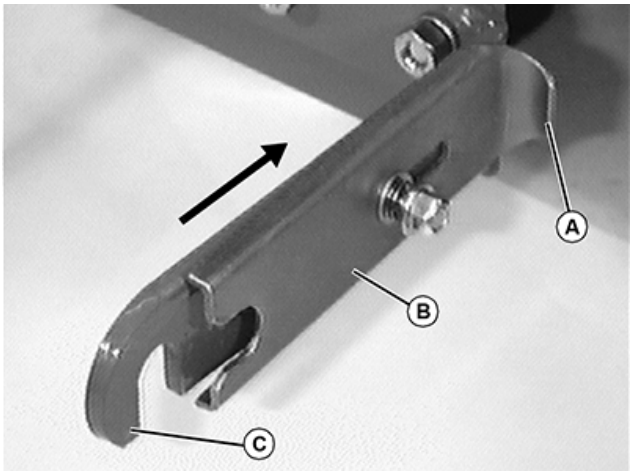

MXAL48011—UN—21MAY13

2. Tomar la pestaña (A), sacar la placa de extracción (B) y deslizarla hacia la parte trasera para exponer el gancho (C).

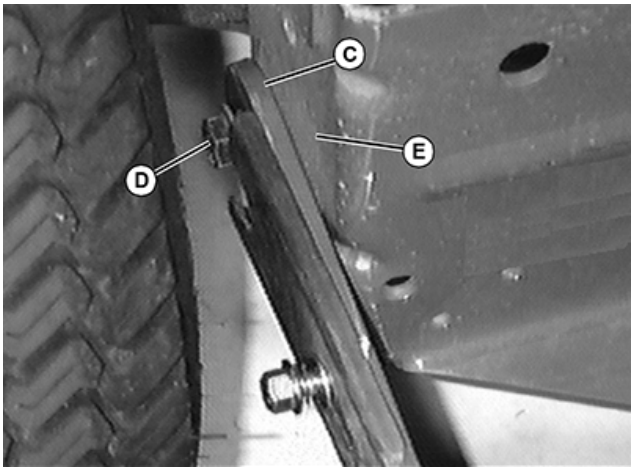

MXAL48012—UN—21MAY13

3. Colocar el gancho (C) sobre los espaciadores (D) sujetos con pernos de cabeza hexagonal al bastidor trasero del tractor (E).

NOTA: La placa (B) debe encajar entre la arandela (G) y el lado de la placa del enganche (H), no colocada en la parte exterior de la arandela.

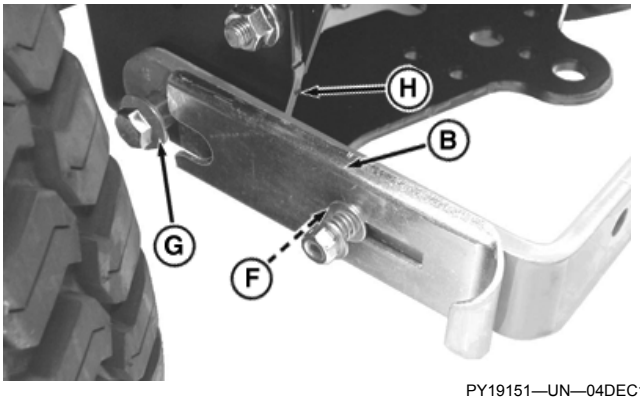

PY19151—UN—04DEC13

4. Deslizar la placa (B) hacia adelante hasta trabarla en posición. La pestaña (F) de la parte trasera de la placa debe asentarse completamente en el orificio del soporte quik-tatch.

Ajuste del resorte del soporte de deslizamiento

1. Estacionar la máquina de forma segura. (Ver Estacionamiento seguro, en la sección SEGURIDAD.)

IMPORTANTE: ¡Evitar daños! No aflojar la tuerca, para que la placa de deslizamiento quede algo suelta en la posición trabada. El resorte de la placa de deslizamiento debe proporcionar tensión para mantener la placa muy apretada contra el lado del enganche. Una tensión incorrecta puede hacer que el remolque se desprenda del tractor.

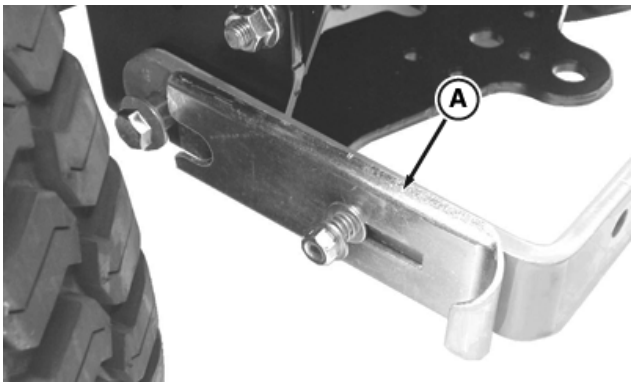

PY19147—UN—04DEC13

2. Ajustar la tensión del resorte a fin de permitir el movimiento libre de la placa de deslizamiento (A), girando la tuerca (B) en sentido antihorario para aflojarlo u horario para apretarlo.

Extracción del remolque MC519

1. Estacionar la máquina de forma segura. Ver “Estacionamiento seguro” en el apartado SEGURIDAD.

NOTA: La extracción del remolque MC519 es igual para todos los modelos.

2. Descargar el remolque.
3. Retirar los contrapesos de las ruedas traseras (lastre).

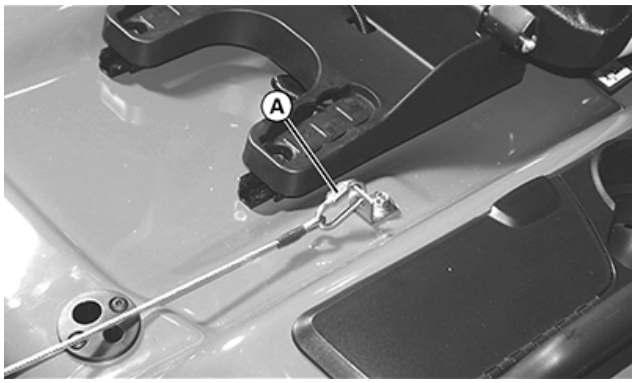

MXAL48015—UN—21MAY13

4. Levantar el asiento y destrabar de la plataforma del guardabarros del tractor el eslabón de la cadena del conjunto de cable y cadena (A). Bajar el asiento.

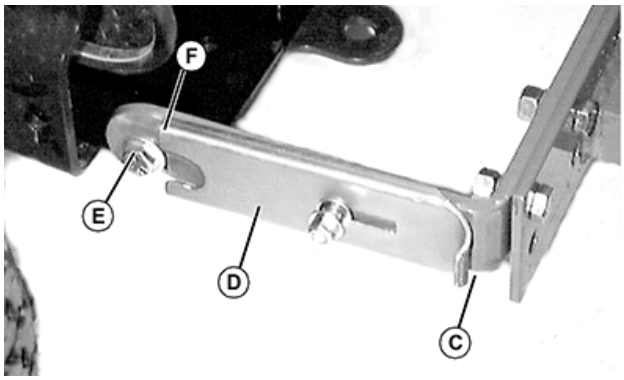

MXAL48017—UN—21MAY13

5. Tomar la pestaña (C), sacar la placa de extracción (D) y deslizar la placa hacia la parte trasera para exponer el gancho (C). Repetir en el lado opuesto.
6. Levantar el enganche para extraer los ganchos de los espaciadores (F) en ambos lados de la máquina.

Almacenamiento seguro del remolque MC519

IMPORTANTE: ¡Evitar daños! Lavar y secar el remolque antes de almacenarlo. Los contaminantes y la humedad pueden dañar el material del remolque.

PY19139—UN—03DEC13

- Lavar y secar el remolque.
- Colocar el remolque en terreno nivelado y en un lugar protegido y seco.
- Asegurarse de que el soporte del enganche quik-tatch esté en el suelo.
- Comprobar que la palanca de descarga esté en posición de bloqueo.

Repliegue de la cubierta para el almacenamiento

1. Quitar la cubierta del remolque.

NOTA: Volver a instalar los anillos de bloqueo en los vástagos para el almacenamiento.

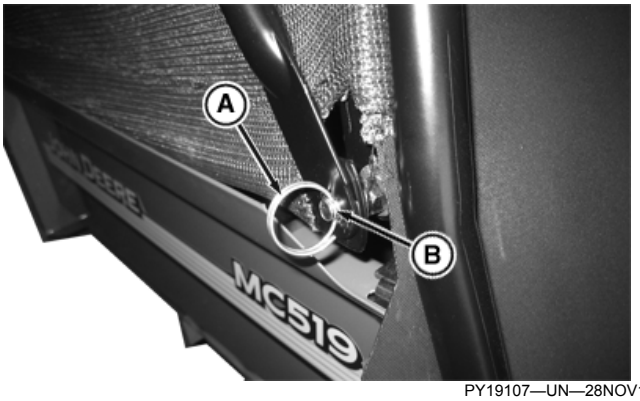

PY19107—UN—28NOV13

2. Retirar los anillos de bloqueo (A) de los vástagos (B) situados en ambas esquinas inferiores traseras de la cubierta.

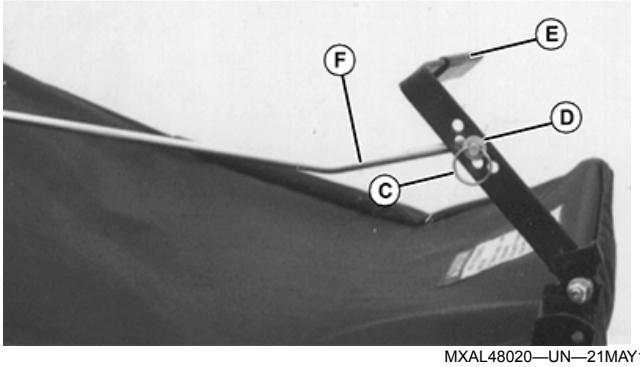

MXAL48020—UN—21MAY13

3. Retirar el anillo de bloqueo (C) y la arandela (D) de la palanca de liberación de la cubierta (E).
4. Retirar la varilla del pestillo de la cubierta (F) de la palanca de liberación de la cubierta.

MXAL48021—UN—21MAY13

5. Retirar de la cubierta el extremo opuesto de la varilla del pestillo de la cubierta (F) (extremo con dos curvas).
6. Volver a colocar la varilla de la cubierta en la palanca de liberación de la cubierta.
7. Volver a instalar la arandela y el anillo de bloqueo en la varilla de la cubierta para el almacenamiento.
8. Plegar la cubierta.

Carga del remolque colector de materiales

Antes de cargar el remolque MC519, comprobar lo siguiente:

NOTA: Asegurarse de que el remolque esté acoplado al tractor.

PY19140—UN—03DEC13

1. Comprobar que la palanca del pestillo de descarga (A) esté desplazada hacia la parte trasera, para que la caja del remolque esté enganchada a la barra de tiro.

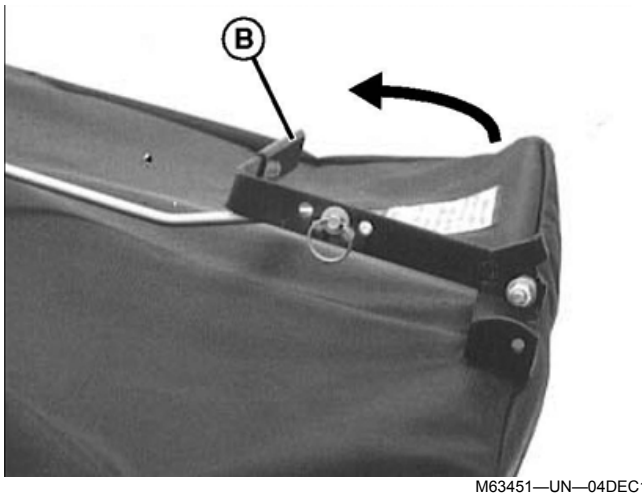

M63451—UN—04DEC13

2. Asegurarse de que la palanca de liberación de la cubierta (B) esté abajo y enganchada.

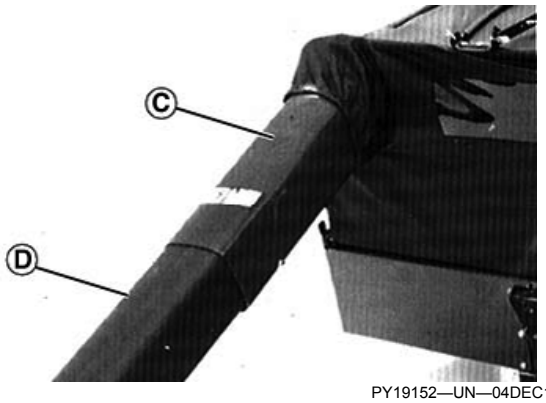

PY19152—UN—04DEC13

3. Asegurarse de que las vertederas estén instaladas:
   - Cubrir la vertedera (C).
   - Vertedera POWER-FLOW (D).

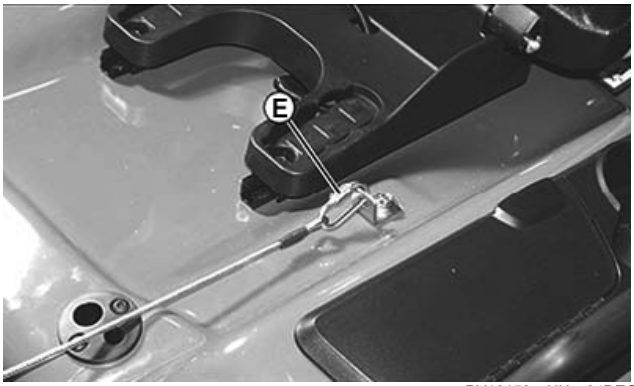

PY19153—UN—04DEC13

4. Levantar el asiento y asegurarse de que la cubierta esté sujeta a la plataforma del guardabarros con el eslabón de la cadena (E). Bajar el asiento.

Descarga del remolque colector de materiales

1. Detener la TDF.

ATENCIÓN: ¡Evitar lesiones! Antes de descargar el carro:

- **Estacionar la máquina de forma segura.**
- **Antes de retroceder, asegurarse de que no haya nadie en el área, especialmente niños.**
- **Asegurarse de que el remolque esté instalado en la máquina remolcadora.**

2. Hacer retroceder el remolque hasta el área de descarga.

NOTA: Un poco de bamboleo de las ruedas orientables es normal cuando se retrocede con el remolque.

3. Apagar el motor.
4. Activar el freno de estacionamiento.

5. Tirar de la palanca de liberación de la cubierta para destrabarla.

NOTA: Es posible que deba tirarse de la palanca más de una vez para liberar la carga.

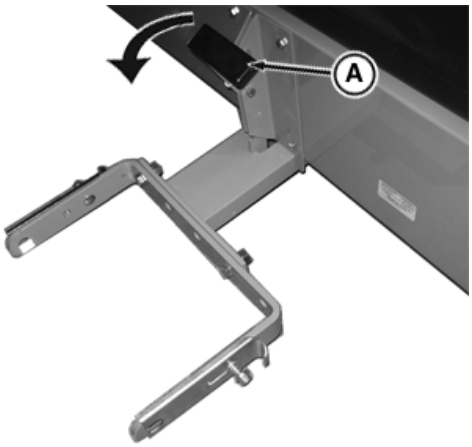

PY19141—UN—04DEC13

6. Tirar de la palanca del pestillo de descarga (A) hacia adelante para destrabarla y hacia arriba para elevar el material que se va a descargar.

NOTA: Imagen del remolque desprendido del tractor, para mayor claridad.

7. Desplazar el tractor hacia adelante (unos pies) para completar la descarga. Si la carga no se vacía:
   - Apagar el motor.
   - Activar el freno de estacionamiento.

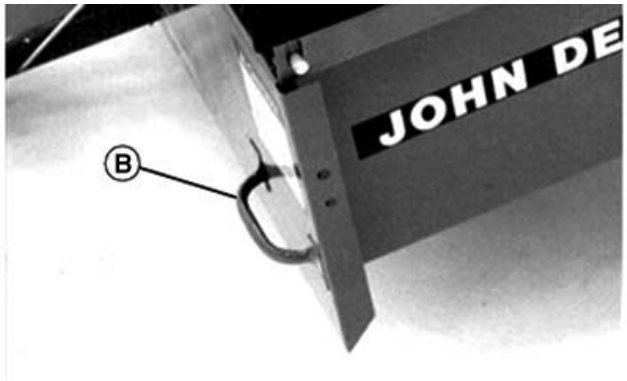

PY19154—UN—04DEC13

   - Salir del tractor y agarrar la manilla de elevación (B) para evacuar completamente la carga.

8. Bajar la caja y trabar la palanca del pestillo de descarga (B), empujando la palanca hacia abajo y hacia atrás.

9. Trabar la palanca de liberación de la cubierta, agarrando la palanca y empujándola hacia atrás.

NOTA: El ajuste de la longitud en el eslabón apropiado de la cadena permitirá vaciar la carga correctamente, que el remolque siga el mismo contorno del suelo y que la descarga sea más fácil.

10. Si no se vacía la carga por completo, o si la cubierta no abre lo suficiente, acortar la cadena:

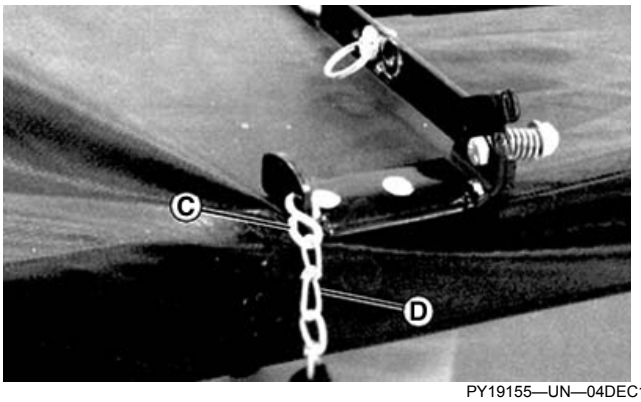

PY19155—UN—04DEC13

   - Abrir el gancho en S (C) (extremo acoplado a la cadena).
   - Desplazar el gancho en S al siguiente eslabón (D) de la cadena.
   - Doblar el extremo del gancho en S hasta que se cierre.

Extracción de la cubierta

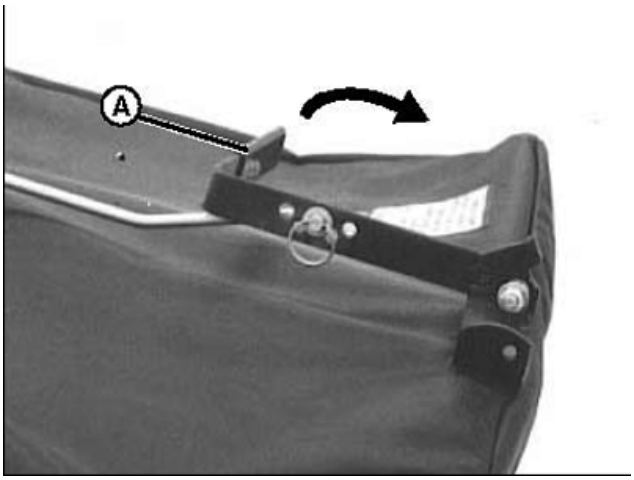

PY19131—UN—29NOV13

1. Destrabar la palanca de liberación de la cubierta (A) en la parte superior de la cubierta, tomando la palanca y tirando de ella.

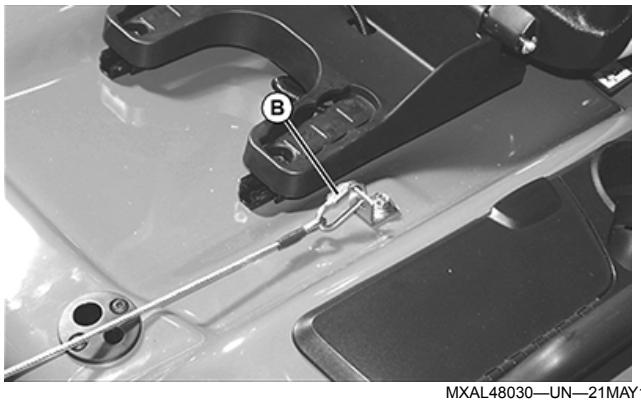

MXAL48030—UN—21MAY13

2. Levantar el asiento y destrabar de la plataforma del guardabarros del tractor el eslabón de la cadena del conjunto de cable y cadena (B). Bajar el asiento.

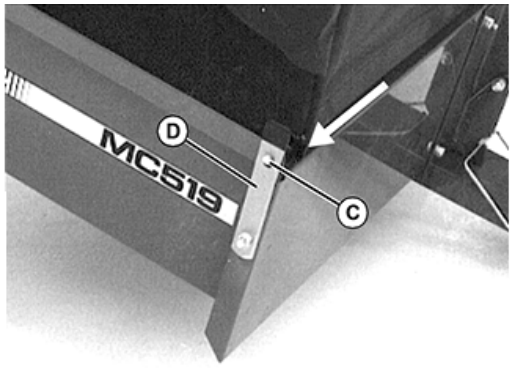

MXAL48031—UN—21MAY13

3. Para soltar la varilla giratoria de la cubierta (C), tirar del pestillo de sujeción de la cubierta (D) (en la esquina superior derecha de la caja del remolque) hacia afuera y elevar la cubierta, sacándola del orificio de la caja en la esquina superior izquierda.
4. Quitar la cubierta de la caja del remolque.

Ajuste del pestillo de la cubierta

NOTA: Cuando la cubierta ya no esté firmemente sellada al panel trasero inferior del remolque, ajustar su pestillo desplazándolo a una posición diferente en el soporte del pestillo. Comenzar con el orificio central del soporte del pestillo.

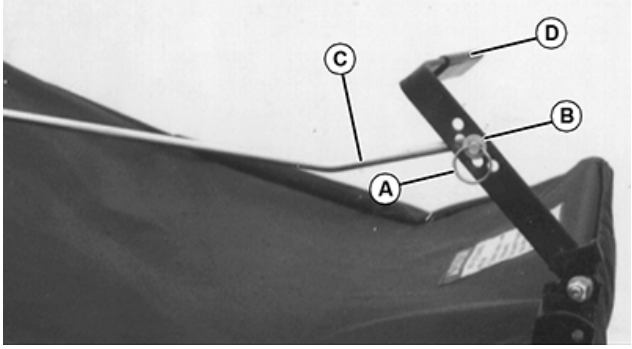

MXAL48034—UN—21MAY13

1. Retirar el anillo de bloqueo (A) y la arandela (B).
2. Desplazar la varilla del pestillo de la cubierta (C) al orificio inmediatamente superior del soporte del pestillo (D).
3. Colocar una arandela en la varilla del pestillo y sujetar con un anillo de bloqueo.
4. Empujar el soporte del pestillo de la cubierta hacia abajo para apretar la cubierta.
5. Repetir el procedimiento si la cubierta aún no ha quedado bien sellada contra la parte inferior del panel trasero del remolque, después del ajuste.

Grasa

IMPORTANTE: ¡Evitar daños! Use las grasas recomendadas por John Deere para evitar fallos de componentes y desgaste prematuro.

Las grasas recomendadas por John Deere son efectivas dentro de una gama media de temperatura de -29 a 135 °C (-20 a 275 °F).

Si opera fuera de esa gama de temperatura, póngase en contacto con su taller de mantenimiento para el uso de una grasa especial.

Se recomienda utilizar las siguientes grasas:

- Grasa universal SD Polyurea John Deere
- Grasa universal John Deere HD Lithium Complex

Si no usa ninguna de estas grasas, asegúrese de usar una grasa universal con un grado NLGI n° 2.
En condiciones húmedas o de alta velocidad es posible que se necesite una grasa especial. Solicitar información al concesionario de mantenimiento.

Lubricación de los cojinetes de rueda

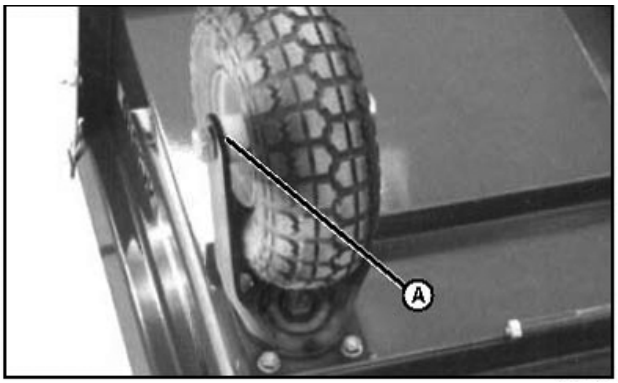

PY19112—UN—28NOV13

Lubricar cada cojinete de rueda (A) con grasa multiusos John Deere o equivalente.

Lubricación de las ruedas orientables

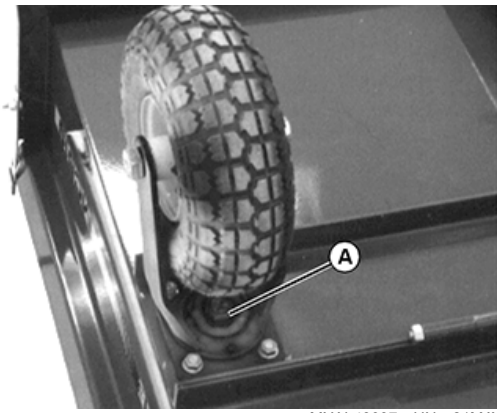

MXAL48037—UN—21MAY13

Lubricar cada rueda orientable (A) con grasa multiusos John Deere o equivalente.

Revisión de la presión de los neumáticos

1. Revisar la presión de los neumáticos del tractor.
2. Revisar la presión de los neumáticos del colector de materiales.
   La presión de los neumáticos debe ser la siguiente:
   - Consultar en el manual del operador la presión adecuada para los neumáticos del tractor.
   - La presión de los neumáticos del remolque colector de materiales debe ajustarse al valor especificado.

Especificación

Aire — Presión . . . . . 345 kPa (50 psi)

Intervalos de mantenimiento

IMPORTANTE: ¡Evitar daños! El uso en condiciones extremas puede requerir intervalos de mantenimiento más frecuentes.

Cada 10 horas

- Lubricar los cojinetes de rueda.
- Lubricar las ruedas orientables.

Uso de la tabla de localización de averías

Si el problema no está descrito en esta tabla, consultar a su concesionario autorizado.

Si se han descartado todas las causas posibles enumeradas y el problema persiste, consultar al concesionario.

Remolque colector de materiales

SI	COMPROBAR
La carga está “bloqueada” en la cubierta.	Tirar de la manilla de liberación varias veces para que la carga se desprenda de la cubierta.
Se requiere demasiado esfuerzo para vaciar el remolque.	Vaciar la carga desde el suelo. Reducir la carga manualmente. Revisar el cilindro de elevación asistida.
No es posible alcanzar la palanca de descarga.	Vaciar la carga desde el suelo.
La cubierta no se abre.	Sujetar la cadena al soporte de la plataforma del guardabarros del tractor.
La cubierta no se abre lo suficiente.	Acortar la cadena sujeta a la plataforma del guardabarros del tractor.
La carga no se vacía completamente.	Avanzar un poco el tractor (unos cuantos pies) con el remolque en posición de descarga.
La vertedera del sistema Power Flow se atasca.	Detener la recogida de materiales cuando la mirilla indicadora de llenado del remolque esté a medio nivel. El césped está demasiado húmedo. Esperar a que se seque el material.
La vertedera del sistema Power Flow golpea la plataforma del guardabarros o el neumático.	Ajustar el montaje del remolque, desplazándolo más hacia la derecha.
La hierba se sale entre la parte trasera de la cubierta y el remolque.	Ajustar la tensión de la varilla de liberación de la cubierta, desplazando la varilla al siguiente orificio de la manilla y hacia la parte trasera del remolque.
La palanca del pestillo de descarga no se alinea/acopla con la ranura de la barra de tiro.	Ajustar el perno de ajuste de la palanca del pestillo y el espaciador del soporte de montaje de la palanca.
El remolque no sigue el contorno del suelo y la cadena impide su desplazamiento.	La cadena es demasiado corta. Alargar la cadena, añadiendo eslabones de uno en uno.
Las ruedas orientables se bambolean.	Un poco de bamboleo es normal al tirar de un remolque vacío, especialmente sobre superficies pavimentadas. Desplazarse a una velocidad más baja para reducir el bamboleo.

Remolque colector de materiales

Dimensiones de la caja:

Anchura	107 cm (42 in.)
Longitud	76 cm (30 in.)
Profundidad	20 cm (8 in.)

Dimensiones totales, incluido el enganche:

Anchura	116 cm (45.5 in.)
Longitud	129,54 cm (51 in.)
Profundidad	112 cm (44 in.)
Separación	25 cm (10 in.)
Ángulo de descarga	50 grados

Peso:

Solo remolque	54 kg (119 lb)
Solo cubierta	12 kg (26 lb)
Solo enganche	3,47 kg (7.65 lb)

Neumáticos:

Tamaño	Rueda orientable neumática 4,10 x 3,50, 4 PR
Presión de aire	345 kPa (50 psi)

Capacidad (colector):

Volumen	0,67 m3 (19 fanegas)
Carga	227 kg (500 lb)

Capacidad (remolque):

Volumen (colmado)	0,21 m3 (7.5 cu ft)
Volumen (al ras)	0,17 m3 (6.0 cu ft)
Carga	227 kg (500 lb)

Documentación de mantenimiento

Si desea una copia del catálogo de piezas o el manual técnico de esta máquina, llame al:

- **EEUU y Canadá:** 1-866-218-8622.
- **Todas las demás regiones:** Su concesionario John Deere.

Piezas

Se recomiendan las piezas y lubricantes de calidad disponibles en el concesionario John Deere.

Al pedir repuestos, su concesionario John Deere necesitará el número de serie o el PIN (número de identificación del producto) de su máquina o accesorio. Estos son los números que constan en el apartado "Identificación del producto" de este manual.

Pedido de repuestos vía internet

Visitar el sitio web **http://JDParts.deere.com** para informarse y pedir las piezas que necesite por internet.

La calidad John Deere continúa con un mantenimiento de calidad

John Deere proporciona un proceso para tramitar sus preguntas o problemas, si surgen, para asegurar que la calidad del producto continúa con su servicio de apoyo a piezas y mantenimiento.

Seguir los pasos que se indican a continuación para obtener respuesta a cualquier duda sobre el producto.

1. Consultar los manuales del operador del accesorio y de la máquina.
2. En Norteamérica o Canadá, llamar al centro de contacto con el cliente John Deere.
   - Llamar al 1-866-218-8622 e indicar los números de serie y de modelo del producto.

Notas