LIVRET D’ENTRETIEN

Aérateur à Pointes

40”

SAT-400JD

1019511-A
04 / 07 / 2021
Français

Version nord-américaine
Imprimé aux États-Unis

Introduction

Utilisation de votre manuel d'utilisation

Lisez l'intégralité de ce manuel de l'opérateur, en particulier les informations de sécurité, avant d'utiliser.

Ce manuel est une partie importante de votre machine. Conservez tous les manuels dans un endroit pratique afin qu'ils soient facilement accessibles.

Utilisez les informations de sécurité et de fonctionnement du manuel de l'opérateur de l'accessoire, ainsi que le manuel de l'opérateur de la machine, pour utiliser et entretenir l'accessoire en toute sécurité et correctement.

Si votre manuel d'accessoires contient une section intitulée Préparation de la machine, cela signifie que vous devrez faire quelque chose à votre tracteur ou véhicule avant de pouvoir installer l'accessoire. Les sections assemblage et installation de ce manuel fournissent des informations pour assembler et installer l'accessoire sur votre tracteur ou véhicule. Utilisez la section Service pour effectuer les ajustements nécessaires et effectuer l'entretien courant de votre accessoire.

Si vous avez des questions ou des préoccupations concernant l'assemblage, l'installation ou l'utilisation de cet accessoire, consultez votre concessionnaire John Deere local.

Les informations sur la garantie de cet accessoire John Deere se trouvent dans la déclaration de garantie incluse dans ce manuel.

SAT-400JD

Compatibilité du Produit

Compatible avec les tracteurs de pelouse et de jardin.

Table des Matières

Introduction 2

Étiquettes de sécurité 3
Sécurité . . . . . 4 - 6
Spécifications 6

Pièces / Montage . . . . . 7 - 11

Installation / Détacher 12
Opération . . . . . 13 - 14
Entretien 15
Service 15

Remisage 16
Qualité / Garantie 17-18

Enregistrement des Informations sur Produit

Si vous devez contacter un centre de service agréé pour obtenir des informations sur l'entretien de votre produit, enregistrez les informations suivantes dans les espaces prévus ci-dessous.

DATE D'ACHAT:

CONCESSIONNAIRE:

TÉLÉPHONE:

Instructions d'origine Toutes les informations, illustrations et spécifications dans Ce manuel est basé sur les dernières informations disponibles au moment de la publication. Le droit est réservé à apporter des modifications à tout moment sans préavis.

Étiquettes de Sécurité

Comprendre Étiquettes de Sécurité de la Machine

Les étiquettes de sécurité de la machine présentées dans cette section sont placées dans des zones importantes de votre machine pour attirer l'attention sur les risques potentiels pour la sécurité.

Sur les étiquettes de sécurité de votre machine, les mots **DANGER, AVERTISSEMENT** et **ATTENTION** sont utilisés avec ce symbole d'alerte de sécurité. **DANGER** identifie les dangers les plus graves.

Le manuel de l'opérateur explique également tous les risques potentiels pour la sécurité chaque fois que nécessaire dans des messages de sécurité spéciaux identifiés par le mot ATTENTION et le symbole d'alerte de sécurité.

Étiquettes de Sécurité en Français ou en Espagnol

Des étiquettes de sécurité avec un contenu en français ou en espagnol sont disponibles pour cette machine auprès des revendeurs John Deere agréés. Consultez votre concessionnaire John Deere.

Avertissement

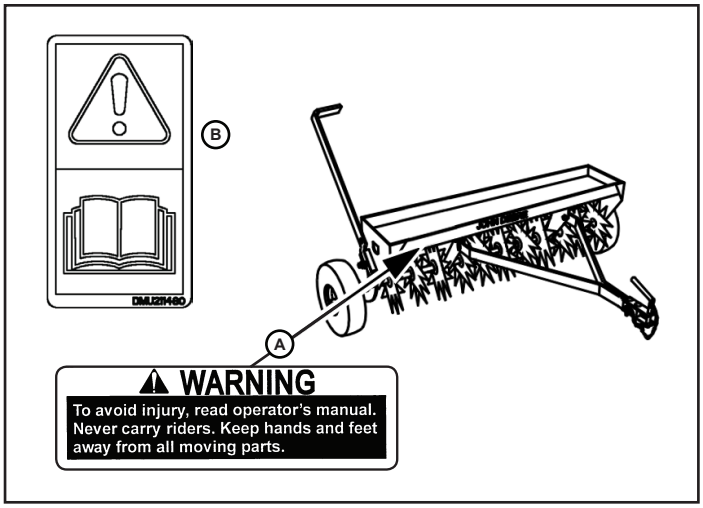

A - Avertissement - M133767

Lisez le manuel pour éviter les blessures. Ne laissez aucun passager monter sur l'accessoire remorqué. Tenez les pieds et les mains à distance des pièces mobiles.

B - Avertissement - DMU211480

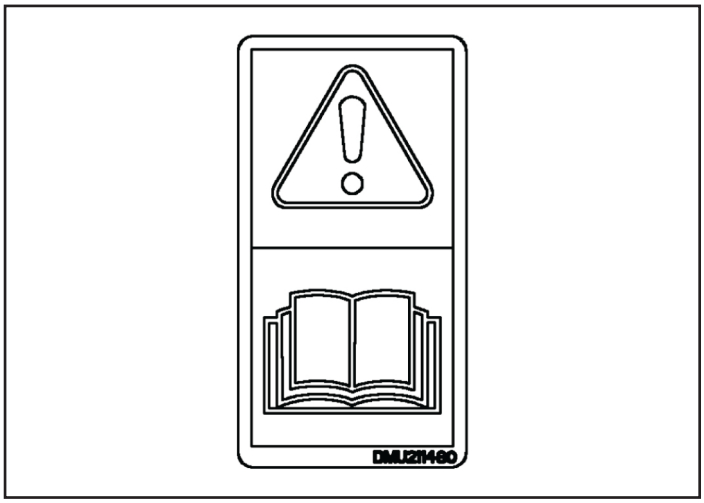

Ce manuel contient des renseignements importants concernant l'utilisation sécuritaire de l'appareil. Respectez toutes les règles de sécurité pour éviter les accidents.

Sécurité

Lire les consignes générales de sécurité, à suivre lors du fonctionnement, contenues dans le livret d'entretien pour toute information supplémentaire quant à la sécurité.

Fonctionnement en Toute Sécurité

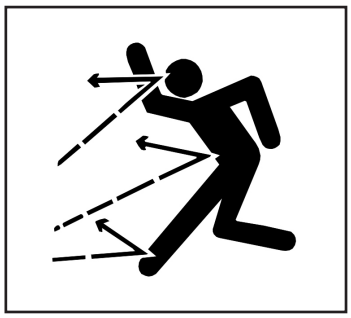

- Connaître les commandes et savoir les arrêter rapidement. Lire le livret d'entretien de la machine.
- Ne pas approcher les mains et les pieds des pièces enmouvement.
- Pour éviter des blessures ou d'endommager l'équipement, ne jamais excéder la plage de vitesse de fonctionnement recommandée de 5 à 8 km/h (3 à 5 mph).
- NE PAS essayer de déconnecter l'outil du tracteur avec des masses ou du matériau d'éparpillement restant dans l'outil.
- Les dents du aérateur son extrêmement tranchante. Portez des gants et faites attention.
- Remiser l'outil avec les dents contre le mur ou le sol pour éviter tout contact accidentel.
- Observer la circulation en cas de travail à proximité d'une route ou s'il faut traverser les voies publiques.
- Ne remorquer l'outil que derrière des machines conçues à cet effet. Voir le concessionnaire John Deere pour des informations sur le produit.
- Vérifiez le fonctionnement des freins du véhicule avant d'utiliser. Ajustez ou entretenez les freins si nécessaire.
- Inspecter la machine et l'outil avant toute utilisation. S'assurer que la visserie est bien serrée. Réparer ou remplacer les pièces endommagées, usées ou manquantes. S'assurer que les protections et les garants sont en bon état et correctement fixés. Effectuer tous les réglages nécessaires avant d'utiliser la machine.
- Retirer de la surface à tondre tous les objets risquant d'être projetés ou coincés. Éloigner les personnes étrangères au travail et les animaux domestiques. Arrêter la machine si quelqu'un pénètre dans la zone de travail.
- En cas de heurt ou de collision, arrêter la machine et l'outil et les inspecter. Effectuer les réparations nécessaires avant de reprendre le travail. Effectuer l'entretien de la machine et des outils et les maintenir en bon état de fonctionnement.
- NE PAS laisser la machine sans surveillance lorsqu'elle est en marche.
- Travailler uniquement de jour ou sous un bon éclairage artificiel.
- Ne pas écouter la radio ou de la musique avec des écouteurs pendant le travail. L'utilisation et l'entretien de la machine en toute sécurité exigent une attention totale.
- Ne laisser personne, surtout pas d'enfant, monter sur la machine ou l'outil. Les passagers risquent d'être blessés, heurtés par des objets ou projetés hors de la machine. De plus, les passagers limitent le champ de vision du conducteur et rendent la conduite dangereuse.
- Cet outil est conçu pour une utilisation de soin de pelouse et des applications domestiques. Ne pas remorquer derrière un véhicule sur une voie publique ou à haute vitesse.
- Vérifier le fonctionnement des freins de la machine avant toute utilisation. Effectuer le réglage ou l'entretien des freins selon le besoin.
- Ne pas conduire la machine à haute vitesse lors du remorquage d'un bac. Avancer lentement sur les terrains accidentés.
- S'assurer que toutes les pièces sont en bon état de fonctionnement et correctement posées. Effectuer immédiatement les réparations nécessaires. Remplacer les pièces usées ou cassées. Remplacer tous les autocollants illisibles ou endommagés.
- Ne pas apporter de modifications à la machine ou aux dispositifs de sécurité. Toute modification apportée à la machine ou à l'outil sans autorisation préalable risque d'affecter son fonctionnement et d'en compromettre la sécurité.

Remorquage de Charges en Toute Sécurité

- La distance de freinage augmente avec la vitesse et le poids de la charge tractée. Rouler doucement et prévoir un délai et une distance supplémentaires pour s'arrêter.
- Le poids remorqué total ne doit pas dépasser les limites indiquées dans le livret d'entretien du véhicule de remorquage.
- Une charge remorquée excessive peut provoquer une perte de traction ou une perte du contrôle dans les pentes. Réduire la charge remorquée lors du fonctionnement dans les pentes.
- Ne jamais autoriser des enfants ou à tout autre tiers dans ou sur un équipement tracté.
- N'utiliser que des attelages homologués. Ne procéder au remorquage qu'avec une machine équipée d'un attelage conçu pour le remorquage. Attacher l'outil remorqué uniquement au point d'attelage homologué.
- Suivre les recommandations du fabricant concernant les limites de poids pour l'outil remorqué et le remorquage en pente. Utiliser des contrepoids ou des masses d'alourdissement selon les recommandations du livret d'entretien de la machine.
- Ne pas prendre de virages serrés. Faire preuve de prudence supplémentaire dans les virages ou pour une utilisation dans des conditions de sol défavorables. Faire preuve de prudence en marche arrière.
- Dans les descentes, ne pas mettre la machine au point mort ou en roue libre.

Sécurité

Lire les consignes générales de sécurité, à suivre lors du fonctionnement, contenues dans le livret d'entretien pour toute information supplémentaire quant à la sécurité.

Protection des Tiers

- Ne laisser personne s'approcher lorsque le bac est fonctionne.
- Avant de faire marche arrière avec le bac, regarder attentivement derrière le bac et vérifier qu'il n'y a personne.

Ne Pas Approcher les Pieds de la Barre D'attelage

Avant de détacher l'accessoire de la plaque d'attache :

- Décharger l'accessoire remorqué.
- Arrêtez l'accessoire sur un terrain plat.
- Arrêter le moteur.
- Serrer le frein de stationnement.
- Bloquez les roues de l'accessoire remorqué.
- Ne pas mettre les pieds sous la barre d'attelage.

Porter des Vêtements Appropriés

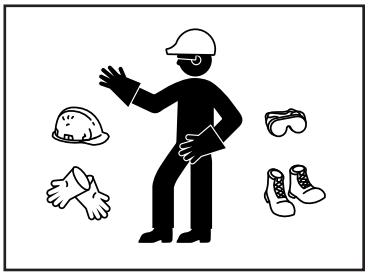

- Portez toujours des lunettes de protection lorsque vous utilisez la machine.
- Portez des vêtements ajustés et un équipement de sécurité approprié pour le travail.
- Lorsque vous utilisez cette machine, portez toujours des chaussures solides et des pantalons longs. N'utilisez pas l'équipement lorsque vous êtes pieds nus ou portez des sandales ouvertes.
- Portez un dispositif de protection approprié tel que des bouchons d'oreille. Un bruit fort peut causer une déficience ou une perte d'audition.

Entretien et sécurité

- Se familiariser avec les procédures d'entretien avant de travailler sur la machine. Travailler dans un endroit propre et sec.
- Déposer les masses et/ou le matériau de l'outil avant de déconnecter la machine du tracteur.
- Ne jamais graisser la machine, procéder à une opération d'entretien ou à des réglages lorsque la machine est en marche. S'assurer que les dispositifs de sécurité sont bien fixés et fonctionnent correctement. Veiller à ce que la visserie soit bien serrée.
- Pour éviter tout accrochage, ne pas approcher les mains, les pieds, les vêtements, les bijoux ou les cheveux longs des pièces en mouvement.
- Abaisser les accessoires au sol avant d'effectuer l'entretien de la machine. Désenclencher tous les entraînements et arrêter le moteur. Serrer le frein de stationnement et retirer la clé de contact. Laisser le moteur refroidir.
- S'assurer que toutes les pièces sont en bon état de fonctionnement et correctement posées. Effectuer immédiatement les réparations nécessaires. Remplacer les pièces usées ou cassées. Remplacer tous les autocollants usés ou endommagés.

Stationnement en toute sécurité

1. Arrêter la machine sur un terrain plat, jamais sur une pente.
2. Désenclencher les lames de coupe.
3. Abaisser les outils au sol.
4. Serrer le frein de stationnement.
5. Arrêter le moteur.
6. Retirer la clé de contact.
7. Attendre l'arrêt du moteur et de toutes les pièces en mouvement avant de descendre du siège de l'opérateur.
8. Fermer le robinet de carburant si équipé.

Pneus et Sécurité

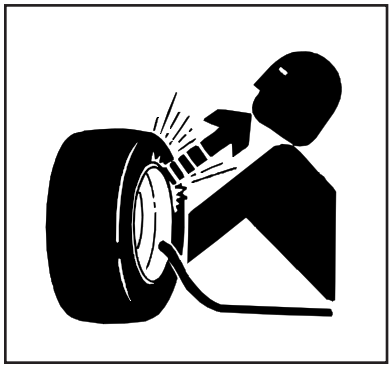

L'éclatement d'un pneu et la projection de morceaux de pneu ou de jante peuvent provoquer des blessures graves, voire mortelles :

- Ne pas essayer de monter un pneu sans l'équipement et la formation nécessaires pour exécuter ce travail.
- Toujours maintenir les pneus à la pression recommandée, sans la dépasser. Ne jamais souder ou chauffer une roue munie d'un pneu. La chaleur augmente la pression d'air et le pneu risque d'éclater. De plus, la soudure peut affaiblir ou déformer la roue.
- Pour gonfler les pneus, utiliser une attache rapide et une rallonge assez longue pour NE PAS avoir à se tenir en face ou au-dessus du pneu, mais à côté.
- S'assurer que les pneus sont bien gonflés, sans entailles ni cloques, que les jantes ne sont pas endommagées, et que les boulons sont tous en place.

Caractéristiques

Modèle SAT-400JD

Largeur	102 cm (40 in.)
Pénétration des Dents	Jusqu'à 51 mm (2 in.)
Nombre de Dents	132
Écartement des Dents	89 mm (3.5 in.)
Capacité du Plateau Masses	45 kg (100 lb)

Pneus

Dimensions	4.10 x 3.50 -4
Pression maximum des pneus	206 kPa (30 psi)

Pièces

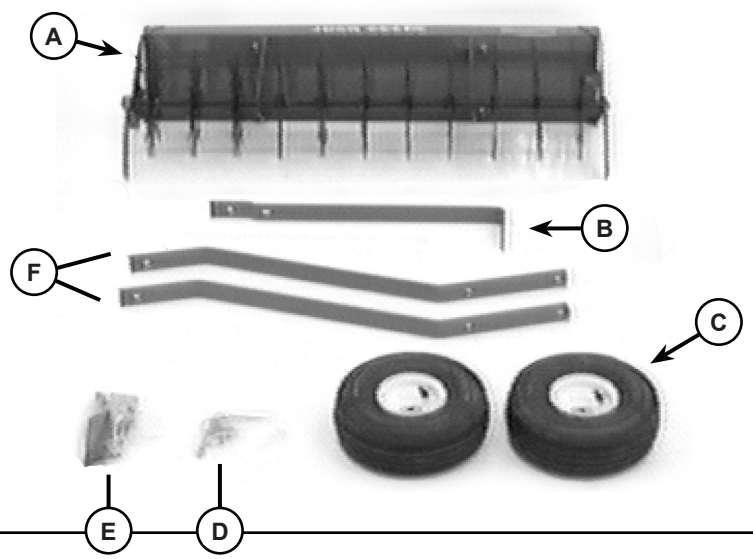

Pièces Dans la Boîte

(A)	Montage de la Connectique	1
(B)	Poignée de Levée	1
(C)	Montage Roue	2
(D)	Montage de la Goupille D'attelage	1
(E)	Sac de Pièces	1
(F)	Barre de Remorquage	2

Sac de Pièces

(G)	Boulon; Hex, 5/16 x 1 in.	4
(H)	Boulon; Hex, 5/16 x 1-1/2 in.	1
(I)	Boulon; Hex, 1/2 x 3-3/4 in.	2
(J)	Boulon; Chariot, 5/16 x 2-1/4 in.	2
(K)	Boulon; Charrue Spéciale, 3/8 x 2 in.	1
(L)	Ecrou; Nyloc, 5/16 in.	7
(M)	Ecrou; Hexagnoal, 5/16 in.	2
(N)	Ecrou; Hexagnoal, 1/2 in.	4
(O)	Contre-écrou; Oblongue, 3/8 in.	1
(P)	Rondelle de Blocage, 5/16 in.	2
(Q)	Rondelle de Blocage, 1/2 in.	2
(R)	Rondelle; Plate, 5/16 in.	5
(S)	Rondelle; Plate, 3/8 in.	1
(T)	Rondelle; Plate, 1/2 in.	4
(U)	Ressort	1
(V)	Manche; Poignée Vinyle	1
(W)	Chape; Peint	2
(X)	Cheville de Transport	2

Montage

Etape 1-A. Assembler Barres de Remorquage

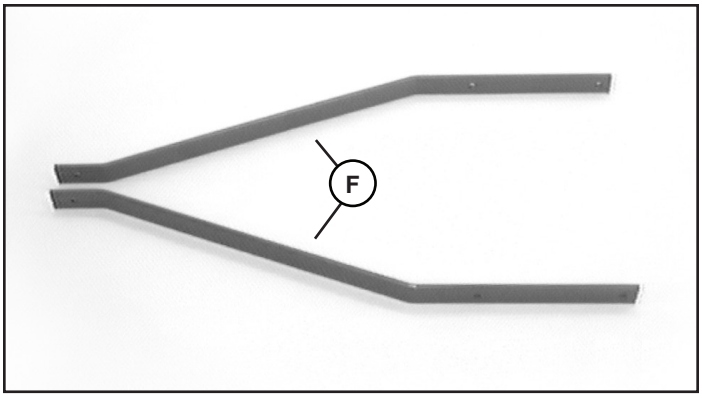

1. Aligner les barres de remorquage (**F**) comme indiqué.

Etape 1-B. Assembler Barres de Remorquage

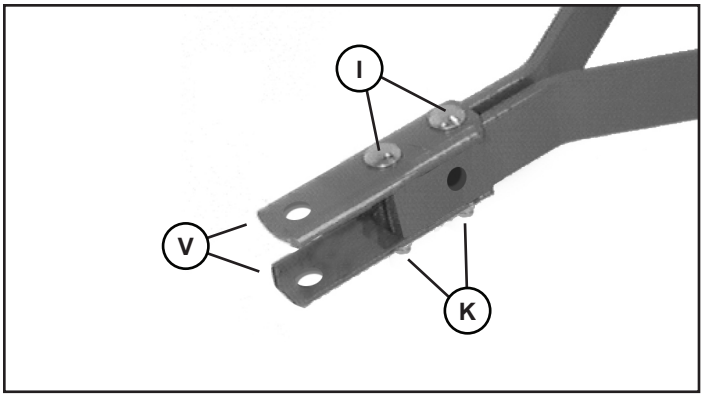

2. Monter les deux brides de chape (**V**) sur l'avant des barres de remorquage avec deux vis 5/16 x 2-1/4 in. (**I**) et deux écrous (**K**). Serrer à la main uniquement.
3. Faire coulisser la chape vers l'avant jusqu'à ce que la vis avant soit à moins de 6 mm (1/4 in.) de l'extrémité des barres de remorquage.

Etape 1-C. Assembler Barres de Remorquage

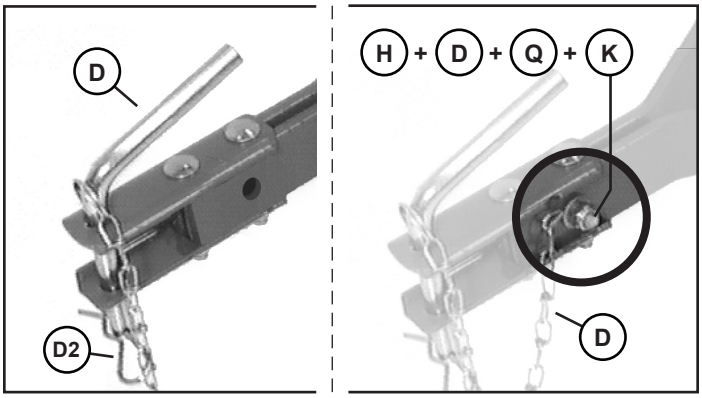

4. Poser l'axe d'attelage (**D**) dans la chape et le fixer avec la goupille (**D2**) dans la boucle de la chaîne.
5. Poser la vis 5/16 x 1-1/2 in. (**H**). Placer le crochet de la chaîne (**D**) autour de la vis et le fixer avec une rondelle plate 5/16 in. (**Q**) et un écrou (**K**).

Etape 1-D. Assembler Barres de Remorquage

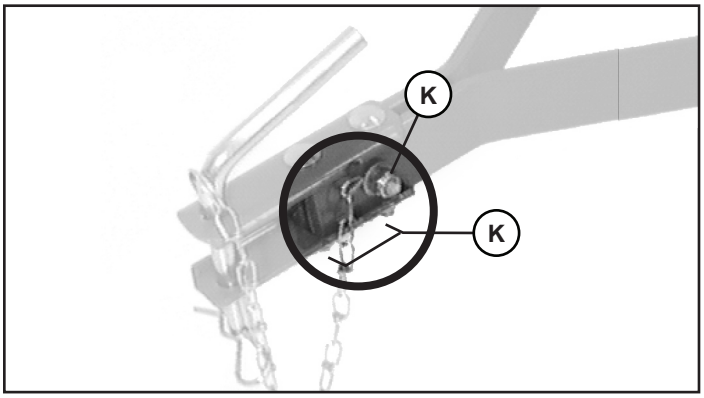

6. Aligner les barres de remorquage et la chape. Serrer les écrous (**K**) à fond.
7. Serrer l'écrou nylock (**K**) tout en maintenant le crochet de la chaîne vers l'avant et centré entre les moitiés de chape.

Etape 2-A. Pose des Barres de Remorquage

ATTENTION :
Risque de blessures !

Les dents du aérateur son extrêmement tranchante. Porter des gants et manipuler avec soin.

NOTE : Se faire aider ou utiliser un palan pour immobiliser les barres de relevage lors de l'alignement.

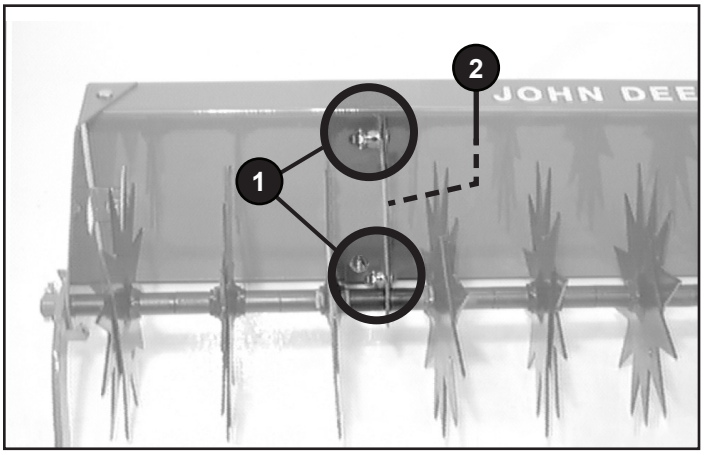

1. Relever le plateau sur son dos. Desserrer les écrous nylock (**1**) sur les supports de montage (**2**) pour assurer un alignment des supports correct lors de la pose des barres de remorquage.

Etape 2-B. Pose des Barres de Remorquage

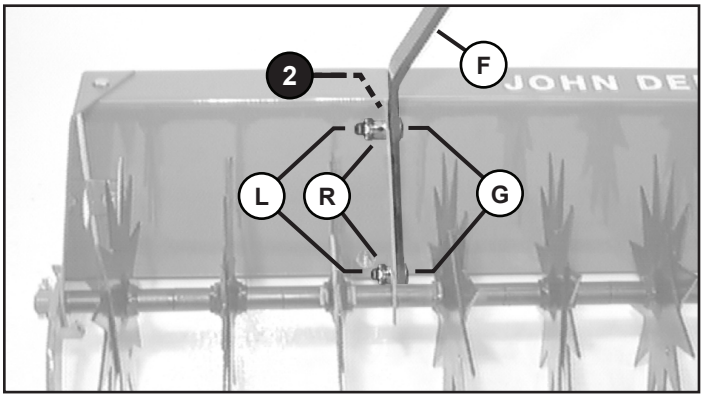

2. Aligner les barres de remorquage (**F**) sur l'intérieur des supports (**2**).

   Fixer avec deux vis hex 5/16 x 1 in. (**G**), une rondelle plate (**R**), et des écrous nylock (**L**). Serrer à la main uniquement. Répéter l'opération de l'autre côté.

3. Maintenir les barres de remorquage à fond vers le haut des enoches et serrer les écrous nylock (**L**).
4. Serrer les écrous nylock (**1***, from Step 2-A)* sur les supports de montage (**2**).

Etape 3-A. Montage des Roues de Transport

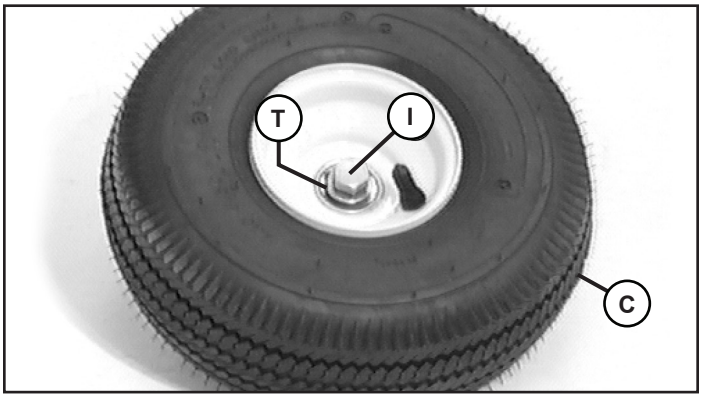

1. Poser un vis hex 1/2 x 3-3/4 in. (**I**) et une rondelle plate 1/2 in. (**C**) sur le côté tige de valve du moyeu de la roue.

   Remarque sur l'image: Bord extérieur de la roue illustré

Étape 3-B. Assemblez les Roues de Transport

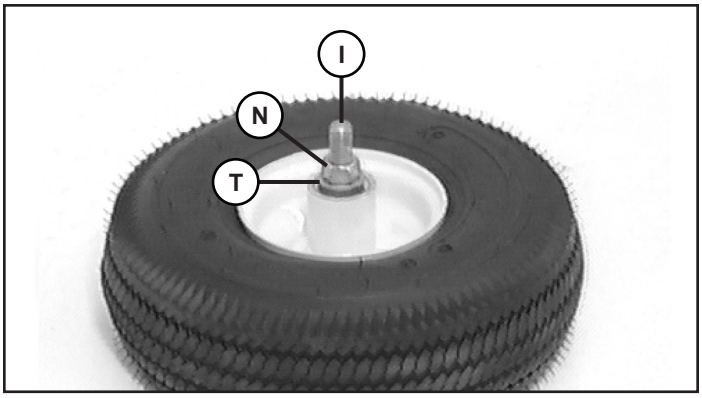

2. Retournez la roue pour installer la deuxième rondelle plate de 1/2 po (**T**) et l'écrou hexagonal de 1/2 po (**N**).
3. Serrez l'écrou (**N**) jusqu'à ce que les rondelles (**T**) et (**T**) empêchent les roulements de tourner sur les boulons, sans forcer les roulements vers l'intérieur. L'objectif est que les moyeux de roue tournent sur les roulements.

   Note sur l'Image : Bord intérieur de la roue montré ici.

Étape 3-C. Assemblez les Roues de Transport

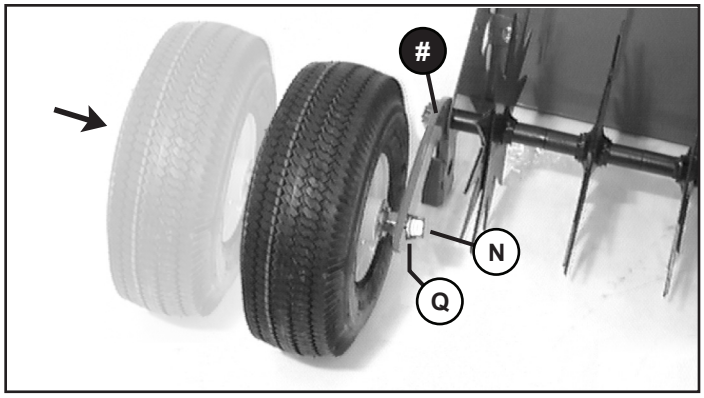

4. Installez les montages de roue sur le bras de levage **(#)** (un de chaque côté) et fixez l'assemblage avec une rondelle de blocage de 1/2 po (**Q**) et un écrou hexagonal de 1/2 po (**N**). Serrez fermement l'écrou de façon à ce que les moyeux de roue puissent tourner librement sur les roulements.

Étape 4-A. Installer le Levier de Levage

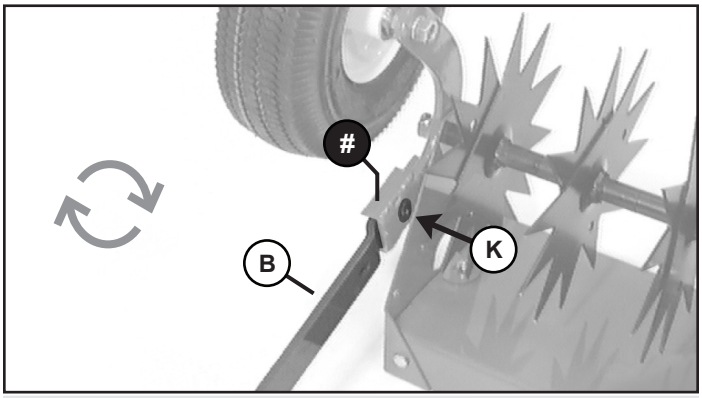

PRECAUCIÓN: ¡Evite las lesiones! Las púas de aireador tienen puntas extremadamente afiladas. Use guantes y manipúlelas con cuidado.

1. Retournez le plateau vers le haut et alignez le levier de levage (B), le décalage vers l'extérieur, avec le côté droit du bras de levage (**#**).
2. Avec la tête du boulon vers l'intérieur, faites passer un boulon de carrosserie biseauté à tête plate de 3/8 x 2 po (K) à travers le levier de levage et le bras.

Étape 4-B. Installer le Levier de Levage

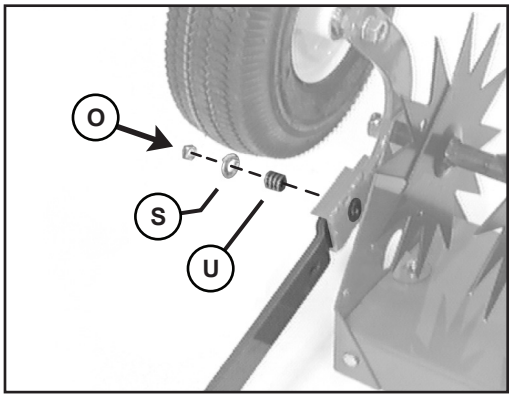

3. Pour fixer le boulon de carrosserie (de **l'étape 4-A**) sur le bord extérieur, ajoutez le ressort (**U**), la rondelle plate de 3/8 po (**S**) et le contre-écrou allongé de 3/8 po (**O**).

   REMARQUE : Assurez-vous que la tête du boulon de carrosserie (K) est correctement scellée dans le trou carré du support du montage de roue lorsque vous serrez le contre-écrou (O).
4. Serrez le contre-écrou (**O**) jusqu'à ce que vous exposiez complètement un filetage.

Étape 4-C. Installer le Levier de Levage

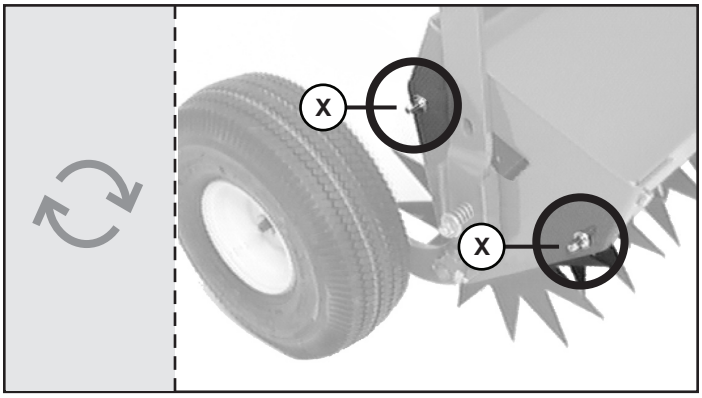

5. Mettez le plateau debout, fixez deux goupilles de sécurité de transport de 5/16 po (**X**), prolongeant la goupille vers l'extérieur, et fixez l'assemblage avec des rondelles de blocage de 5/16 po (**P**) et des écrous hexagonaux de 5/16 po (**M**) à l'intérieur.

   Serrez les écrous.

Étape 4-D. Installer le Levier de Levage

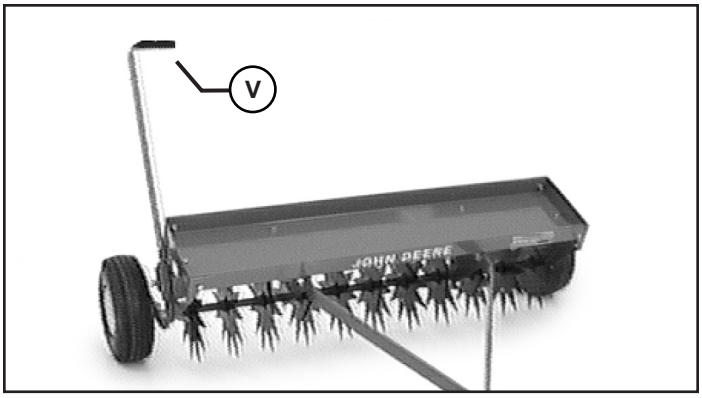

5. Installez la poignée (**V**) sur le levier de levage.

Installation / Détacher

Installation

1. Garer le tracteur en toute sécurité *(voir Stationnement en toute sécurité dans la section SÉCURITÉ).*
2. Placer l'outil derrière le tracteur.

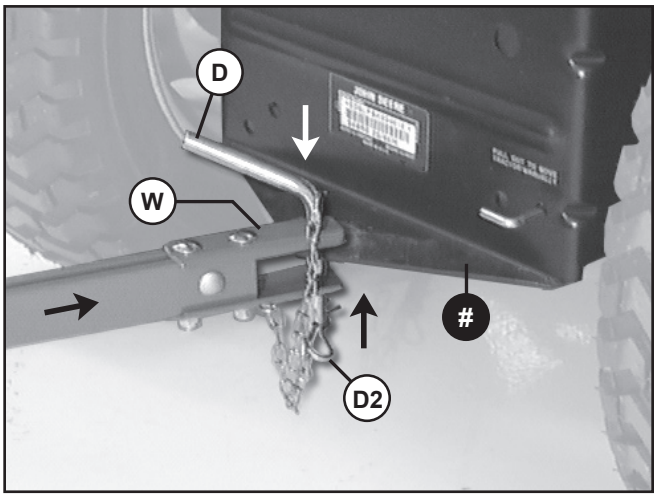

3. Mettre la chape (**W**) sur la plaque d'attelage du tracteur (**#**). Aligner les trous des axes d'attelage.
4. Poser l'axe d'attelage (**D**) dans les trous de la chape et de la plaque d'attelage (**#**).
5. Fixer la goupille (**D2**) dans le trou de l'axe d'attelage (**D**).

Détacher

1. Garer le tracteur en toute sécurité *(voir Stationnement en toute sécurité dans la section SÉCURITÉ).*

> **ATTENTION : Risque de blessures !**
> NE PAS tenter de déconnecter l'outil du tracteur avec des masses ou du matériau d'éparpillement restant dans l'outil. L'outil risque de devenir instable et de provoquer des blessures.

2. Retirer toutes les masses et/ou tout le matériau de l'outil.

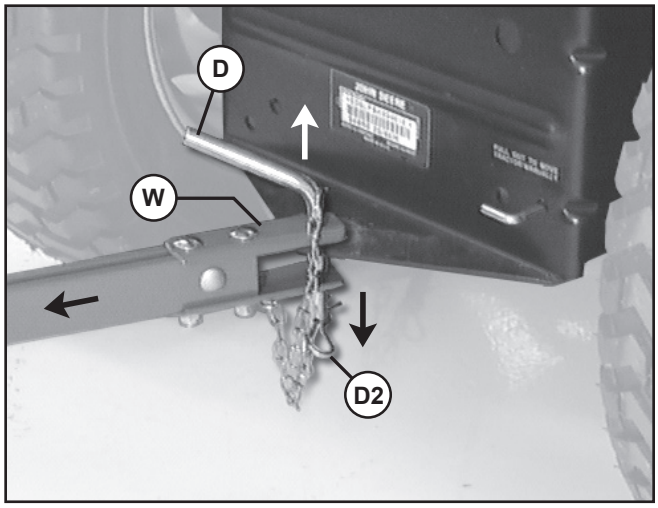

3. Déposer la goupille (**D2**).
4. Déposer l'axe d'attelage (**D**).
5. Éloigner l'outil de la plaque d'attelage du tracteur.
6. Poser l'axe d'attelage (**D**) et la goupille (**D2**) sur la chape (**W**) pour le remisage.

Quand Utiliser l'Aérateur

L'aérateur retirera les carottes de terre jusqu'à 76mm (3 pouces) de profondeur, permettant la pénétration de l'eau et des nutriments pour une pelouse plus saine, il contribue également à réduire la compaction des sols.

Utiliser l'aérateur seulement sur une pelouse installée, jamais sur une pelouse fraichement plantée. L'aérateur ne doit pas être utilisé quand les conditions de l'herbe sont trop humides ou trop sèches.

POUR DÉTERMINER LA CONDITION :
Creuser une petite portion de sol sur environ 76mm (3 pouces) de profondeur.

Trop Sèche :

Si la terre parait poudreuse et friable, elle est trop sèche Attendez une date ultérieure, après une pluie.

Si la terre est trop sèche, les dentes ne vont pas pénétrer correctement.

Trop Humide :

Si la terre parait détrempée, essayez de rouler une petite boule dans la paume de votre main. Si la terre forme une boule, alors elle est trop humide. Idéalement, la terre doit retomber. Attendez jusqu'à ce que la terre soit plus sèche.

Si la terre est trop humide, les dentes s'arrêteront et votre tracteur pourrait perdre de la traction et endommager la pelouse.

Sélectionner les Positions D'Opérations

ATTENTION : Evitez de vous Blesser !
Ne pas manipuler les poignées de levage à moins qu'elles ne soient fixées au tracteur.

Une poignée de levage est sous tension lors de l'utilisation du lestage sur le plateau de poids. *Faites attention quand vous déplacez la poignée dans différentes positions.*

Ecartez bien vos pieds et vos mains des cuill- ères lorsque vous les descendez vers le sol.

1. Garez le tracteur en toute sécurité. *(Voir Garer en Sécurité dans la section SECURITE).*
2. Attachez l'aérateur au tracteur.
3. Poussez la poignée de levage (F) vers la droite de la machine, à distance du plateau latéral (#).

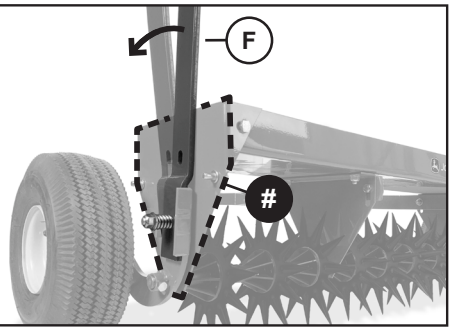

4. Bougez les poignées vers l'avant ou l'arrière pour engager le verrou vers la position désirée :

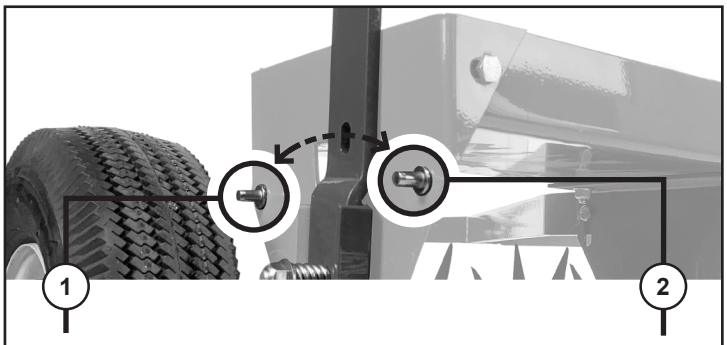

Transport

Utilisez la goupille de sécurité arrière pour lever les dents afin que l'outil puisse être remorqué sans que les dents n'entrent en contact avec le sol.

Fonctionnement

Utilisez la goupille de sécurité avant pour abaisser les dents au sol lorsque vous utilisez l'outil.

Utilisation du Plateau de Poids

ATTENTION : Evitez de vous Blesser !
Ne jamais ajouter de poids à moins que la fixation soit installée sur le tracteur.

ATTENTION : Evitez les Dégâts !
Ne jamais dépasser la capacité du plateau de poids 45 kg (100 lb).

1. Installer l'aérateur sur le tracteur
2. Placer les poignées de levage sur le trou du haut pour la position de transport.

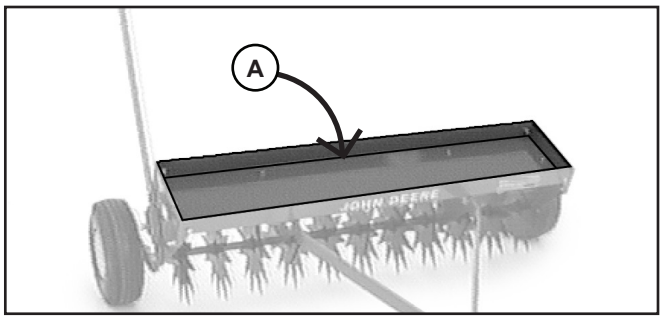

3. Ajouter des sacs de sable, des blocs de ciment, ou un autre type de poids au plateau de poids (**A**). Ne dépassez pas un poids de 45 kg (100 lb). Répartissez le poids uniformément sur le plateau afin d'assurer une pression égale sur les dents.
4. Si nécessaire, sécuriser les poids en utilisant des lanières.

Fonctionnement - Aérateur à Carottes

ATTENTION : Risque de blessures!
Ne pas approcher les mains et les pieds des pièces en mouvement. Ne jamais transporter de passagers.

IMPORTANT : Risque de dégâts matériels!
Ne jamais dépasser la capacité du plateau de masses de 45 kg (100 lb).

Enclencher les roulettes sur transport lors de déplacement sur des surfaces en béton ou en asphalte.

Toujours reculer avec précaution en ligne droite pour éviter la mise en portefeuille de l'outil.

Retirez périodiquement l'accumulation de débris qui peuvent restreindre ou endommager les dents.

1. Garer le tracteur en toute sécurité. *(Voir Stationnement en toute sécurité dans la section SÉCURITÉ).*
2. Poser l'aérateur à carottes sur le tracteur.
3. Placer la machine en position de transport.
4. Ajouter le poids recommandé sur le plateau de masses.
5. Conduire vers la zone de travail.
6. Garer le tracteur en toute sécurité.
7. Placer la machine dans la position de fonctionnement voulue.
8. Mettre la machine en marche.
9. Remorquer l'aérateur à carottes à 5 - 8 km/h (3 - 5 mph) pour une utilisation sûre et efficace.
10. Vérifier la disposition et la profondeur des trous. Garer le tracteur en toute sécurité avant d'effectuer tout réglage.

Vérification du Fonctionnement Cuillères

Le fonctionnement des cuillères de carottage varie en fonction du type de sol, des conditions et du poids dans le plateau de masses. S'assurer que les conditions du sol sont appropriées à l'utilisation. Ne pas dépasser la capacité du plateau de masses en essayant d'améliorer la pénétration dans des conditions très sèches.

- Vérifier le fonctionnement des cuillères de carottage en conduisant le tracteur en marche avant sur 3 m (10 ft) environ.
- Observer le fonctionnement. Un trou de carotte doit apparaître tous les 25 - 30 cm (10 - 12 in.) et de profondeur inférieure à 76 mm (3 in.).
- Ajouter ou retirer des masses pour obtenir ce résultat.

Service

ATTENTION : Evitez de vous Blesser!
Les dents sont affutées. Portez des gants et manipulez avec précaution. Protégez-vous des pièces affutés pendant le travail en cours.

- Pour prévenir ou éliminer la rouille sur les dents, appliquez une huile légère dessus après chaque utilisation.
- Pour la rouille qui apparaitrait sur n'importe quelle pièce de votre fixation, sablez légèrement et recouvrez d'émail.
- Appliquez une goutte d'huile lubrifiante sur chaque câble / ensemble de roulement en nylon, les essieux et la zone de travail des cuillères avant utilisation.
- Vérifiez périodiquement les dents. Retirez tout débris qui aurait pu s'accumuler et restreindre leur action.
- Vérifiez périodiquement le serrage de tous les accélérateurs.
- Assurez-vous de bien retirer tous les fertilisants non utilisés du silo immédiatement après utilisation nettoyer à l'eau pour éviter toute corrosion.

Vérification de la Vitesse Déplacement Tracteur

Vérifier la vitesse de déplacement sur un espace dégagé.

- Mesurer un espace d'essai de 30,5 m (100 ft) de long.
- Utiliser le tracteur à pleins gaz. Faire avancer le tracteur à petite vitesse et parcourir la distance d'essai. Noter le temps nécessaire pour parcourir la distance.
- Effectuer trois passages et noter le temps pour chaque passage. Le temps moyen avec la vitesse de déplacement recommandée est de 14 à 23 secondes :
  - *à 4,8 km/h (3 mph), le temps moyen doit être de 23 secondes.*
  - *à 8 km/h (5 mph), le temps moyen doit être de 14 secondes.*
- Régler la vitesse pour obtenir la vitesse recommandée.

Remisage

Remisage de L'outil

ATTENTION: Évitez les blessures!
Les dents sont tranchantes. Portez des gants et manipulez-les avec précaution. Rangez les accessoires de manière à ce que les pointes pointues soient protégées du contact.

1. Garer le tracteur en toute sécurité. *(Voir stationnement en toute sécurité dans la section SÉCURITÉ).*
2. Retirer toutes les masses et tout le matériau l'outil.
3. Déposer l'outil du tracteur.
4. Bien nettoyer l'outil. *Laisser sécher complètement.*
5. Remplacer toutes les pièces usées et endommagées.
6. Poncer légèrement toute zone rouillée et la peindre avec de l'émail.
7. Graisser les pièces mobiles.
8. Appliquer une légère couche d'huile sur toutes les dents et toutes les cuillères de carottage pour éviter la rouille.
9. Remiser l'outil dans un endroit sec avec les dents contre le mur ou le sol pour éviter tout contact accidentel.
10. Caler l'outil au-dessus du sol pour éviter le contact avec l'humidité et soulager le poids sur les pneus.
11. Placer une bâche imperméable sur l'outil en cas de remisage à l'extérieur.

Remise en Service de L'outil

ATTENTION: Évitez les blessures!
Les dents sont tranchantes. Portez des gants et manipulez-les avec précaution. Rangez les accessoires de manière à ce que les pointes pointues soient protégées du contact.

1. Lavez l'accessoire si nécessaire. *Laisser sécher complètement.*
2. Inspectez les pneus pour la détérioration.
3. Gonflez les pneus à la bonne pression.
4. Assurez-vous que toutes les pièces sont en place et que le matériel est sécurisé.

Qualité

La Qualité John Deere
Continue avec un Service de Qualité

John Deere fournit un processus pour traiter vos questions ou problèmes, le cas échéant, afin de s'assurer que la qualité du produit continue avec des pièces de qualité et un service d'assistance.

Suivez les étapes ci-dessous pour obtenir des réponses aux questions que vous pourriez avoir au sujet de votre produit.

1. Reportez-vous aux manuels de l'outil et de machine.
2. En Amérique du Nord, appelez le service à la clientèle de Brinly-Hardy Co. au 1 866 218-8622 et donnez le numéro de série du produit (si disponible) ainsi que le numéro du modèle.

Remarques:

Ce produit a été fabriqué par Brinly-Hardy Co., titulaire de licence de John Deere, situé au 3230 Industrial Pkwy, Jeffersonville, IN 47130. Si vous avez des questions ou des préoccupations à propos de l'assemblage, de l'installation ou du fonctionnement de cet accessoire, communiquez avec votre concessionnaire John Deere ou téléphonez à Brinly-Hardy Co. au 1 866 218-8622 pour obtenir de l'aide.

JOHN DEERE
LICENSED

Garantie

Garantie Limitée Pour Les Nouveaux Produits Sous Licence John Deere

A. Dispositions générales - Les garanties décrites ci-dessous sont fournies par le fabricant, Brinly Hardy Company, sur les produits sous licence John Deere à l'acheteur original de nouveaux accessoires de pelouse et de jardin auprès des concessionnaires et détaillants John Deere autorisés. En vertu de ces garanties, le fabricant réparera ou remplacera, à son gré, toute pièce couverte présentant un défaut de matériau ou de fabrication pendant la période de garantie applicable. Cependant, l'acheteur sera responsable de tout appel de service et / ou transport de produit à destination et en provenance du lieu d'affaires du concessionnaire, pour toute prime facturée pour les heures supplémentaires demandées par l'acheteur, et pour tout service et / ou maintenance non directement lié. à tout défaut couvert par les garanties ci-dessous.

B. Ce qui est justifié - Toutes les pièces de tout nouveau produit sous licence John Deere sont garanties pour le nombre de mois spécifié ci-dessous. Lorsque vous appelez, veuillez indiquer le numéro de série, le cas échéant, et le numéro de modèle.

C. Ce qui n'est pas garanti - 1) les produits utilisés; (2) tout produit qui a été altéré ou modifié d'une manière non approuvée par le fabricant; (3) Dépréciation ou dommages causés par une usure normale, un manque d'entretien raisonnable et approprié, le non-respect des consignes d'utilisation, une mauvaise utilisation, un manque de protection adéquate pendant le stockage ou un accident; (4) pièces d'entretien normal et service.

D. Sécurisation du service de garantie - Pour garantir le service de garantie, l'acheteur doit (1) signaler le défaut du produit à un revendeur agréé ou au fabricant en appelant le 866-218-8622, et demander une réparation dans le délai de garantie applicable, (2) présenter une preuve de la date de début de la garantie et (3) mettre le produit à la disposition du revendeur ou du centre de service dans un délai raisonnable.

E. Limitation des garanties implicites et autres recours - Dans la mesure permise par la loi, ni John Deere ni aucune société affiliée ne donne aucune garantie, représentation ou promesse quant à la qualité, performance ou absence de défaut de l'équipement couvert par cette garantie . Les garanties implicites de qualité marchande et d'adéquation à un usage particulier, dans la mesure applicable, seront limitées dans le temps à la période de garantie applicable indiquée sur cette page. Les seuls recours de l'acheteur en rapport avec la violation ou l'exécution de toute garantie sur les accessoires John Deere Lawn and Garden sont ceux indiqués sur cette page. En aucun cas, le concessionnaire, John Deere ou le fabricant ne sera tenu responsable des dommages accessoires ou indirects. (Remarque: Certains états n'autorisent pas les limitations sur la durée d'une garantie implicite ou l'exclusion ou la limitation des dommages accessoires ou consécutifs, les limitations et exclusions ci-dessus peuvent ne pas s'appliquer à vous.) Cette garantie vous confère un droit légal spécifique. ont également d'autres droits, qui varient d'un État à l'autre.

F. Aucune garantie du concessionnaire - Le concessionnaire vendeur ne fait aucune garantie et le concessionnaire n'a aucune autorité pour faire une déclaration ou une promesse au nom de John Deere ou du fabricant de modifier les conditions ou les limites de la garantie de quelque façon que ce soit.

Accessoires de pelouse et de jardin du fabricant	* Durée de la garantie
Châssis en Acier	2 ans
Transmission (Boîte de Vitesses)	2 ans
Poly Hoppers et Lits	2 ans
Roues	1 an
Hydraulique	1 an
Conduire des Engrenages	1 an
D'autres Pièces D'usure Normales	1 an

**Chaque période de garantie commence à la date de livraison du produit à l'acheteur.*

Enregistrez votre produit sous licence John Deere en remplissant et en postant la carte d'enregistrement de garantie ci-jointe. Pour le service à la clientèle: Veuillez appeler au 866-218-8622