LIVRET D'ENTRETIEN

Rouleau à Gazon du 36po

1019789-A
08 / 10 / 2021
Français

Version nord-américaine
Imprimé aux États-Unis

Manuel Français

Introduction

Utilisation de votre manuel d'utilisation

Lisez l'intégralité de ce manuel de l'opérateur, en particulier les informations de sécurité, avant d'utiliser.

Ce manuel est une partie importante de votre machine. Conservez tous les manuels dans un endroit pratique afin qu'ils soient facilement accessibles.

Utilisez les informations de sécurité et de fonctionnement du manuel de l'opérateur de l'accessoire, ainsi que le manuel de l'opérateur de la machine, pour utiliser et entretenir l'accessoire en toute sécurité et correctement.

Si votre manuel d'accessoires contient une section intitulée Préparation de la machine, cela signifie que vous devrez faire quelque chose à votre tracteur ou véhicule avant de pouvoir installer l'accessoire. Les sections assemblage et installation de ce manuel fournissent des informations pour assembler et installer l'accessoire sur votre tracteur ou véhicule. Utilisez la section Service pour effectuer les ajustements nécessaires et effectuer l'entretien courant de votre accessoire.

Si vous avez des questions ou des préoccupations concernant l'assemblage, l'installation ou l'utilisation de cet accessoire, consultez votre concessionnaire John Deere local.

Les informations sur la garantie de cet accessoire John Deere se trouvent dans la déclaration de garantie incluse dans ce manuel.

PRT-36JD

Compatibilité du Produit

Compatible avec les tracteurs de pelouse et de jardin.

Table des Matières

Introduction 2

Étiquettes de Sécurité 3
Sécurité . . . . . 4 - 5
Spécifications 5

Pièces 6
Montage . . . . . 7 - 9

Installatio / Dépose 10
Fonctionnement . . . . . 11 - 12
Service / Ranger 12

Garantie 14

Enregistrement des Informations sur Produit

Si vous devez contacter un centre de service agréé pour obtenir des informations sur l'entretien de votre produit, enregistrez les informations suivantes dans les espaces prévus ci-dessous.

DATE D'ACHAT:

CONCESSIONNAIRE:

TÉLÉPHONE:

Instructions d'origine Toutes les informations, illustrations et spécifications dans Ce manuel est basé sur les dernières informations disponibles au moment de la publication. Le droit est réservé à apporter des modifications à tout moment sans préavis.

Étiquettes de Sécurité

Comprendre Étiquettes de Sécurité de la Machine

Les étiquettes de sécurité de la machine présentées dans cette section sont placées dans des zones importantes de votre machine pour attirer l'attention sur les risques potentiels pour la sécurité.

Sur les étiquettes de sécurité de votre machine, les mots **DANGER, AVERTISSEMENT** et **ATTENTION** sont utilisés avec ce symbole d'alerte de sécurité. **DANGER** identifie les dangers les plus graves.

Le manuel de l'opérateur explique également tous les risques potentiels pour la sécurité chaque fois que nécessaire dans des messages de sécurité spéciaux identifiés par le mot ATTENTION et le symbole d'alerte de sécurité.

Étiquettes de Sécurité en Français ou en Espagnol

Des étiquettes de sécurité avec un contenu en français ou en espagnol sont disponibles pour cette machine auprès des revendeurs John Deere agréés. Consultez votre concessionnaire John Deere.

Avertissement

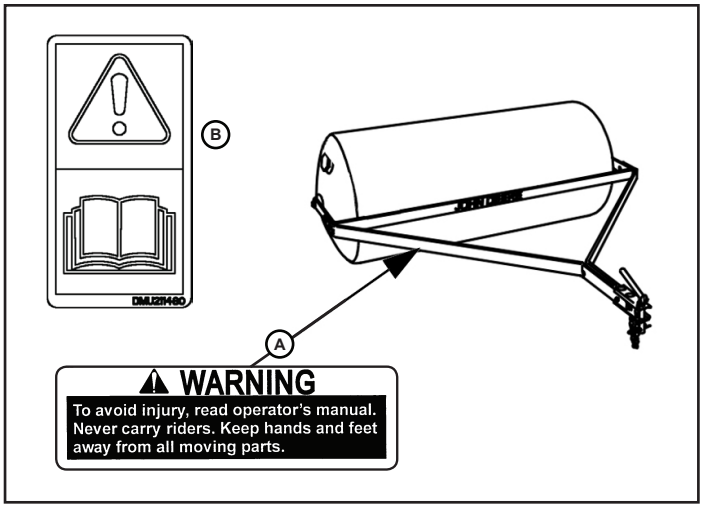

A - Avertissement - M133767

Lisez le manuel pour éviter les blessures. Ne laissez aucun passager monter sur l'accessoire remorqué. Tenez les pieds et les mains à distance des pièces mobiles.

B - Avertissement - DMU211480

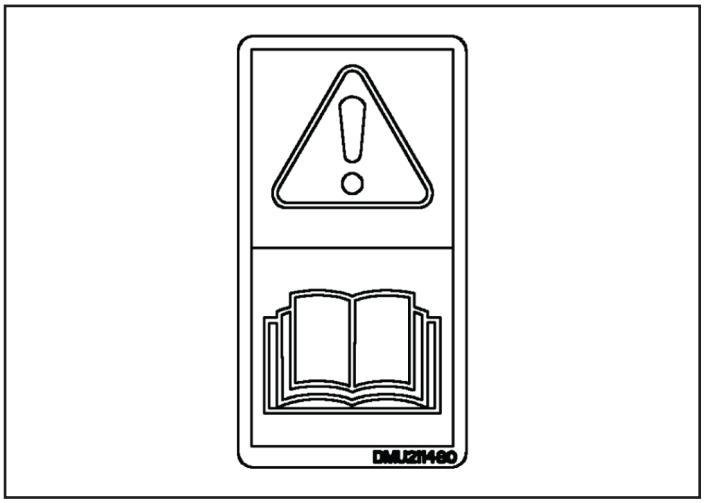

Ce manuel contient des renseignements importants concernant l'utilisation sécuritaire de l'appareil. Respectez toutes les règles de sécurité pour éviter les accidents.

Sécurité

Lire les consignes générales de sécurité, à suivre lors du fonctionnement, contenues dans le livret d'entretien pour toute information supplémentaire quant à la sécurité.

Fonctionnement en Toute Sécurité

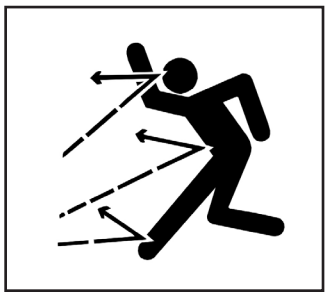

- Connaître les commandes et savoir les arrêter rapidement. Lire le livret d'entretien de la machine.
- Ne pas approcher les mains et les pieds des pièces enmouvement.
- Pour éviter des blessures ou d'endommager l'équipement, ne jamais excéder la plage de vitesse de fonctionnement recommandée de 5 à 8 km/h (3 à 5 mph).
- NE PAS essayer de déconnecter l'outil du tracteur avec des masses ou du matériau d'éparpillement restant dans l'outil.
- Observer la circulation en cas de travail à proximité d'une route ou s'il faut traverser les voies publiques.
- Ne remorquer l'outil que derrière des machines conçues à cet effet. Voir le concessionnaire John Deere pour des informations sur le produit.
- Vérifiez le fonctionnement des freins du véhicule avant d'utiliser. Ajustez ou entretenez les freins si nécessaire.
- Inspecter la machine et l'outil avant toute utilisation. S'assurer que la visserie est bien serrée. Réparer ou remplacer les pièces endommagées, usées ou manquantes. S'assurer que les protections et les garants sont en bon état et correctement fixés. Effectuer tous les réglages nécessaires avant d'utiliser la machine.
- Retirer de la surface à tondre tous les objets risquant d'être projetés ou coincés. Éloigner les personnes étrangères au travail et les animaux domestiques. Arrêter la machine si quelqu'un pénètre dans la zone de travail.
- En cas de heurt ou de collision, arrêter la machine et l'outil et les inspecter. Effectuer les réparations nécessaires avant de reprendre le travail. Effectuer l'entretien de la machine et des outils et les maintenir en bon état de fonctionnement.
- NE PAS laisser la machine sans surveillance lorsqu'elle est en marche.
- Travailler uniquement de jour ou sous un bon éclairage artificiel.
- Ne pas écouter la radio ou de la musique avec des écouteurs pendant le travail. L'utilisation et l'entretien de la machine en toute sécurité exigent une attention totale.
- Ne laisser personne, surtout pas d'enfant, monter sur la machine ou l'outil. Les passagers risquent d'être blessés, heurtés par des objets ou projetés hors de la machine. De plus, les passagers limitent le champ de vision du conducteur et rendent la conduite dangereuse.
- Cet outil est conçu pour une utilisation de soin de pelouse et des applications domestiques. Ne pas remorquer derrière un véhicule sur une voie publique ou à haute vitesse.
- Ne pas conduire la machine à haute vitesse lors du remorquage d'un bac. Avancer lentement sur les terrains accidentés.
- S'assurer que toutes les pièces sont en bon état de fonctionnement et correctement posées. Effectuer immédiatement les réparations nécessaires. Remplacer les pièces usées ou cassées. Remplacer tous les autocollants illisibles ou endommagés.
- Ne pas apporter de modifications à la machine ou aux dispositifs de sécurité. Toute modification apportée à la machine ou à l'outil sans autorisation préalable risque d'affecter son fonctionnement et d'en compromettre la sécurité.

Remorquage de Charges en Toute Sécurité

- La distance de freinage augmente avec la vitesse et le poids de la charge tractée. Rouler doucement et prévoir un délai et une distance supplémentaires pour s'arrêter.
- Le poids remorqué total ne doit pas dépasser les limites indiquées dans le livret d'entretien du véhicule remorquage.
- Une charge remorquée excessive peut provoquer une perte de traction ou une perte du contrôle dans les pentes. Réduire la charge remorquée lors du fonctionnement dans les pentes.
- Ne jamais autoriser des enfants ou à tout autre tiers dans ou sur un équipement tracté.
- N'utiliser que des attelages homologués. Ne procéder au remorquage qu'avec une machine équipée d'un attelage conçu pour le remorquage. Attacher l'outil remorqué uniquement au point d'attelage homologué.
- Suivre les recommandations du fabricant concernant les limites de poids pour l'outil remorqué et le remorquage en pente. Utiliser des contrepoids ou des masses d'alourdissement selon les recommandations du livret d'entretien de la machine.
- Ne pas prendre de virages serrés. Faire preuve de prudence supplémentaire dans les virages ou pour une utilisation dans des conditions de sol défavorables. Faire preuve de prudence en marche arrière.
- Dans les descentes, ne pas mettre la machine au point mort ou en roue libre.

Protection des Tiers

- Ne laisser personne s'approcher lorsque le bac est fonctionne.
- Avant de faire marche arrière avec le bac, regarder attentivement derrière le bac et vérifier qu'il n'y a personne.

Sécurité / Caractéristiques

Lire les consignes générales de sécurité, à suivre lors du fonctionnement, contenues dans le livret d'entretien pour toute information supplémentaire quant à la sécurité.

Ne Pas Approcher les Pieds de la Barre D'attelage

Avant de détacher l'accessoire de la plaque d'attache :

- Décharger l'accessoire remorqué.
- Arrêtez l'accessoire sur un terrain plat.
- Arrêter le moteur.
- Serrer le frein de stationnement.
- Bloquez les roues de l'accessoire remorqué.
- Ne pas mettre les pieds sous la barre d'attelage.

Porter des Vêtements Appropriés

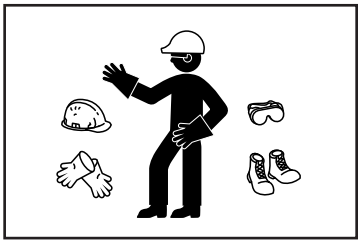

- Portez toujours des lunettes de protection lorsque vous utilisez la machine.
- Portez des vêtements ajustés et un équipement de sécurité approprié pour le travail.
- Lorsque vous utilisez cette machine, portez toujours des chaussures solides et des pantalons longs. N'utilisez pas l'équipement lorsque vous êtes pieds nus ou portez des sandales ouvertes.
- Portez un dispositif de protection approprié tel que des bouchons d'oreille. Un bruit fort peut causer une déficience ou une perte d'audition.

Stationnement en Toute Sécurité

1. Arrêter la machine sur un terrain plat, jamais sur une pente.
2. Désenclencher les lames de coupe.
3. Abaisser les outils au sol.
4. Serrer le frein de stationnement.
5. Arrêter le moteur.
6. Retirer la clé de contact.
7. Attendre l'arrêt du moteur et de toutes les pièces en mouvement avant de descendre du siège de l'opérateur.
8. Fermer le robinet de carburant si équipé.

Entretien et Sécurité

- Se familiariser avec les procédures d'entretien avant de travailler sur la machine. Travailler dans un endroit propre et sec.
- Déposer les masses et/ou le matériau de l'outil avant de déconnecter la machine du tracteur.
- Ne jamais graisser la machine, procéder à une opération d'entretien ou à des réglages lorsque la machine est en marche. S'assurer que les dispositifs de sécurité sont bien fixés et fonctionnent correctement. Veiller à ce que la visserie soit bien serrée.
- Pour éviter tout accrochage, ne pas approcher les mains, les pieds, les vêtements, les bijoux ou les cheveux longs des pièces en mouvement.
- Abaisser les accessoires au sol avant d'effectuer l'entretien de la machine. Désenclencher tous les entraînements et arrêter le moteur. Serrer le frein de stationnement et retirer la clé de contact. Laisser le moteur refroidir.
- S'assurer que toutes les pièces sont en bon état de fonctionnement et correctement posées. Effectuer immédiatement les réparations nécessaires. Remplacer les pièces usées ou cassées. Remplacer tous les autocollants usés ou endommagés.

Caractéristiques

Largeur	91 cm (36 in.)
Capacité de Remplissage	Litres (42 gal)
Poids (rempli)	176 kg (390 lb)

Les Pièces

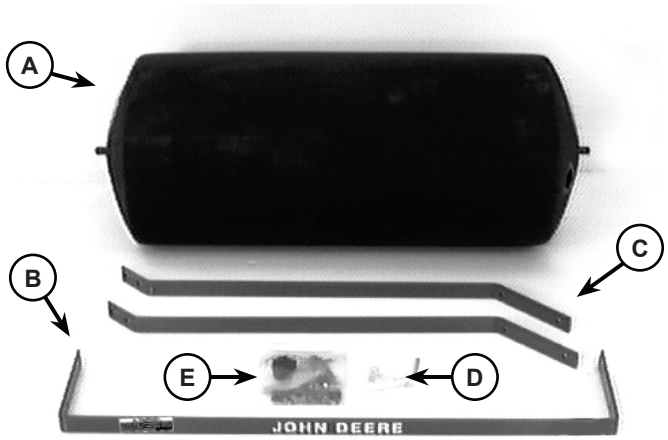

Pièces Dans la Boîte

(A)	Rouleau	1
(B)	Barre Racleuse	2
(C)	Cadre de Barre	2
(D)	Goupille	1
(E)	Sac de Pièces	1

Sac de Pièces

(F)	Chape Peinte	2
(G)	Bouchon en Plastique	1
(H)	Vis; Hex, 5/16 x 1 in.	4
(I)	Vis; Hex, 5/16 x 1-1/2 in.	2
(J)	Vis; du Chariot, 5/16 x 2-1/4 in.	2
(K)	Rondelle; Plate, 5/16 in.	2
(L)	Rondelle; Plate, 5/8 in.	4
(M)	Écrou; en Nylock, 5/16 in.	8
(N)	Palier; en Nylon, 5/8 in.	2
(O)	Circlip, 5/8 in.	2
(P)	Entretoise de cadre	1

Montage

Étape 1-A. Pose de la Barre Racleuse

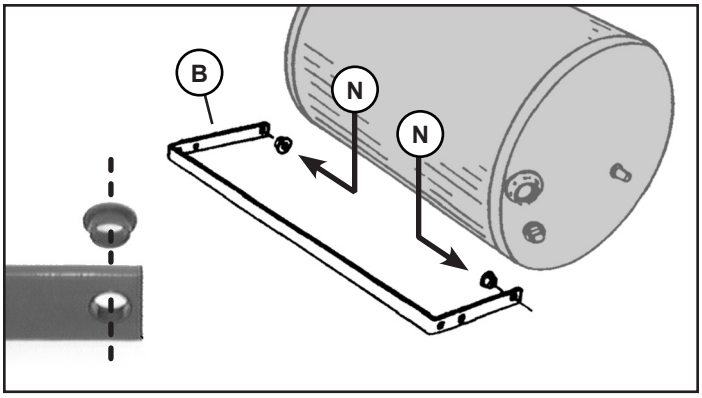

1. Insérer un palier en nylon 5/8 in. (**N**), de l'intérieur vers l'extérieur, dans le trou rond à chaque extrémité de la barre racleuse (**B**).

Étape 1-B. Pose de la Barre Racleuse

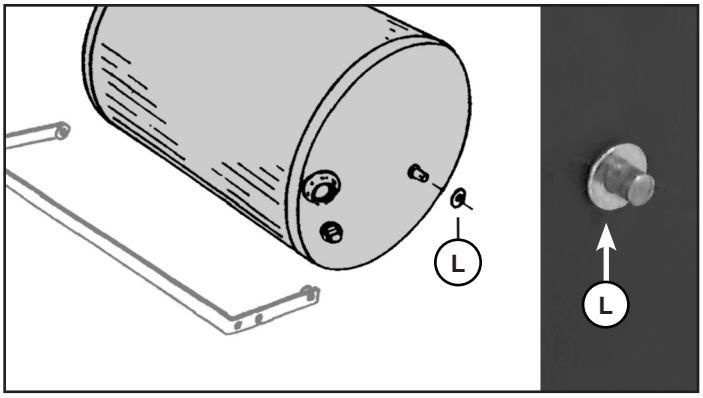

2. Retirer les bouchons en vinyle des extrémités de l'essieu du rouleau (**A**) et faire glisser une rondelle plate 5/8 in. (**L**) sur chaque extrémité.

Étape 1-C. Pose de la Barre Racleuse

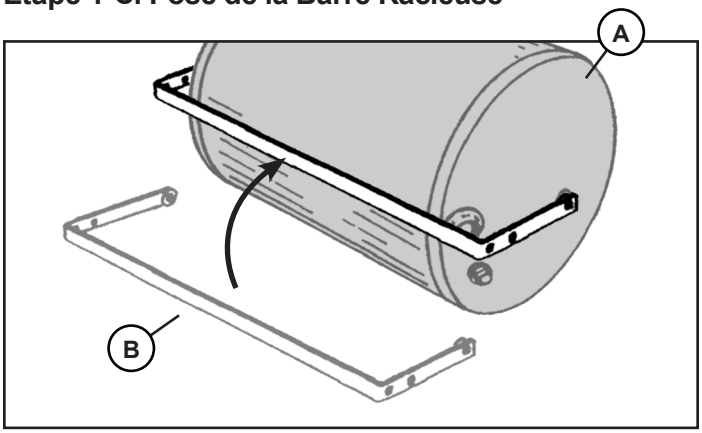

3. Faire glisser une extrémité de la barre (B) racleuse sur une extrémité du rouleau (**A**). Ouvrir ensuite l'autre extrémité de la barre racleuse et la faire glisser sur l'extrémité opposée à l'essieu du rouleau (photo).

Étape 1-D. Pose de la Barre Racleuse

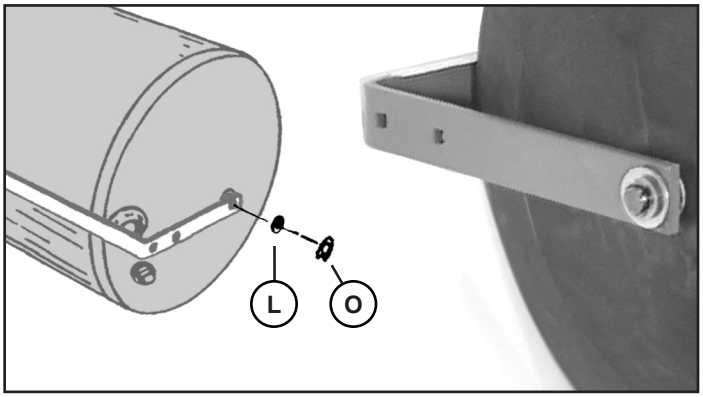

4. Poser une autre rondelle plate 5/8 in. (**L**) sur chaque extrémité de l'essieu et fixer avec un circlip 5/8 in. (**O**).

Étape 2-A. Assembler Barres de Remorquage

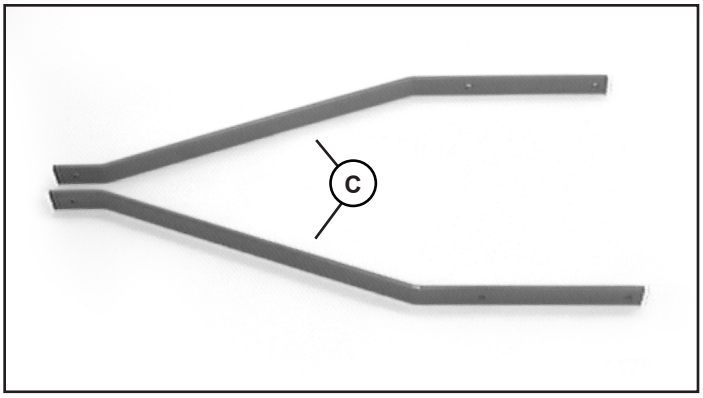

1. Aligner les barres de remorquage (**C**) comme indiqué.

Étape 2-B. Assembler Barres de Remorquage

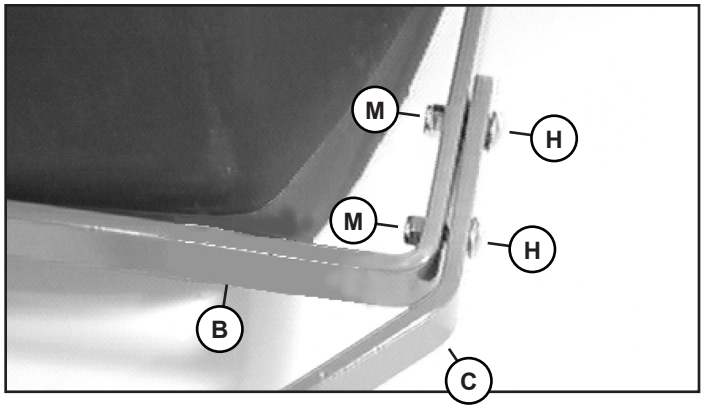

2. Attacher l'extrémité courte de chaque barre de rallonge du cadre (**C**) sur la barre racleuse (**B**) et fixer avec deux vis 5/16 x 1 in. (**H**) et deux écrous nylock 5/16-18 in. (**M**) de chaque côté.

   - Les barres de rallonge se rejoignent au centre.

   - Serrer à la main uniquement.

Étape 2-C. Assembler Barres de Remorquage

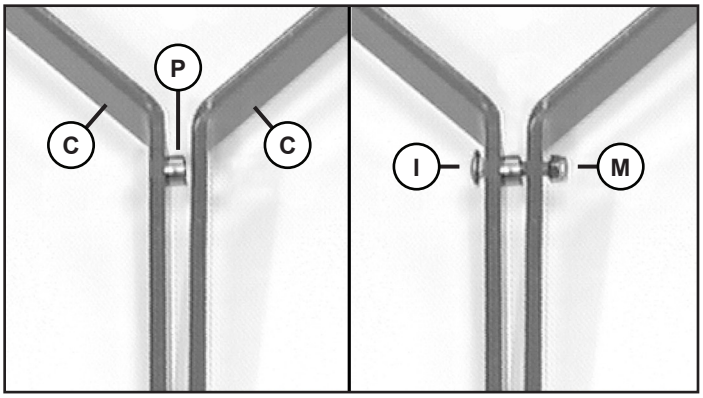

3. Positionner l'entretoise (**P**) entre les barres de rallonge (**C**).

   Utiliser les trous arrière, et fixer avec une vis 5/16 x 1-1/2 in. (**I**) et un écrou nylock 5/16 in. (**M**).

   NOTER: *Serrer à la main uniquement.*

Étape 2-D. Assembler Barres de Remorquage

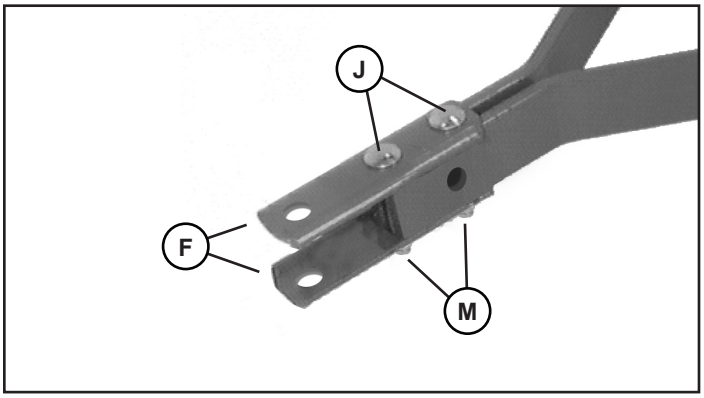

4. Monter les deux brides de chape (**F**) sur l'avant des barres de remorquage avec deux vis 5/16 x 2-1/4 in. (**J**) et deux écrous (**M**). Serrer à la main uniquement.
5. Faire coulisser la chape vers l'avant jusqu'à ce que la vis avant soit à moins de 6 mm (1/4 in.) de l'extrémité des barres de remorquage.

Étape 2-E. Assembler Barres de Remorquage

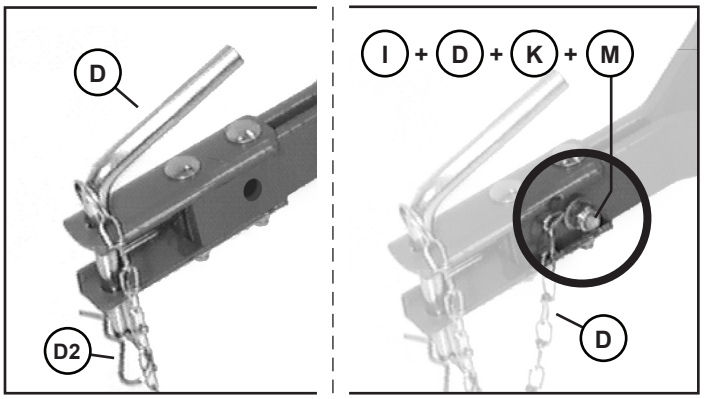

6. Poser l'axe d'attelage (**D**) dans la chape et le fixer avec la goupille (**D2**) dans la boucle de la chaîne.
7. Poser la vis 5/16 x 1-1/2 in. (**I**). Placer le crochet de la chaîne (**D**) autour de la vis et le fixer avec une rondelle plate 5/16 in. (**K**) et un écrou (**P**).

Étape 2-F. Assembler Barres de Remorquage

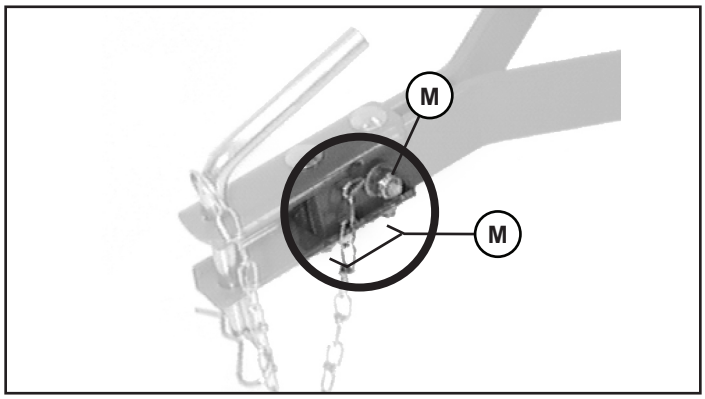

8. Aligner les barres de remorquage et la chape. Serrer les écrous (**M**) à fond.
9. Serrer l'écrou nylock (**M**) tout en maintenant le crochet de la chaîne vers l'avant et centré entre les moitiés de chape.

   Serrez complètement tous les boulons.

Étape 3.

L'assemblage est terminé!

Continuez à lire ce manuel pour obtenir des informations sur l'utilisation et l'entretien.

Installation / Détacher

Installation

1. Garer le tracteur en toute sécurité *(voir Stationnement en toute sécurité dans la section SÉCURITÉ).*
2. Placer l'outil derrière le tracteur.

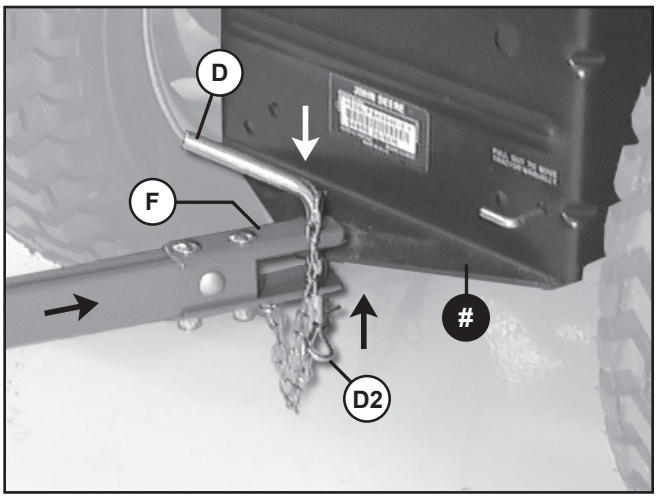

3. Mettre la chape (**F**) sur la plaque d'attelage du tracteur (**#**). Aligner les trous des axes d'attelage.
4. Poser l'axe d'attelage (**D**) dans les trous de la chape et de la plaque d'attelage (**#**).
5. Fixer la goupille (**D2**) dans le trou de l'axe d'attelage (**D**).

Détacher

1. Garer le tracteur en toute sécurité *(voir Stationnement en toute sécurité dans la section SÉCURITÉ).*

> **ATTENTION : ¡Risque de blessures!**
> NE PAS tenter de déconnecter l'outil du tracteur avec des masses ou du matériau d'éparpillement restant dans l'outil. L'outil risque de devenir instable et de provoquer des blessures.

2. Retirer toutes les masses et/ou tout le matériau de l'outil.

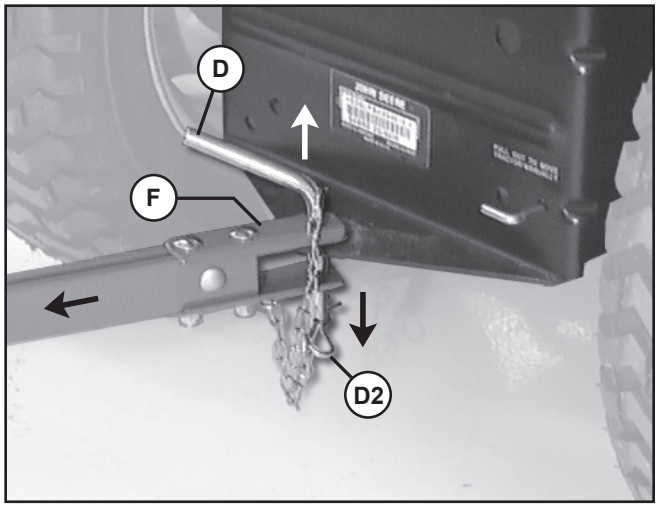

3. Déposer la goupille (**D2**).
4. Déposer l'axe d'attelage (**D**).
5. Éloigner l'outil de la plaque d'attelage du tracteur.
6. Poser l'axe d'attelage (**D**) et la goupille (**D2**) sur la chape (**F**) pour le remisage.

Quand Utiliser le Rouleau à Gazon

Utilisez le rouleau à gazon à tout moment pour tasser le nouveau gazon, les semences et le sol non nivelé.

Ajouter du Poids au Rouleau à Gazon

MISE EN GARDE: ¡Évitez les blessures! N'ajoutez jamais de poids au rouleau à gazon à moins que l'unité ne soit installée sur le tracteur.

Ne surchargez pas votre tracteur. Un rouleau complètement chargé peut peser 177 kg (390 lb).

1. Installer le rouleau à gazon sur le tracteur.

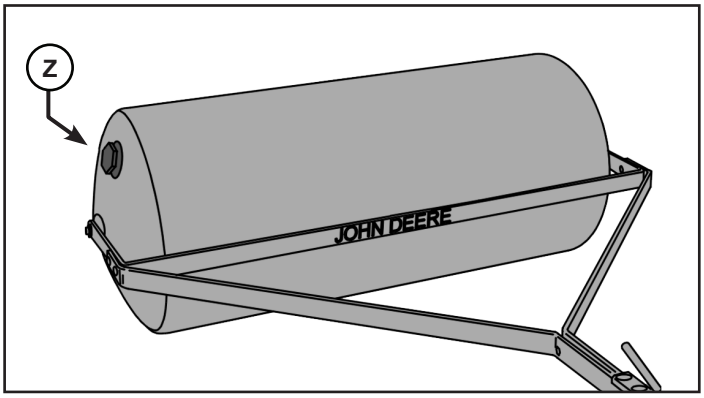

2. Retirer le bouchon (**Z**).
3. Remplir le rouleau d'eau ou de sable.

IMPORTANT: Évitez les dégâts! Le bouchon fileté peut démarrer difficilement. Faire attention à ne pas dénuder ou fausser le filetage de la fiche.

4. Installer et serrer fermement le bouchon.

Utiliser le Rouleau à Gazon en Toute Sécurité

- NE surchargez PAS votre tracteur. Un rouleau complètement chargé peut peser 176,9 kg (390 lb).
- Reportez-vous au manuel du tracteur pour déterminer la capacité de remorquage appropriée de votre tracteur.
- Lors de la marche arrière, reculez prudemment en ligne droite pour éviter un mouvement en charnière qui pourrait endommager le matériel.
- Restez attentif aux trous sur le terrain et aux autres dangers cachés.
- Ne conduisez pas à proximité de ruisseaux, de fossés et de voies publiques.
- Faites attention à la circulation lorsque vous traversez ou à proximité des routes.
- Ne remorquez votre rouleau à gazon que derrière les véhicules pour lesquels cela a été conçu : tondeuses à siège et tracteurs de pelouse et de jardin.

Vérification de la Vitesse Déplacement Tracteur

- Vérifier la vitesse de déplacement sur un espace dégagé.
- Mesurer un espace d'essai de 30,5 m (100 ft) de long.
- Utiliser le tracteur à pleins gaz. Faire avancer le tracteur à petite vitesse et parcourir la distance d'essai. Noter le temps nécessaire pour parcourir la distance.
- Effectuer trois passages et noter le temps pour chaque passage. Le temps moyen avec la vitesse de déplacement recommandée est de 14 à 23 secondes :
  - À 4,8 km/h (3 mph), le temps moyen doit être de 23 secondes.
  - À 8 km/h (5 mph), le temps moyen doit être de 14 secondes.
- Régler la vitesse pour obtenir la vitesse recommandée.

Opération, Entretien and Remisage

Utiliser le Rouleau à Gazon

ATTENTION: ¡Évitez les blessures!
Gardez les mains et les pieds éloignés de toutes les pièces mobiles. Ne transportez jamais de cavaliers.

1. Garer le tracteur en toute sécurité. *(Voir stationnement en toute sécurité dans la section SÉCURITÉ).*
2. Installer le rouleau à gazon sur le tracteur.
3. Remplir le rouleau d'eau ou de sable.
4. Conduire le tracteur jusqu'à la zone de travail.
5. Pour un fonctionnement sûr et efficace, remorquez le rouleau à gazon à une vitesse de 5 à 8 km/h (3 à 5 mph).

Entretien de L'accessoire

ATTENTION: ¡Évitez les dommages!
Manipuler avec soin.

- Pour prévenir ou éliminer la rouille, appliquez une huile légère après chaque utilisation.
- Pour la rouille qui apparaitrait sur n'importe quelle pièce de votre fixation, sablez légèrement et recouvrez d'émail.
- Vérifiez périodiquement le serrage de tous les accélérateurs.

Remisage de L'outil

1. Garer le tracteur en toute sécurité. *(Voir stationnement en toute sécurité dans la section SÉCURITÉ).*
2. Égoutter le rouleau.
3. Déposer l'outil du tracteur.
4. Bien nettoyer l'outil. Laisser sécher complètement.
5. Remplacer toutes les pièces usées et endommagées.
6. Poncer légèrement toute zone rouillée et la peindre avec de l'émail.
7. Graisser les pièces mobiles.
8. Remiser l'outil dans un endroit sec.
9. Caler l'outil au-dessus du sol pour éviter le contact avec l'humidité et soulager le poids sur les pneus.
10. Placer une bâche imperméable sur l'outil en cas de remisage à l'extérieur.

Remise en Service de L'outil

1. Lavez l'accessoire si nécessaire. *Laisser sécher complètement.*
2. Assurez-vous que toutes les pièces sont en place et que le matériel est sécurisé.

Qualité

La Qualité John Deere Continue avec un Service de Qualité

John Deere fournit un processus pour traiter vos questions ou problèmes, le cas échéant, afin de s'assurer que la qualité du produit continue avec des pièces de qualité et un service d'assistance.

Suivez les étapes ci-dessous pour obtenir des réponses aux questions que vous pourriez avoir au sujet de votre produit.

1. Reportez-vous aux manuels de l'outil et de la machine.
2. En Amérique du Nord, appelez le service à la clientèle de Brinly-Hardy Co. au 1 866 218-8622 et donnez le numéro de série du produit (si disponible) ainsi que le numéro du modèle.

Ce produit a été fabriqué par Brinly-Hardy Co., titulaire de licence de John Deere, situé au 3230 Industrial Pkwy, Jeffersonville, IN 47130. Si vous avez des questions ou des préoccupations à propos de l'assemblage, de l'installation ou du fonctionnement de cet accessoire, communiquez avec votre concessionnaire John Deere ou téléphonez à Brinly-Hardy Co. au 1 866 218-8622 pour obtenir de l'aide.

JOHN DEERE
LICENSED

Garantie

Garantie Limitée Pour Les Nouveaux Produits Sous Licence John Deere

A. Dispositions générales - Les garanties décrites ci-dessous sont fournies par le fabricant, Brinly Hardy Company, sur les produits sous licence John Deere à l'acheteur original de nouveaux accessoires de pelouse et de jardin auprès des concessionnaires et détaillants John Deere autorisés. En vertu de ces garanties, le fabricant réparera ou remplacera, à son gré, toute pièce couverte présentant un défaut de matériau ou de fabrication pendant la période de garantie applicable. Cependant, l'acheteur sera responsable de tout appel de service et / ou transport de produit à destination et en provenance du lieu d'affaires du concessionnaire, pour toute prime facturée pour les heures supplémentaires demandées par l'acheteur, et pour tout service et / ou maintenance non directement lié. à tout défaut couvert par les garanties ci-dessous.

B. Ce qui est justifié - Toutes les pièces de tout nouveau produit sous licence John Deere sont garanties pour le nombre de mois spécifié ci-dessous. Lorsque vous appelez, veuillez indiquer le numéro de série, le cas échéant, et le numéro de modèle.

C. Ce qui n'est pas garanti - 1) les produits utilisés; (2) tout produit qui a été altéré ou modifié d'une manière non approuvée par le fabricant; (3) Dépréciation ou dommages causés par une usure normale, un manque d'entretien raisonnable et approprié, le non-respect des consignes d'utilisation, une mauvaise utilisation, un manque de protection adéquate pendant le stockage ou un accident; (4) pièces d'entretien normal et service.

D. Sécurisation du service de garantie - Pour garantir le service de garantie, l'acheteur doit (1) signaler le défaut du produit à un revendeur agréé ou au fabricant en appelant le 866-218-8622, et demander une réparation dans le délai de garantie applicable, (2) présenter une preuve de la date de début de la garantie et (3) mettre le produit à la disposition du revendeur ou du centre de service dans un délai raisonnable.

E. Limitation des garanties implicites et autres recours - Dans la mesure permise par la loi, ni John Deere ni aucune société affiliée ne donne aucune garantie, représentation ou promesse quant à la qualité, performance ou absence de défaut de l'équipement couvert par cette garantie . Les garanties implicites de qualité marchande et d'adéquation à un usage particulier, dans la mesure applicable, seront limitées dans le temps à la période de garantie applicable indiquée sur cette page. Les seuls recours de l'acheteur en rapport avec la violation ou l'exécution de toute garantie sur les accessoires John Deere Lawn and Garden sont ceux indiqués sur cette page. En aucun cas, le concessionnaire, John Deere ou le fabricant ne sera tenu responsable des dommages accessoires ou indirects. (Remarque: Certains états n'autorisent pas les limitations sur la durée d'une garantie implicite ou l'exclusion ou la limitation des dommages accessoires ou consécutifs, les limitations et exclusions ci-dessus peuvent ne pas s'appliquer à vous.) Cette garantie vous confère un droit légal spécifique. ont également d'autres droits, qui varient d'un État à l'autre.

F. Aucune garantie du concessionnaire - Le concessionnaire vendeur ne fait aucune garantie et le concessionnaire n'a aucune autorité pour faire une déclaration ou une promesse au nom de John Deere ou du fabricant de modifier les conditions ou les limites de la garantie de quelque façon que ce soit.

Accessoires de pelouse et de jardin du fabricant	* Durée de la garantie
Châssis en Acier	2 ans
Transmission (Boîte de Vitesses)	2 ans
Poly Hoppers et Lits	2 ans
Roues	1 an
Hydraulique	1 an
Conduire des Engrenages	1 an
D'autres Pièces D'usure Normales	1 an

**Chaque période de garantie commence à la date de livraison du produit à l'acheteur.*

Enregistrez votre produit sous licence John Deere en remplissant et en postant la carte d'enregistrement de garantie ci-jointe. Pour le service à la clientèle: Veuillez appeler au 866-218-8622