LIVRET D'ENTRETIEN

Déchaumeuse

1018304-B
06 / 18 / 2018
Français

Version nord-américaine
Imprimé aux États-Unis

Introduction

Utilisation de votre manuel d'utilisation

Lire ce manuel d'utilisation en entier, en particulier les informations de sécurité, avant de l'utiliser.

Ce manuel est une partie importante de votre machine. Conservez tous les manuels dans un endroit pratique pour pouvoir y accéder facilement.

Utilisez les informations de sécurité et d'utilisation du manuel d'utilisation de l'accessoire, ainsi que le manuel d'utilisation de la machine, pour utiliser et entretenir l'accessoire de manière sûre et correcte.

Si votre manuel de pièces jointes comporte une section appelée Préparation de la machine, cela signifie que vous devrez faire quelque chose à votre tracteur ou véhicule avant de pouvoir installer l'accessoire. Les sections Assemblage et Installation de ce manuel fournissent des informations pour assembler et installer l'accessoire sur votre tracteur ou votre véhicule. Utilisez la section Service pour apporter les ajustements et les services de routine nécessaires à votre pièce jointe.

Si vous avez des questions ou des préoccupations concernant le montage, l'installation ou l'utilisation de cette pièce, consultez votre revendeur John Deere local.

Informations de garantie sur cette pièce jointe John Deere se trouve dans la déclaration de garantie incluse dans ce manuel.

Table des matières

Introduction	2
Étiquettes de sécurité	3
Sécurité	4
Montage	6
Installation	10
Fonctionnement	10
Dépose et ranger	14
Spécifications et entretien	15
Garantie	16

Compatibilité du produit

Compatible avec les tracteurs de pelouse et de jardin.

Instructions d'origine Toutes les informations, illustrations et spécifications dans Ce manuel est basé sur les dernières informations disponibles au moment de la publication. Le droit est réservé à apporter des modifications à tout moment sans préavis.

Étiquettes de sécurité

Comprendre les étiquettes de sécurité de la machine

Les étiquettes de sécurité de la machine illustrées dans cette section sont placées dans des zones importantes de votre machine pour attirer l'attention sur les risques de sécurité potentiels.

Sur les étiquettes de sécurité de votre machine, les mots **DANGER, AVERTISSEMENT** et **ATTENTION** sont utilisés avec ce symbole d'alerte de sécurité. DANGER identifie les dangers les plus graves.

Le manuel d'utilisation explique également tous les risques de sécurité potentiels lorsque cela est nécessaire dans les messages de sécurité spéciaux identifiés par le mot «ATTENTION» et le symbole d'alerte de sécurité.

Remplacez les étiquettes de sécurité manquantes ou endommagées. Utilisez ce manuel de l'opérateur pour placer correctement les étiquettes de sécurité.

Il peut y avoir plus d'informations de sécurité sur les pièces et composants provenant des fournisseurs qui ne sont pas reproduites dans ce manuel de l'opérateur.

Étiquettes de sécurité françaises et espagnoles et manuel d'utilisation

Des manuels d'utilisation et des étiquettes de sécurité avec un contenu en français ou en espagnol sont disponibles pour cette machine par l'intermédiaire des concessionnaires agréés John Deere. Voyez votre concessionnaire John Deere.

AVERTISSEMENT

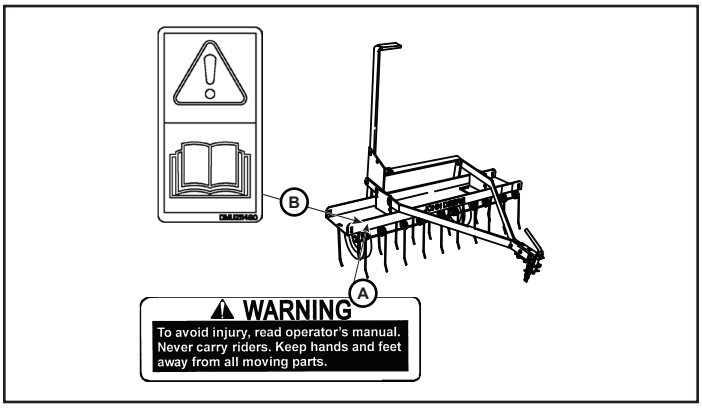

REMARQUE: Utilisez le numéro d'étiquette indiqué ci-dessus pour repérer le texte complet du message d'étiquette de sécurité suivant cette illustration. Aucune étiquette avec texte n'est requise dans certaines régions du monde. Votre produit pourrait ne pas comporter toutes ces étiquettes.

A - Avertissement - M133767

B - Avertissement - DMU211480

A - Avertissement - M133767

Lisez le manuel pour éviter les blessures. Ne laissez aucun passager monter sur l'accessoire remorqué. Tenez les pieds et les mains à distance des pièces mobiles.

B - Avertissement - DMU211480

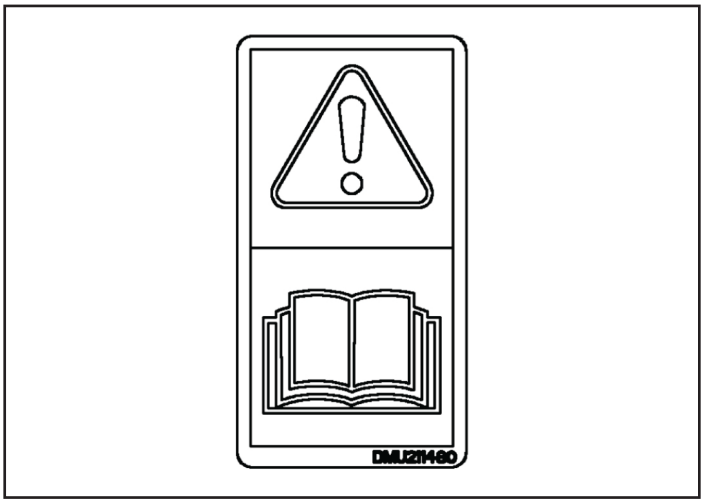

Ce manuel contient des renseignements importants concernant l'utilisation sécuritaire de l'appareil. Respectez toutes les règles de sécurité pour éviter les accidents.

Sécurité

Sécurité

Lire les consignes générales de sécurité, à suivre lors du fonctionnement, contenues dans le livret d'entretien pour toute information supplémentaire quant à la sécurité.

Fonctionnement en toute sécurité

- Connaître les commandes et savoir les arrêter rapidement. Lire le livret d'entretien de la machine.
- Ne pas approcher les mains et les pieds des pièces enmouvement.
- Pour éviter des blessures ou d'endommager l'équipement, ne jamais excéder la plage de vitesse de fonctionnement recommandée de 5 à 8 km/h (3 à 5 mph).
- NE PAS essayer de déconnecter l'outil du tracteur avec des masses ou du matériau d'éparpillement restant dans l'outil.
- La pointe des dents est extrêmement tranchante. Portez des gants et faites attention.
- Remiser l'outil avec les dents contre le mur ou le sol pour éviter tout contact accidentel.
- Observer la circulation en cas de travail à proximité d'une route ou s'il faut traverser les voies publiques.
- Ne remorquer l'outil que derrière des machines conçues à cet effet. Voir le concessionnaire John Deere pour des informations sur le produit.
- Inspecter la machine et l'outil avant toute utilisation. S'assurer que la visserie est bien serrée. Réparer ou remplacer les pièces endommagées, usées ou manquantes. S'assurer que les protections et les garants sont en bon état et correctement fixés. Effectuer tous les réglages nécessaires avant d'utiliser la machine.
- Retirer de la surface à tondre tous les objets risquant d'être projetés ou coincés. Éloigner les personnes étrangères au travail et les animaux domestiques. Arrêter la machine si quelqu'un pénètre dans la zone de travail.
- En cas de heurt ou de collision, arrêter la machine et l'outil et les inspecter. Effectuer les réparations nécessaires avant de reprendre le travail. Effectuer l'entretien de la machine et des outils et les maintenir en bon état de fonctionnement.
- NE PAS laisser la machine sans surveillance lorsqu'elle est en marche.
- Travailler uniquement de jour ou sous un bon éclairage artificiel.
- Ne pas écouter la radio ou de la musique avec des écouteurs pendant le travail. L'utilisation et l'entretien de la machine en toute sécurité exigent une attention totale.
- Ne laisser personne, surtout pas d'enfant, monter sur la machine ou l'outil. Les passagers risquent d'être blessés, heurtés par des objets ou projetés hors de la machine. De plus, les passagers limitent le champ de vision du conducteur et rendent la conduite dangereuse.
- Cet outil est conçu pour une utilisation de soin de pelouse et des applications domestiques. Ne pas remorquer derrière un véhicule sur une voie publique ou à haute vitesse.
- Vérifier le fonctionnement des freins de la machine avant toute utilisation. Effectuer le réglage ou l'entretien des freins selon le besoin.
- Ne pas conduire la machine à haute vitesse lors du remorquage d'un bac. Avancer lentement sur les terrains accidentés.
- S'assurer que toutes les pièces sont en bon état de fonctionnement et correctement posées. Effectuer immédiatement les réparations nécessaires. Remplacer les pièces usées ou cassées. Remplacer tous les autocollants illisibles ou endommagés.
- Ne pas apporter de modifications à la machine ou aux dispositifs de sécurité. Toute modification apportée à la machine ou à l'outil sans autorisation préalable risque d'affecter son fonctionnement et d'en compromettre la sécurité.

Remorquage de Charges en Toute Sécurité

- La distance de freinage augmente avec la vitesse et le poids de la charge tractée. Rouler doucement et prévoir un délai et une distance supplémentaires pour s'arrêter.
- Le poids remorqué total ne doit pas dépasser les limites indiquées dans le livret d'entretien du véhicule de remorquage.
- Une charge remorquée excessive peut provoquer une perte de traction ou une perte du contrôle dans les pentes. Réduire la charge remorquée lors du fonctionnement dans les pentes.
- Ne jamais autoriser des enfants ou à tout autre tiers dans ou sur un équipement tracté.
- N'utiliser que des attelages homologués. Ne procéder au remorquage qu'avec une machine équipée d'un attelage conçu pour le remorquage. Attacher l'outil remorqué uniquement au point d'attelage homologué.
- Suivre les recommandations du fabricant concernant les limites de poids pour l'outil remorqué et le remorquage en pente. Utiliser des contrepoids ou des masses d'alourdissement selon les recommandations du livret d'entretien de la machine.
- Ne pas prendre de virages serrés. Faire preuve de prudence supplémentaire dans les virages ou pour une utilisation dans des conditions de sol défavorables. Faire preuve de prudence en marche arrière.
- Dans les descentes, ne pas mettre la machine au point mort ou en roue libre.

Protection des Tiers

- Ne laisser personne s'approcher lorsque le bac est fonctionne.
- Avant de faire marche arrière avec le bac, regarder attentivement derrière le bac et vérifier qu'il n'y a personne.

Ne Pas Approcher les Pieds de la Barre D'attelage

Avant de détacher l'accessoire de la plaque d'attache :

- Décharger l'accessoire remorqué.
- Arrêtez l'accessoire sur un terrain plat.
- Arrêter le moteur.
- Serrer le frein de stationnement.
- Bloquez les roues de l'accessoire remorqué.
- Ne pas mettre les pieds sous la barre d'attelage.

Porter des Vêtements Appropriés

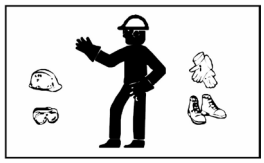

- Portez toujours des lunettes de protection lorsque vous utilisez la machine.
- Portez des vêtements ajustés et un équipement de sécurité approprié pour le travail.
- Lorsque vous utilisez cette machine, portez toujours des chaussures solides et des pantalons longs. N'utilisez pas l'équipement lorsque vous êtes pieds nus ou portez des sandales ouvertes.
- Portez un dispositif de protection approprié tel que des bouchons d'oreille. Un bruit fort peut causer une déficience ou une perte d'audition.

Entretien et sécurité

- Se familiariser avec les procédures d'entretien avant de travailler sur la machine. Travailler dans un endroit propre et sec.
- Déposer les masses et/ou le matériau de l'outil avant de déconnecter la machine du tracteur.
- Ne jamais graisser la machine, procéder à une opération d'entretien ou à des réglages lorsque la machine est en marche. S'assurer que les dispositifs de sécurité sont bien fixés et fonctionnent correctement. Veiller à ce que la visserie soit bien serrée.
- Pour éviter tout accrochage, ne pas approcher les mains, les pieds, les vêtements, les bijoux ou les cheveux longs des pièces en mouvement.
- Abaisser les accessoires au sol avant d'effectuer l'entretien de la machine. Désenclencher tous les entraînements et arrêter le moteur. Serrer le frein de stationnement et retirer la clé de contact. Laisser le moteur refroidir.
- S'assurer que toutes les pièces sont en bon état de fonctionnement et correctement posées. Effectuer immédiatement les réparations nécessaires. Remplacer les pièces usées ou cassées. Remplacer tous les autocollants usés ou endommagés.

Stationnement en toute sécurité

1. Arrêter la machine sur un terrain plat, jamais sur une pente.
2. Désenclencher les lames de coupe.
3. Abaisser les outils au sol.
4. Serrer le frein de stationnement.
5. Arrêter le moteur.
6. Retirer la clé de contact.
7. Attendre l'arrêt du moteur et de toutes les pièces en mouvement avant de descendre du siège de l'opérateur.
8. Fermer le robinet de carburant si équipé.

Montage

Identification des pièces

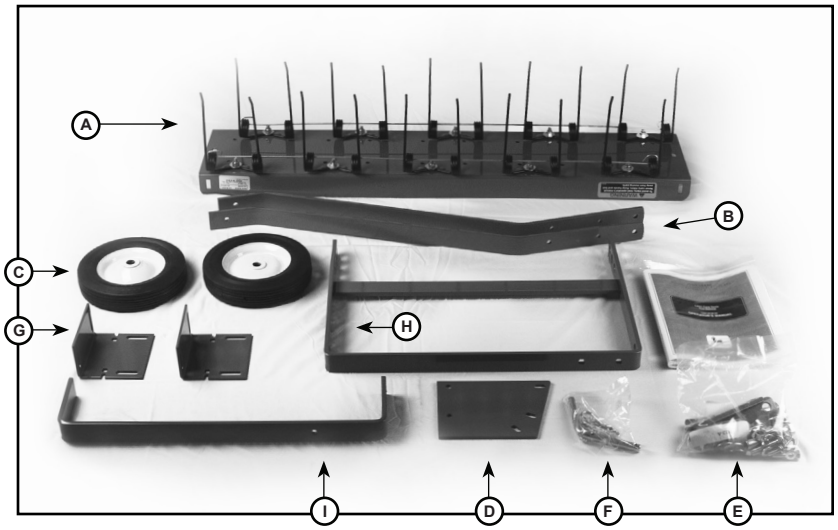

Boîte de pièces

Plateau (A)	1
Barre de remorquage (B)	2
Roues (C)	2
Plaque de verrouillage (D)	1
Sac de visserie (E)	1
Goupille (F)	1
Support de montage (G)	2
Cadre (H)	1
Poignée de relevage (I)	1

Sac de visserie

Poignée de commande en vinyle	1
Bague de pivot plaquée, 3/8 in.	2
Chape peinte	2
Ressort	1
Vis 5/16 x 1-1/4 in.	2
Vis hexagonale, 5/16 in. x 1-1/2 in.	1
Vis 5/16 x 2 in.	1
Vis 5/16 x 2-1/4 in.	2
Vis hexagonale, 3/8 in. x 1-1/4 in.	1
Vis hexagonale, 3/8 in. x 1-1/2 in.	1
Écrou hexagonal, 5/8 in. x 3-1/4 in.	2
Écrou, 5/8 in.	4
Rondelle de blocage, 5/8 in.	2
Rondelle plate, 5/16 in.	2
Rondelle plate, 3/8 in.	2
Rondelle plate, 5/8 in.	4
Écrou, 3/8 in.	2
Écrou, 5/16 in.	1
Rondelle de blocage, 5/16 in.	1
Goupille de relevage	1
Vis 5/16 x 1 in.	7
Écrou hexagonaux avec insert en nylon, 5/16 in.	13

Montage

Étape 1. Barres de remorquage

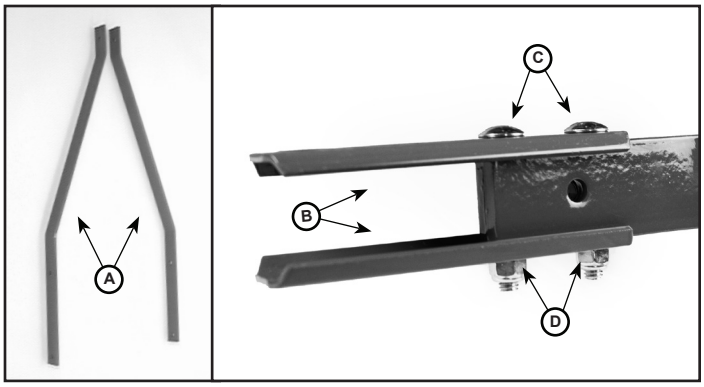

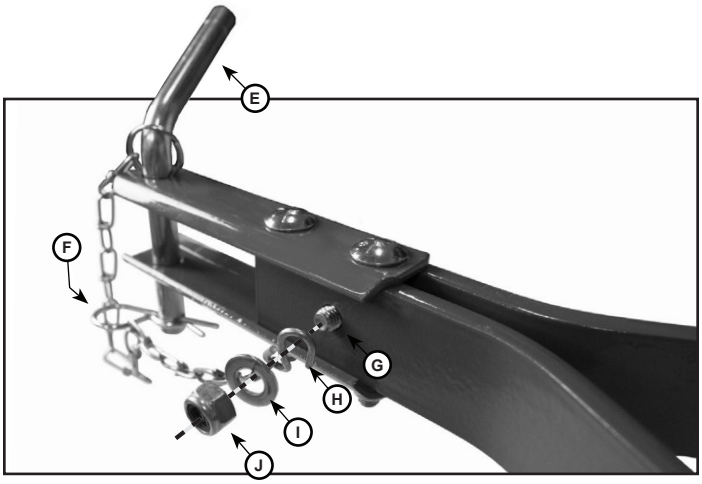

1. Aligner les barres de remorquage (A) comme indiqué.
2. Monter les deux brides de chape (B) sur l'avant des barres de remorquage avec deux vis 5/16 x 2-1/4 in. (C) et deux écrous (D). **Serrer à la main uniquement.**
3. Faire coulisser la chape vers l'avant jusqu'à ce que la vis avant soit à moins de 6 mm (1/4 in.) de l'extrémité des barres de remorquage.
4. Poser l'axe d'attelage (E) dans la chape et le fixer avec la goupille (F) dans la boucle de la chaîne.
5. Poser la vis 5/16 x 1-1/2 in. (G). Placer le crochet de la chaîne (H) autour de la vis et le fixer avec une rondelle plate 5/16 in. (I) et un écrou (J).
6. Aligner les barres de remorquage et la chape. Serrer les écrous (D) à fond.
7. Serrer l'écrou nylock (J) tout en maintenant le crochet de la chaîne vers l'avant et centré entre les moitiés de chape.

Étape 2-A. Pose des barres de remorquage sur le plateau

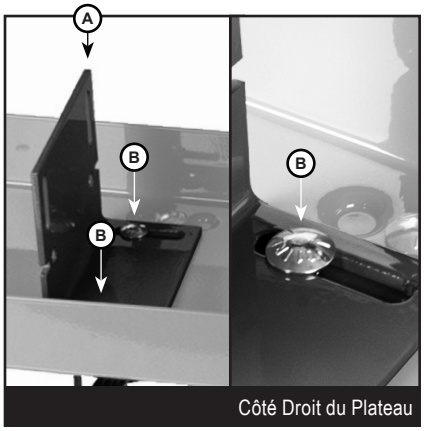

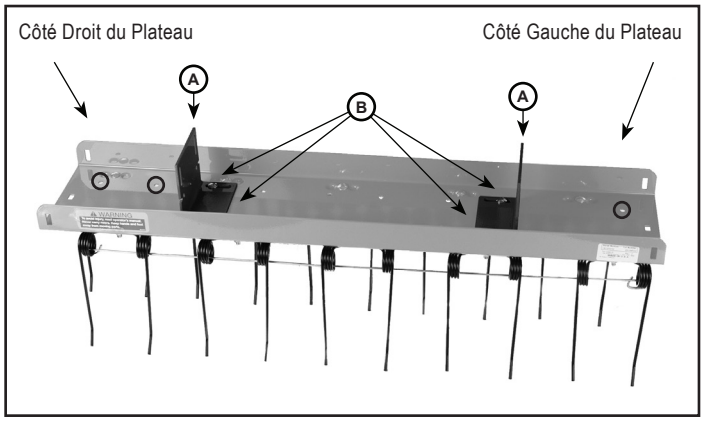

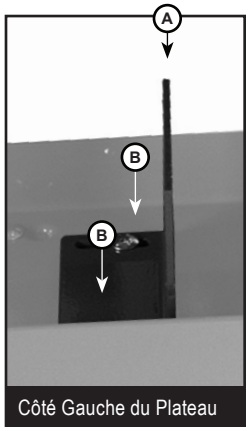

1. À l'aide du troisième jeu de trous sur le côté droit, fixer les deux supports de montage (A) sur le plateau de dents avec la petite bride reposant sur la surface du plateau et faisant face à l'intérieur. Fixer avec deux vis 5/16 x 1 in. et des écrous (B).

   Serrer à la main uniquement.

2. À l'aide du deuxième jeu de trou sur le côté gauche du plateau, fixer les deux supports de montage (A) sur le plateau de dents avec la petite bride reposant sur la surface du plateau et faisant face à l'intérieur. Fixer avec deux vis 5/16 x 1 in. et des écrous (B).

   Serrer à la main uniquement.

Step 2-B. Pose des barres de remorquage sur le plateau

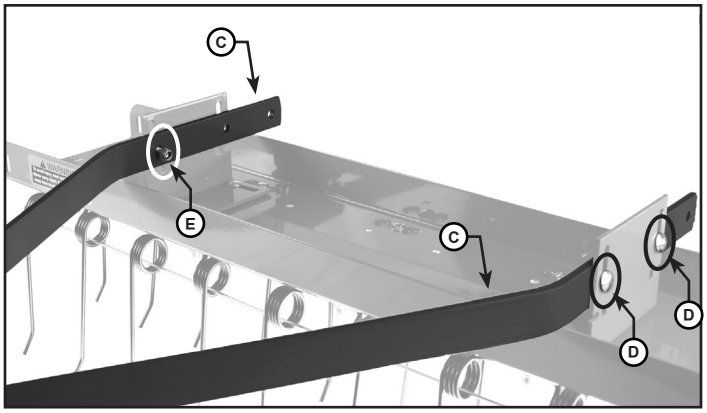

2. Attacher les barres de remorquage (C) sur les surfaces intérieures des supports de montage à l'aide de vis 5/16 x 1 in. (D) et d'écrous (E). **Serrer à la main uniquement.**

Step 2-C. Pose des barres de remorquage sur le plateau

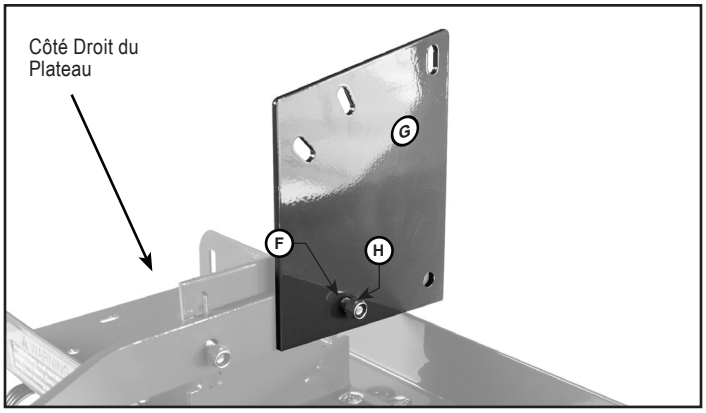

3. Aligner le trou (F) dans la plaque de verrouillage de relevage (G) sur les trous de la barre de remorquage et du support de montage. Attacher la plaque de verrouillage de relevage sur l'intérieur de la barre de remorquage avec une vis 5/16 x 1-1/4 in. et un écrou (H). **Serrer à la main uniquement.**

Étape 3-A. Pose du cadre et de la poignée de relevage

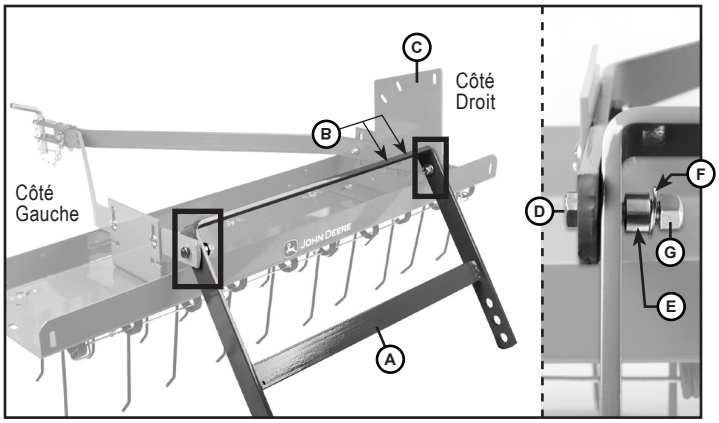

1. Attacher le cadre (A) (le côté avec deux trous (B) à côté de la plaque de verrouillage de relevage) sur les trous arrière des barres de remorquage et la plaque de verrouillage de relevage sur le côté droit (C).

   Fixer avec (D) une vis hexagonale 3/8 x 1-1/4 in. (côté gauche) et une vis 3/8 x 1-1/2 in. (côté droit de la plaque de verrouillage de relevage), des bagues 3/8 in. (E), des rondelles plates 3/8 in. (F) et fixer avec des écrous 3/8 in. (G). **Serrer de façon à ce la barre soit fixée mais puisse pivoter.**

   Serrer tout le matériel complètement.

Étape 3-B. Pose du cadre et de la poignée de relevage

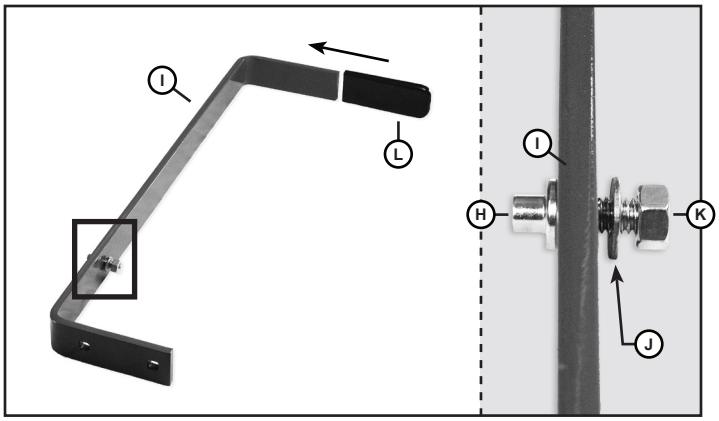

2. Pré-monter la broche de verrouillage du relevage (H) dans le trou de la poignée de relevage (I) avec la broche du côté opposé de la courbure de la poignée de relevage. Fixer avec une rondelle 5/16 in. (J) et un écrou 5/16 in. (K). **Serrer fermement.**
3. Faire glisser la poignée en vinyle (L) sur l'extrémité de la poignée de relevage.

Étape 3-C. Pose du cadre et de la poignée de relevage

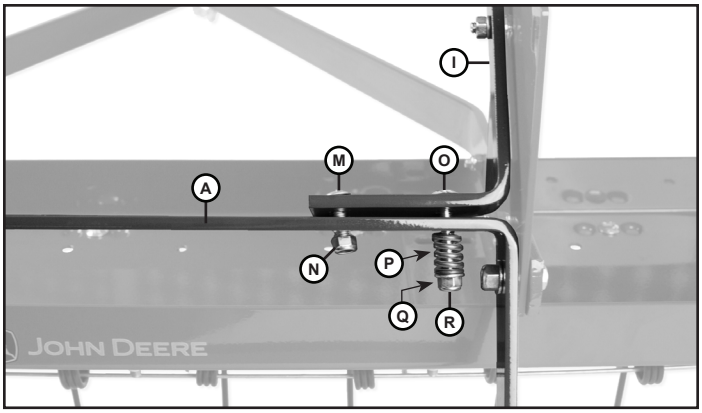

4. Fixer la poignée de relevage (I) sur les trous en haut du cadre (A) avec une vis 5/16 x 1-1/4 in. (M) et un écrou (N).

   Ajouter une vis 5/16 x 2 in. (O), un ressort (P), une rondelle plate (Q), et un écrou (R).
5. Pousser la poignée de relevage contre la plaque de verrouillage et serrer les vis jusqu'à ce que les écrous n'aient que deux filets exposés.

Étape 4-B. Pose des roues

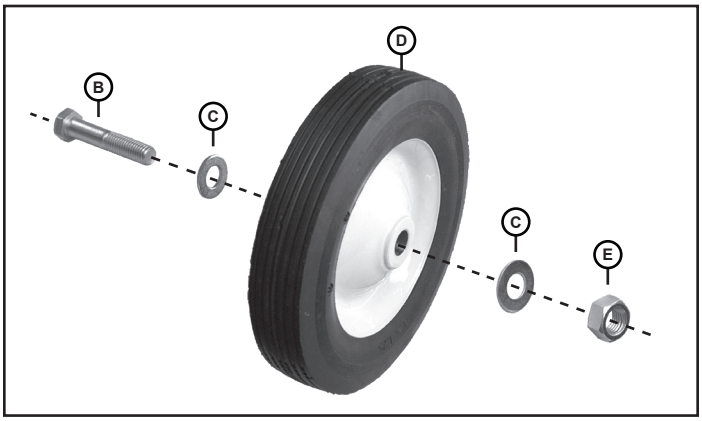

2. Poser une rondelle plate 5/8 in. (C) sur la vis hexagonale 5/8 x 3 in. (B).
3. Faire glisser la roue (D) sur la vis (B) de façon à ce que la surface plate du moyeu (non arrondie) soit contre la rondelle et la tête de la vis.
4. Poser la rondelle plate 5/8 in. (C) et un écrou 5/8 in. (E) sur l'extrémité fileté de la vis. Serrer l'écrou suffisamment pour que la roue puisse tourner librement.

Étape 4-A. Pose des roues

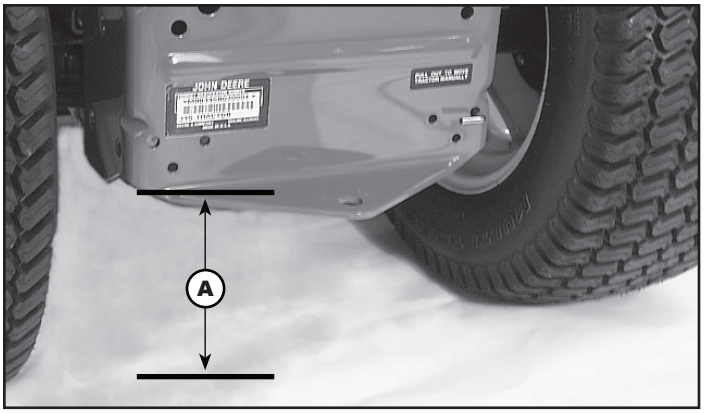

1. Mesurer la distance **(A)** du sol au haut de la plaque d'attelage, le tracteur garé sur une surface horizontale.

Étape 4-C. Pose des roues

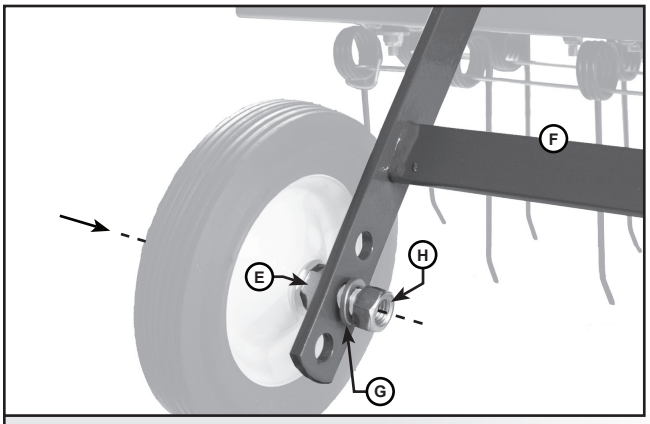

NOTE : Si la longueur **(A)** *est supérieure ou égale à 22,9 cm (9 in.), fixer la roue sur le trou milieu de la bride de roue (F). Utiliser le trou inférieur si la mesure est inférieure.*

5. Poser la roue sur l'extérieur de la bride de roue (F). Fixer avec une rondelle (G) et un écrou 5/8 in. (H).
6. Maintenir une clé sur l'écrou (E) et serrer l'écrou (H) à fond.
7. Répéter la procédure pour l'autre roue.

Pose de l'outil remorqué

1. Garer le tracteur en toute sécurité (voir Stationnement en toute sécurité dans la section SÉCURITÉ).
2. Placer l'outil derrière le tracteur.

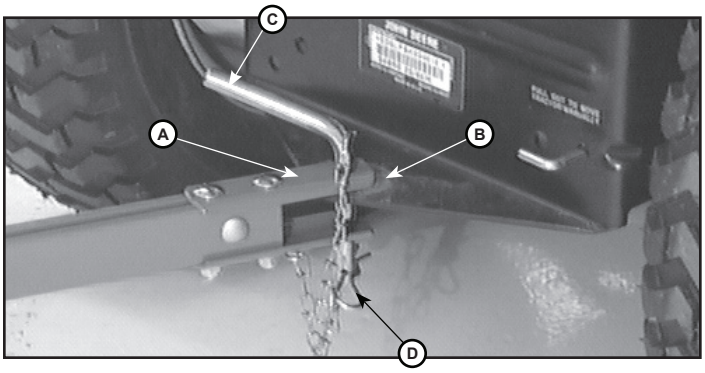

3. Mettre la chape (A) sur la plaque d'attelage du tracteur (B). Aligner les trous des axes d'attelage.
4. Poser l'axe d'attelage (C) dans les trous de la chape et de la plaque d'attelage.
5. Fixer la goupille (D) dans le trou de l'axe d'attelage.

Étape 1. Quand utiliser la déchaumeuse

La meilleure période pour le déchaumage est le printemps ou l'automne. La hauteur de l'herbe doit être inférieure à 76 mm (3 in.) pour une action correcte des dents.

Le déchaumage de printemps permet à l'herbe de pousser et de se renforcer avant l'été alors qu'un traitement d'automne empêche les nuisibles de trouver une aire de reproduction fertile dans le gazon.

La déchaumeuse remorquée de John Deere permet de retirer l'excès de chaume.

Étape 2-A. Sélection des positions de fonctionnement

ATTENTION : Risque de blessures ! N'utiliser la poignée de relevage que si l'outil est posé sur le tracteur.

La poignée de relevage est sous tension lors de l'utilisation de lest dans le plateau de masses. Déplacer la poignées dans différentes positions avec précaution.

Ne pas approcher les mains et les pieds des dents lors de l'abaissement au sol.

1. Garer le tracteur en toute sécurité (voir Stationnement en toute sécurité dans la section SÉCURITÉ).
2. Poser la déchaumeuse sur le tracteur.
3. Pousser la poignée de relevage (A) vers le côté gauche de la machine en l'éloignant de la plaque de verrouillage du relevage (B).

Étape 2-B. Sélection des positions de fonctionnement

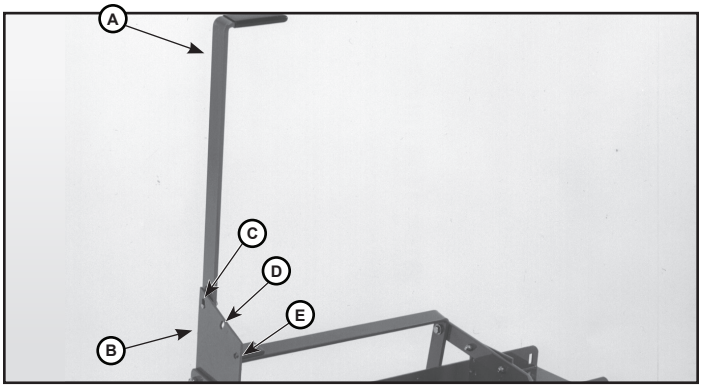

4. Déplacer la poignée vers l'avant ou vers l'arrière pour enclencher la goupille dans la position voulue:
   - TRANSPORT (C) - utiliser le trou supérieur pour relever les dents afin qu'elles ne touchent pas le sol lors du remorquage.
   - DÉCHAUMAGE (D) - utiliser le trou central pour le déchaumage normal.
   - SCARIFICATION (E) - utiliser le trou inférieur pour marquer un lit de semence.

Étape 3-A. Plateau de masses

ATTENTION : Risque de blessures !
Ne jamais ajouter de masse sur le plateau si l'outil n'est pas posé sur le tracteur.

1. Poser la déchaumeuse sur le tracteur.
2. Placer la poignée de relevage dans le trou supérieur, en position de transport.

IMPORTANT: Risque de dégâts matériels ! Ne jamais dépasser la capacité du plateau de masses de l'outil qui est de 45 kg (100 lb).

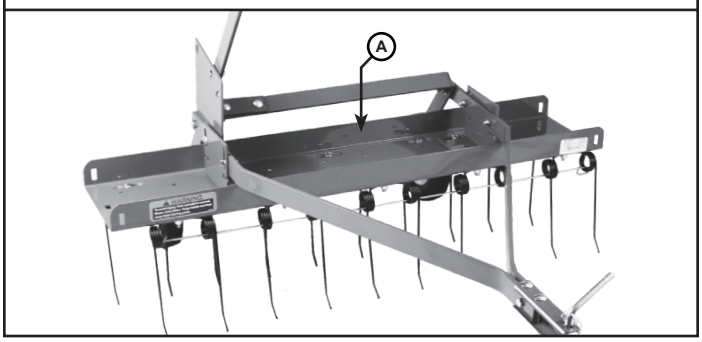

Étape 3-B. Plateau de masses

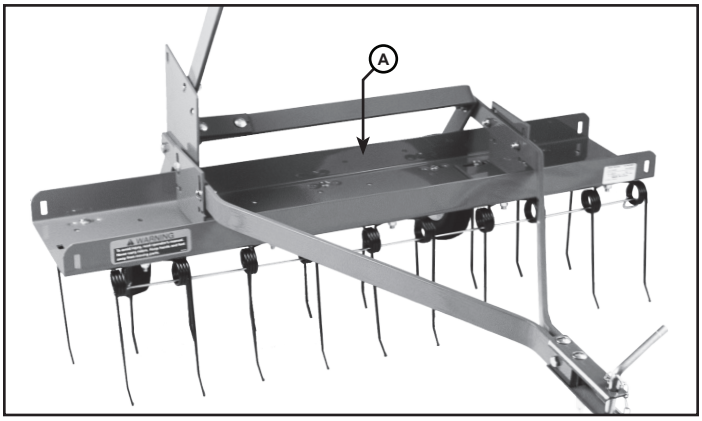

3. Ajouter des sacs de sables, des parpaings ou d'autres types de masses dans le plateau de masses (A). Ne pas dépasser un poids de 45 kg (100 lb). Répartir le poids de façon uniforme pour assurer une pression des dents égale.
4. S'il le faut, fixer les masses sur le plateau à l'aide de sangles.

Étape 4-A. Vérification de l'action des dents

La hauteur de l'herbe doit être inférieure à 76 mm (3 in.) pour une action correcte des dents lors du déchaumage. La poignée de relevage doit être sur DÉCHAUMAGE (position centrale).

Lors de l'utilisation, toutes les dents de la déchaumeuse doivent dévier le chaume vers l'arrière et le retourner vers l'avant. Si les dents paraissent tirer sans retourner vers l'avant, le plateau de dents est trop bas et doit être relevé. Si toutes les dents restent en position libre, abaisser le plateau.

Si les dents ne se déplacent pas sur toute leur amplitude, régler vers le haut ou vers le bas selon le besoin.

Étape 4-B. Vérification de l'action des dents

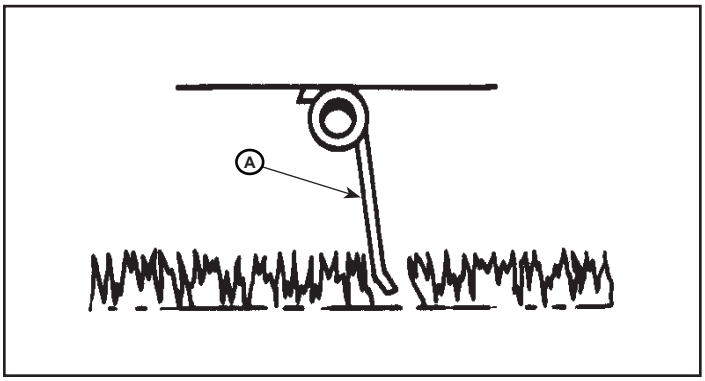

En position libre (A), les dents ne sont pas sous tension et ne fonctionnement pas.

Étape 4-C. Vérification de l’action des dents

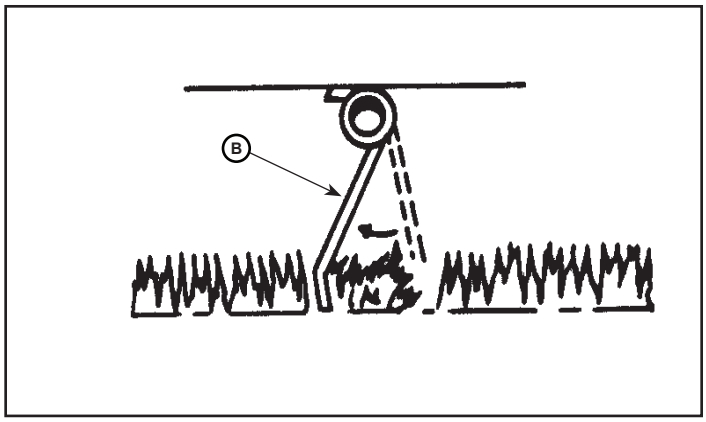

En position (B), les dents sont sous tension et fonctionnent.

Étape 4-D. Vérification de l’action des dents

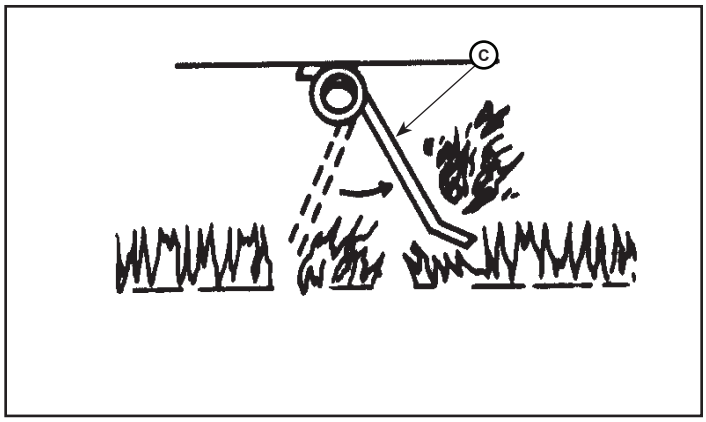

En position (C), les dents sont relâchées et retournent le chaume vers le haut.

Étape 5-A. Réglage de l’action des dents

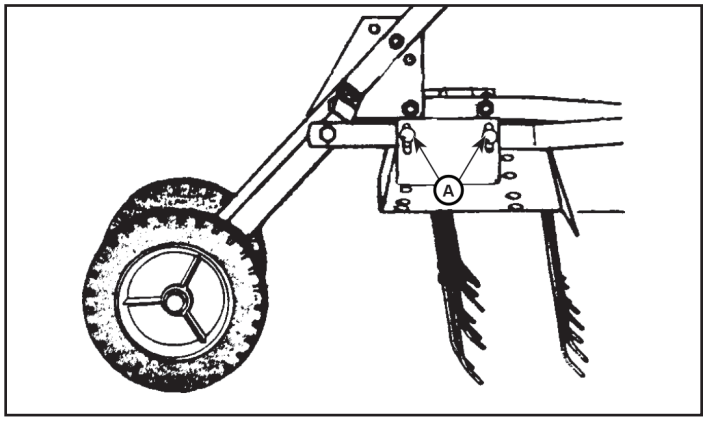

NOTE : Régler vers le haut ou vers le bas par incréments inférieurs à 6,4 mm (1/4 in.) jusqu’à l’obtention de résultats corrects.

1. Poser la déchaumeuse sur le tracteur.
2. Ajouter le poids recommandé sur le plateau de masses.
3. Remorquer la déchaumeuse sur une surface en béton ou en asphalte plate.
4. Garer le tracteur en toute sécurité (voir Stationnement en toute sécurité dans la section SÉCURITÉ).

Étape 5-B. Réglage de l’action des dents

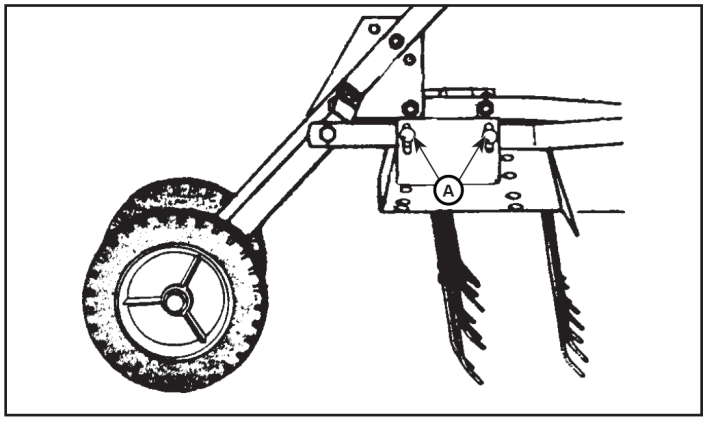

5. Placer la poignée de relevage dans le trou central, en position de déchaumage.
6. Desserrer les vis (A) de chaque côté des supports de montage du plateau de masses.
7. Relever ou abaisser le plateau de masses pour placer l’extrémité des dents à environ 13 mm (1/2 in.) au-dessus du sol.
8. Serrer à fond les vis du plateau de masses.
9. Pousser les dents vers l’arrière pour vérifier le réglage. L’extrémité des dents ne doit pas toucher le sol. Sinon, répéter le réglage.

Étape 6. Vérification de la vitesse de déplacement du tracteur

- Vérifier la vitesse de déplacement sur un espace dégagé.
- Mesurer un espace d'essai de 30,5 m (100 ft) de long.
- Utiliser le tracteur à pleins gaz. Faire avancer le tracteur à petite vitesse et parcourir la distance d'essai. Noter le temps nécessaire pour parcourir la distance.
- Effectuer trois passages et noter le temps pour chaque passage. Le temps moyen avec la vitesse de déplacement recommandée est de 14 à 23 secondes :
    - à 4,8 km/h (3 mph), le temps moyen doit être de 23 secondes.
    - à 8 km/h (5 mph), le temps moyen doit être de14 secondes.
- Adjust speed accordingly to achieve the recommended speed range.

Étape 7-A. Fonctionnement - Déchaumeuse

ATTENTION : Risque de blessures ! Ne pas approcher les mains et les pieds des pièces en mouvement. Ne jamais transporter de passagers.

IMPORTANT : Risque de dégâts matériels !
Ne jamais dépasser la capacité du plateau de masses de l'outil de 45 kg (100 lb).

Ne jamais utiliser avec des dents cassées ou sans le fil de sécurité posé dans tous les jeux de dents.

Enclencher les roulettes sur transport lors de déplacement sur des surfaces en béton ou en asphalte.

Toujours reculer avec précaution en ligne droite pour éviter la mise en portefeuille de l'outil.

Étape 7-B. Fonctionnement - Déchaumeuse

1. Garer le tracteur en toute sécurité (voir Stationnement en toute sécurité dans la section SÉCURITÉ).
2. Poser la déchaumeuse sur le tracteur.
3. Placer la machine en position de transport.
4. Ajouter le poids recommandé sur plateau de masses.
5. Placer la machine dans la position de fonctionnement voulue.
6. Régler la machine à la profondeur correcte.
7. Placer la machine en position de transport.
8. Conduire vers la zone de travail.
9. Garer le tracteur en toute sécurité (voir Stationnement en toute sécurité dans la section SÉCURITÉ).
10. Placer la déchaumeuse dans la position de fonctionnement voulue.
11. Mettre la machine en marche.
12. Remorquer la déchaumeuse à 5 - 8 km/h (3 - 5 mph) pour une utilisation sûre et efficace.
13. Vérifier l'action des dents. Garer le tracteur en toute sécurité avant d'effectuer tout réglage.

Dépose et ranger

Dépose de l'outil remorqué

1. Garer le tracteur en toute sécurité (voir Stationnement en toute sécurité dans la section SÉCURITÉ).

ATTENTION : Risque de blessures ! NE PAS tenter de déconnecter l'outil du tracteur avec des masses ou du matériau d'éparpillement restant dans l'outil. L'outil risque de devenir instable et de provoquer des blessures.

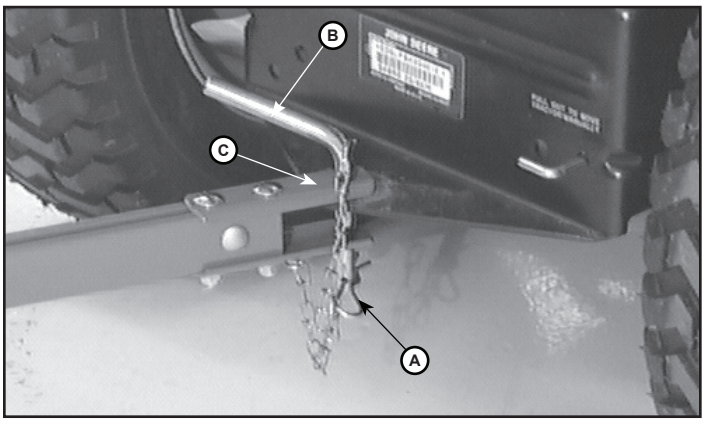

2. Retirer toutes les masses et/ou tout le matériau de l'outil.
3. Déposer la goupille (A).
4. Déposer l'axe d'attelage (B).
5. Éloigner l'outil de la plaque d'attelage du tracteur.
6. Poser l'axe d'attelage et la goupille sur la chape (C) pour le remisage.

Remisage de l'outil

MISE EN GARDE : Évitez les blessures! Les dents sont tranchantes. Portez des gants et faites attention. Rangez l'accessoire de façon à ce que les pièces tranchantes ne soient pas exposées.

1. Garer le tracteur en toute sécurité (voir Stationnement en toute sécurité dans la section SÉCURITÉ).
2. Retirer toutes les masses et tout le matériau de l'outil.
3. Déposer l'outil du tracteur.
4. Bien nettoyer l'outil. Laisser sécher complètement.
5. Remplacer toutes les pièces usées et endommagées.
6. Poncer légèrement toute zone rouillée et la peindre avec de l'émail.
7. Graisser les pièces mobiles.
8. Appliquer une légère couche d'huile sur toutes les dents et toutes les cuillères de carottage pour éviter la rouille.
9. Remiser l'outil dans un endroit sec avec les dents contre le mur ou le sol pour éviter tout contact accidentel.
10. Caler l'outil au-dessus du sol pour éviter le contact avec l'humidité et soulager le poids sur les pneus.
11. Placer une bâche imperméable sur l'outil en cas de remisage à l'extérieur.

Remise en service de l'outil

MISE EN GARDE : Évitez les blessures! Les dents sont tranchantes. Portez des gants et faites attention. Rangez l'accessoire de façon à ce que les pièces tranchantes ne soient pas exposées.

1. Nettoyer l'outil s'il le faut. Laisser sécher complètement.
2. Inspecter les pneus.
3. S'assurer que toutes les pièces sont en place et que la visserie est serrée.

Spécifications et entretien

Description de Pièce	Déchaumeuse
Largeur	101,6 cm (40 in.)
Nombre de dents	20, sous tension d'un ressort
Capacité du plateau de masses	45 kg (100 lb)
Masse vide	26,8 kg (59 lb)

Entretien de l'outil

MISE EN GARDE : Évitez les blessures!
Les dents sont tranchantes. Portez des gants et faites attention. Couvrez les parties tranchantes pour toute activité d'entretien.

Éteignez le moteur.

Actionnez le frein de stationnement avant toute activité d'entretien.

Pour prévenir ou éliminer la rouille sur les dents, appliquez une petite quantité d'huile après chaque utilisation.

Si de la rouille apparaît sur une pièce de l'outil, la poncer légèrement et la recouvrir d'émail.

Appliquez une goutte d'huile lubrifiante sur chaque assemblage de dent et de roulement, sur les essieux et sur les pièces mobiles avant chaque utilisation.

Vérifiez périodiquement les dents d'aération. Retirez les débris qui s'accumulent qui peuvent les empêcher de bien fonctionner. Vérifier régulièrement le serrage de la visserie.

Remplacement des dents de la déchaumeuse

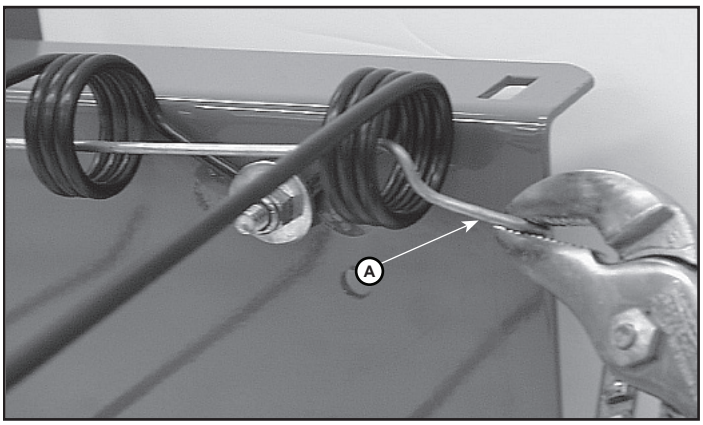

1. Redresser le fil de sécurité (A) avec une pince.
2. Retirer le fil de sécurité du jeu de dents endommagé.

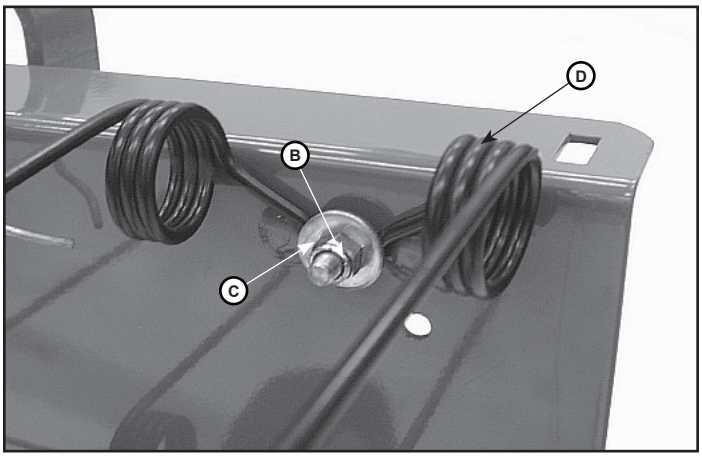

3. Déposer et mettre de côté l'écrou (B) et la rondelle (C). Déposer ensuite le jeu de dents endommagé et le mettre au rebut.
4. Poser les dents neuves en veillant à ce que les extrémités pointent dans la même direction que les autres dents de la machine. Fixer avec la visserie d'origine.
5. Faire glisser le fil de sécurité dans toutes les bobines de dents. Tordre les extrémités du fil de sécurité sur la dernière bobine (D) à chaque extrémité de la machine.

La Qualité John Deere Continue
Avec un Service de Qualité

John Deere fournit un processus pour traiter vos questions ou problèmes, le cas échéant, afin de s'assurer que la qualité du produit continue avec des pièces de qualité et un service d'assistance.

Suivez les étapes ci-dessous pour obtenir des réponses aux questions que vous pourriez avoir au sujet de votre produit.

1. Reportez-vous aux manuels de l'outil et de la machine.
2. En Amérique du Nord, appelez le service à la clientèle de Brinly-Hardy Co. au 1 866 218-8622 et donnez le numéro de série du produit (si disponible) ainsi que le numéro du modèle.

Ce produit a été fabriqué par Brinly-Hardy Co., titulaire de licence de John Deere, situé au 3230 Industrial Pkwy, Jeffersonville, IN 47130. Si vous avez des questions ou des préoccupations à propos de l'assemblage, de l'installation ou du fonctionnement de cet accessoire, communiquez avec votre concessionnaire John Deere ou téléphonez à Brinly-Hardy Co. au 1 866 218-8622 pour obtenir de l'aide.

JOHN DEERE
LICENSED

Garantie

Garantie Limitée Pour Les Nouveaux Produits Sous Licence John Deere

A. Dispositions générales - Les garanties décrites ci-dessous sont fournies par le fabricant, Brinly Hardy Company, sur les produits sous licence John Deere à l'acheteur original de nouveaux accessoires de pelouse et de jardin auprès des concessionnaires et détaillants John Deere autorisés. En vertu de ces garanties, le fabricant réparera ou remplacera, à son gré, toute pièce couverte présentant un défaut de matériau ou de fabrication pendant la période de garantie applicable. Cependant, l'acheteur sera responsable de tout appel de service et / ou transport de produit à destination et en provenance du lieu d'affaires du concessionnaire, pour toute prime facturée pour les heures supplémentaires demandées par l'acheteur, et pour tout service et / ou maintenance non directement lié. à tout défaut couvert par les garanties ci-dessous.

B. Ce qui est justifié - Toutes les pièces de tout nouveau produit sous licence John Deere sont garanties pour le nombre de mois spécifié ci-dessous. Lorsque vous appelez, veuillez indiquer le numéro de série, le cas échéant, et le numéro de modèle.

C. Ce qui n'est pas garanti - 1) les produits utilisés; (2) tout produit qui a été altéré ou modifié d'une manière non approuvée par le fabricant; (3) Dépréciation ou dommages causés par une usure normale, un manque d'entretien raisonnable et approprié, le non-respect des consignes d'utilisation, une mauvaise utilisation, un manque de protection adéquate pendant le stockage ou un accident; (4) pièces d'entretien normal et service.

D. Sécurisation du service de garantie - Pour garantir le service de garantie, l'acheteur doit (1) signaler le défaut du produit à un revendeur agréé ou au fabricant en appelant le 866-218-8622, et demander une réparation dans le délai de garantie applicable, (2) présenter une preuve de la date de début de la garantie et (3) mettre le produit à la disposition du revendeur ou du centre de service dans un délai raisonnable.

E. Limitation des garanties implicites et autres recours - Dans la mesure permise par la loi, ni John Deere ni aucune société affiliée ne donne aucune garantie, représentation ou promesse quant à la qualité, performance ou absence de défaut de l'équipement couvert par cette garantie . Les garanties implicites de qualité marchande et d'adéquation à un usage particulier, dans la mesure applicable, seront limitées dans le temps à la période de garantie applicable indiquée sur cette page. Les seuls recours de l'acheteur en rapport avec la violation ou l'exécution de toute garantie sur les accessoires John Deere Lawn and Garden sont ceux indiqués sur cette page. En aucun cas, le concessionnaire, John Deere ou le fabricant ne sera tenu responsable des dommages accessoires ou indirects. (Remarque: Certains états n'autorisent pas les limitations sur la durée d'une garantie implicite ou l'exclusion ou la limitation des dommages accessoires ou consécutifs, les limitations et exclusions ci-dessus peuvent ne pas s'appliquer à vous.) Cette garantie vous confère un droit légal spécifique. ont également d'autres droits, qui varient d'un État à l'autre.

F. Aucune garantie du concessionnaire - Le concessionnaire vendeur ne fait aucune garantie et le concessionnaire n'a aucune autorité pour faire une déclaration ou une promesse au nom de John Deere ou du fabricant de modifier les conditions ou les limites de la garantie de quelque façon que ce soit.

Accessoires de pelouse et de jardin du fabricant	* Durée de la garantie
Châssis en Acier	2 ans
Transmission (Boîte de Vitesses)	2 ans
Poly Hoppers et Lits	2 ans
Roues	1 an
Hydraulique	1 an
Conduire des Engrenages	1 an
D'autres Pièces D'usure Normales	1 an

**Chaque période de garantie commence à la date de livraison du produit à l'acheteur.*

Enregistrez votre produit sous licence John Deere en remplissant et en postant la carte d'enregistrement de garantie ci-jointe. Pour le service à la clientèle: Veuillez appeler au 866-218-8622