Remorque utilitaire à bac de ramassage MC519

LIVRET D'ENTRETIEN

Remorque utilitaire à bac de ramassage MC519

OMM172649F ÉDITION A4 (FRENCH)

John Deere Horicon Works

Édition nord-américaine
Litho in U.S.A.

MERCI d'avoir acheté un produit John Deere

Nous sommes heureux de vous compter parmi nos clients et souhaitons que votre véhicule vous apporte satisfaction et sécurité pendant de nombreuses années.

Introduction

Utilisation du livret d'entretien

Lire l'intégralité de ce livret d'entretien, et les consignes de sécurité en particulier, avant toute utilisation.

Ce livret est très important quant à l'utilisation de la machine. Conserver tous les livrets dans un endroit facile d'accès.

Si un équipement est utilisé, suivre les recommandations d'utilisation et de sécurité dans le livret d'entretien de l'équipement et dans celui de la machine pour une utilisation correcte et sûre de l'équipement.

Si le livret de cet équipement contient une section Préparation de la machine, cela signifie qu'une intervention sur le tracteur ou le véhicule est requise pour pouvoir installer l'équipement. Les sections Montage et Pose de ce livret proposent des informations pour le montage et la pose de l'équipement sur le tracteur ou véhicule. Suivre les indications de la section Entretien pour effectuer tous les réglages nécessaires et l'entretien régulier de l'équipement.

En cas de questions ou de problèmes lors du montage, de la pose ou de l'utilisation de cet équipement, contacter le concessionnaire John Deere local ou appeler le Centre de contact clientèle de John Deere au 1-866-218-8622 pour obtenir de l'assistance.

Remarques

Ce manuel contient des remarques pour attirer votre attention sur d'éventuels problèmes de sécurité, des dommages possibles sur la machine ou des informations sur le fonctionnement et l'entretien. Lire attentivement toutes ces informations pour éviter les blessures et les dommages sur la machine.

ATTENTION: Risques de blessures ! Ce symbole et ce texte attirent l'attention sur les risques de blessures sérieuses voire mortelles pour le conducteur ou les passagers en cas de non-respect des recommandations.

IMPORTANT: Éviter tout dommage ! Ce texte permet de prévenir le conducteur des actions ou conditions pouvant provoquer un dommage sur la machine.

NOTE: Des informations d'ordre général sont fournies tout au long du manuel pour aider le conducteur à utiliser et entretenir la machine.

Table des matières

Introduction 2
Identification du produit 4
Sécurité 5
Montage 11
Pose 19
Dépose et remisage 21
Fonctionnement 23
Entretien 27
Intervalles d'entretien 28
Pannes et remèdes 29
Caractéristiques 30
Service qualité 31

Livret original. Toutes les informations, illustrations et caractéristiques contenues dans la présente publication sont à jour au moment de la publication, le constructeur se réservant le droit d'apporter sans notification toute modification jugée appropriée.

COPYRIGHT © 2013
DEERE & COMPANY
Moline, Illinois
All rights reserved
A John Deere ILLUSTRUCTION © Manual
Previous Editions
Copyright © 2005

Compatibilité du produit

Cette remorque utilitaire à bac de ramassage est compatible avec les tracteurs X320, X324, X340, X360, X500, X520, X530, X534 et X540.

Informations relatives à l’achat

Remorque utilitaire à bac de ramassage

MC519

Noter les informations d'achat aux emplacements prévus ci-dessous.

DATE D'ACHAT:

_____

NOM DU CONCESSIONNAIRE:

_____

N° DE TÉLÉPHONE DU CONCESSIONNAIRE:

_____

Compréhension des autocollants de sécurité de la machine

T81389—UN—28JUN13

Les autocollants de sécurité représentés dans cette section sont placés à des endroits importants de la machine pour attirer l'attention sur certains dangers éventuels.

Sur les autocollants de sécurité de la machine, ce symbole de mise en garde est accompagné du terme DANGER, AVERTISSEMENT ou ATTENTION. Le terme DANGER signale les dangers les plus graves

Le cas échéant, le livret d'entretien explique également les dangers éventuels dans des messages de sécurité spéciaux précédés du terme ATTENTION et du symbole de mise en garde.

Il peut exister des informations supplémentaires de sécurité concernant des pièces et des composants provenant des fournisseurs et dont il n'est pas fait mention dans ce livret d'entretien.

Autocollants de sécurité espagnoles et livret d'entretien

Le livret d'entretien et les autocollants de sécurité sont disponibles en espagnol pour cette machine auprès des concessionnaires John Deere agréés. Consulter le concessionnaire John Deere.

Lire la section Sécurité du livret d’entretien

Lire les consignes générales de sécurité, à suivre lors du fonctionnement, contenues dans le livret d'entretien pour toute information supplémentaire quant à la sécurité.

Utilisation en toute sécurité

- Avant toute utilisation, lire, comprendre et suivre toutes les instructions figurant dans le livret de cet équipement et dans le livret d’entretien de la machine, ainsi que les autocollants de sécurité figurant sur l'équipement.
- Cet équipement est conçu pour l’entretien de pelouses et des applications domestiques. Ne pas remorquer derrière un véhicule sur la voie publique ou à haute vitesse. Ne pas remorquer à des vitesses supérieures à la vitesse de remorquage maximale recommandée.
- La vitesse de remorquage doit toujours être suffisamment lente pour conserver le contrôle de la machine. Se déplacer lentement sur des terrains accidentés.
- Ne pas faire fonctionner le bac de ramassage si le récupérateur d'herbe n'est pas en place, avec la capote fermement fixée à la remorque.
- Ne transporter personne sur la tondeuse ou sur le bac de ramassage. Les passagers risquent d'être blessés, heurtés par des objets ou projetés hors de la machine. Ils risquent également de gêner la visibilité du conducteur et d'entraîner une collision.
- Vérifier le fonctionnement des freins de la machine avant toute utilisation. Effectuer le réglage ou l’entretien des freins selon le besoin.
- Veiller à ce que toutes les pièces soient en bon état et installées correctement. Effectuer les remises en état immédiatement. Remplacer les pièces usées ou détériorées. Remplacer tout autocollant de sécurité ou d'instruction usé ou endommagé.
- Ne pas modifier la machine ou les dispositifs de sécurité. Toute modification apportée à la machine ou à l’équipement sans autorisation préalable risque d'affecter son fonctionnement et d'en compromettre la sécurité.
- Réduire la charge de la remorque sur les surfaces glissantes.
- La traction diminue lors d'une tonte en marche arrière.
- Le poids du conducteur et du tracteur doit dépasser le poids de la remorque chargée.

Avant de faire reculer la machine:

- Arrêter la machine.
- S’assurer qu’il n’y a pas d’enfants derrière la trémie.
- Ne laisser personne se tenir à proximité lors du déchargement du bac de ramassage.

Entretien de la capote:

- La capote s'use et se détériore.
- Contrôler fréquemment la capote; la remplacer au besoin.
- Utiliser une capote John Deere ou un produit équivalent pour satisfaire aux normes de sécurité.
- Ne pas laisser les résidus de coupe dans la remorque pendant la nuit.

Remplacer les autocollants de sécurité

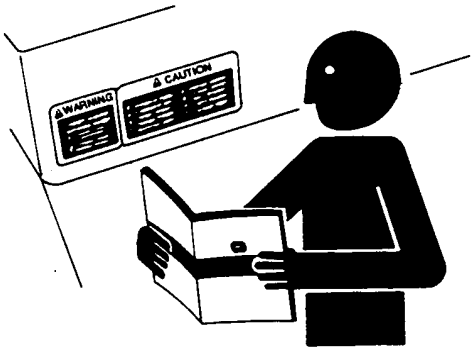

TS201—UN—15APR13

Remplacer les autocollants manquant ou détériorés. Se reporter au livret d'entretien pour trouver l'emplacement des autocollants.

Il peut exister des informations de sécurité supplémentaires concernant des pièces et des composants provenant de fournisseurs et dont il n'est pas fait mention dans ce livret d'entretien.

AVERTISSEMENT

MX10464—UN—28NOV13

PROJECTION D'OBJETS

Ne pas utiliser la tondeuse si les canaux et les conduites ne sont pas fermement fixés en place.

ATTENTION

MX10462A—UN—28NOV13

ÉVITER LES RISQUES DE BLESSURES CAUSÉES PAR UNE PERTE DE TRACTION

- Le poids combiné du tracteur et du conducteur doit dépasser le poids de la remorque.
- Réduire la charge de la remorque sur les surfaces glissantes.
- La traction diminue en marche arrière.
- Ne pas dépasser la capacité de charge de 227 kg (500 lb) de la remorque.
- Lire le livret d'entretien.

ATTENTION

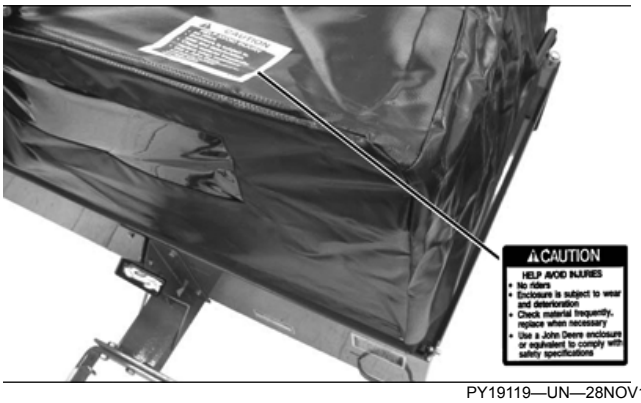

PY19119—UN—28NOV13

ÉVITER TOUT RISQUE DE BLESSURE

- Pas de passagers
- La capote s'use et se détériore.
- Contrôler fréquemment le matériau, remplacer au besoin.
- Utiliser une capote John Deere ou un produit équivalent pour satisfaire aux normes de sécurité.

Stationnement en toute sécurité

1. Arrêter le véhicule sur un terrain horizontal, jamais en pente.
2. Désenclencher la prise de force (PDF).

3. Abaisser les équipements au sol.
4. Serrer le frein de stationnement.
5. Arrêter le moteur.
6. Retirer la clé de contact.
7. Avant de quitter le fauteuil du conducteur, attendre l'arrêt du moteur et de toutes pièces en mouvement.
8. Fermer la vanne d'arrêt de carburant, si la machine en est équipée.

Utilisation en toute sécurité

- Vérifier le fonctionnement des freins de la machine avant toute utilisation. Effectuer le réglage ou l'entretien des freins selon le besoin.
- Inspecter la machine avant de l'utiliser. S'assurer que la boulonnerie est bien serrée. Remettre en état ou remplacer toute pièce endommagée, très usée ou manquante. Veiller à ce que tous les garants et toutes les protections soient en bon état et fixés correctement. Effectuer tous les réglages nécessaires avant toute utilisation.

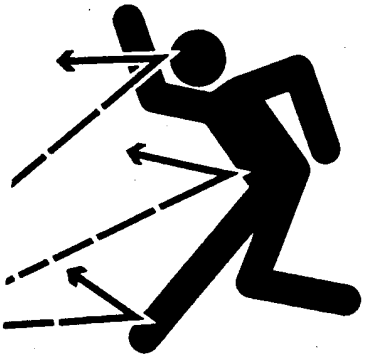

M41423—UN—30AUG88

- Débarrasser la zone de travail d'objets susceptibles d'être projetés. Éloigner toute personne et tout animal de la zone de travail. Arrêter la machine si quiconque pénètre dans la zone de travail.
- Si la machine heurte un objet, arrêter la machine et l'inspecter. Effectuer les remises en état nécessaires avant de reprendre l'utilisation. Maintenir la machine correctement entretenue et en bon état de fonctionnement.
- Ne pas laisser la machine en marche sans surveillance.
- Travailler uniquement de jour ou sous un bon éclairage artificiel.
- Ne laisser personne, en particulier des enfants, monter sur la machine ou l'équipement.
- Ne pas permettre aux enfants ou à des personnes non formées d'utiliser la machine.
- Ne pas utiliser la machine en état d'ébriété ou sous l'influence de stupéfiants.
- Ne pas utiliser la machine à des vitesses élevées lors du remorquage de la remorque.
- Se déplacer lentement sur des terrains accidentés.
- La capote s'use et se détériore. Contrôler fréquemment le matériau, remplacer au besoin.
- Utiliser une capote John Deere ou un produit équivalent pour satisfaire aux normes de sécurité.

Port de vêtements appropriés

TS206TR—UN—28NOV13

- Porter des vêtements ajustés et un équipement de sécurité approprié pour le travail.
- Des bruits intenses peuvent provoquer des lésions, voire la perte de l'ouïe. Porter une protection auditive adéquate telle que des protège-tympans.
- Ne pas porter d'écouteurs lors de l'utilisation de la machine. Une utilisation en toute sécurité exige une attention totale.

Protection des tiers

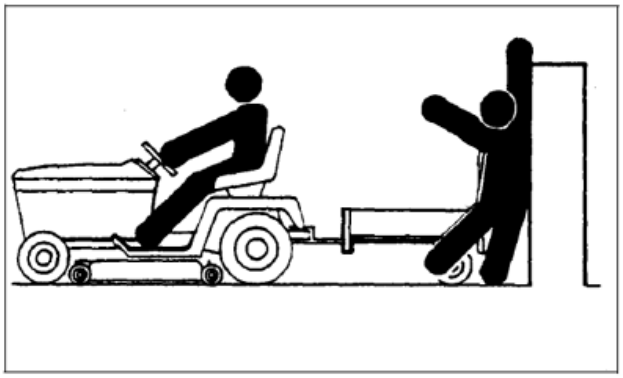

PY19104—UN—28NOV13

- Ne laisser personne s'approcher lors du fonctionnement de la remorque.

- Avant de reculer le tracteur et la remorque, regarder soigneusement derrière le tracteur et la remorque pour vérifier qu'il n'y a personne.

Transport de passagers interdit dans la remorque

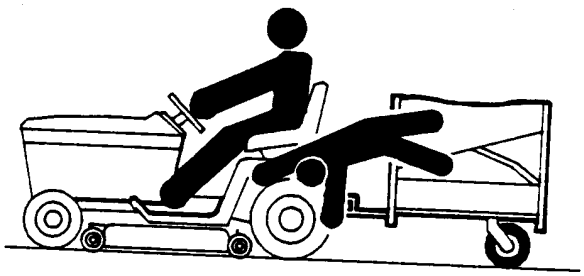

M74741—UN—06NOV91

Il est interdit de transporter des passagers dans la remorque.

Les passagers transportés dans une remorque risquent d'être blessés, heurtés par des objets ou projetés hors de la remorque lors de démarrages, d'arrêts ou de virages brusques.

De plus, les passagers limitent le champ de vision du conducteur, ce qui rend l'utilisation de la remorque risquée.

Ne pas transporter de passagers sur le support Quik-Tatch.

Ne pas approcher les pieds de la barre d'attelage

M63412—UN—28NOV13

Avant de décrocher la remorque de la plaque d'attelage du tracteur:

- Décharger la remorque.
- Arrêter la remorque sur une surface de niveau.
- Arrêter le moteur.
- Serrer le frein de stationnement.
- Caler les roues de la remorque.
- Veiller à ne pas mettre les pieds sous la barre d'attelage.

Ne pas approcher les pieds sous la remorque à bac de ramassage

M63410—UN—28NOV13

Avant d'effectuer un entretien, de nettoyer ou d'inspecter la remorque:

- Arrêter le moteur.
- Serrer le frein de stationnement.
- S'assurer que le levier de déversement est en position verrouillée.
- Veiller à ne pas approcher les pieds de sous la remorque à bac de ramassage.

Éviter le basculement et le glissement

- Le poids du tracteur et du conducteur doit dépasser le poids de la remorque et de la charge.
- Une charge sûr sur un sol plat et sec peut causer une perdre sa traction et un patinage du tracteur sur un sol en pente ou glissant.
- Ne pas utiliser la remorque à proximité d'un fossé ou d'une berge.
- Éviter les trous, pierres et racines.
- Ralentir à l'approche d'un virage.
- Ne pas tracter la remorque avec la benne relevée.
- Ne pas faire reculer la remorque avec la benne relevée.

Entretien en toute sécurité

MXAL41933—UN—18FEB13

- Avant toute intervention, comprendre les procédures d'entretien. Tenir les lieux secs et propres.
- Ne jamais effectuer d'opérations de lubrification, d'entretien ou de réglage lorsque la machine est en mouvement. Maintenir les dispositifs de sécurité en place et en bon état de fonctionnement. Maintenir la boulonnerie serrée.
- Éloigner les mains, pieds, vêtements, bijoux et cheveux longs de toute pièce en mouvement pour éviter tout happement.
- Abaisser la machine sur le sol avant d'en effectuer l'entretien. Désengager toute source d'alimentation et arrêter le moteur. Déplacer les leviers de relevage hydraulique d'avant en arrière pour dissiper la pression. Serrer le frein de stationnement et retirer la clé de contact. Laisser le moteur refroidir.
- Supporter fermement tous les éléments de la machine qui doivent être relevés pour l'entretien.
- Ne jamais faire tourner le moteur si le frein de stationnement n'est pas serré.
- Veiller à ce que toutes les pièces soient en bon état et installées correctement. Effectuer les remises en état immédiatement. Remplacer les pièces usées ou détériorées. Éliminer les accumulations de graisse, d'huile ou de débris.
- Toute modification apportée à la machine sans autorisation préalable risque d'affecter son fonctionnement et d'en compromettre la garantie.

Éviter les blessures dues à la projection de corps étrangers

MXAL41932—UN—22MAY13

- Lors de l’utilisation du véhicule avec un bac de ramassage, veiller à ce que tous les canaux et flexibles soient fermement fixés en place. Maintenir le couvercle de la trémie fermé ou le bac de ramassage en position de fonctionnement.
- Arrêter le moteur et attendre l’arrêt de toutes les pièces en mouvement avant de déposer ou de relever tout organe d'un équipement.
- Risque de blessures par pales de la turbine et projections d’objets. Déposer l’outil lorsque la machine est utilisée en mode d’évacuation latérale. Veiller à ce que la tôle déflectrice soit en place sur l'unité de coupe si l’équipement est déposé.

Remorquage des charges en toute sécurité

- La distance de freinage augmente avec la vitesse et le poids de la charge tractée. Avancer doucement et prévoir un délai et une distance supplémentaires pour s'arrêter.
- Le poids remorqué total ne doit pas dépasser les limites indiquées dans le livret d'entretien du véhicule de remorquage.
- Une charge remorquée d'un poids excessif peut provoquer une perte de traction ou une perte du contrôle dans les pentes. Réduire le poids tracté lors de l'utilisation en pente.
- Ne jamais autoriser des enfants ou des personnes dans ou sur l'équipement tracté.
- Utiliser uniquement des attelages agréés. Utiliser uniquement une machine dotée d'un attelage conçu pour le remorquage. Attacher l'équipement à tracter uniquement sur le point d'attelage agréé.
- Suivre les recommandations du fabricant en termes de limites de poids pour les équipements tractés et le remorquage en pente. Utiliser des contrepoids ou des masses de lestage comme décrit dans le livret d'entretien de la machine.
- Ne pas prendre de virage serré. Se montrer particulièrement prudent dans les virages ou dans des conditions défavorables. Faire preuve de prudence en marche arrière.
- Ne pas passer au point mort et descendre un pente en roulant au débrayé.

Prévention des blessures causées par la barre d’attelage

Avant de déconnecter l’équipement de la plaque d’attelage de la machine:

- Décharger l'équipement.
- Arrêter l’équipement sur une surface plate.
- Arrêter le moteur de la machine.
- Serrer le frein de stationnement de la machine.
- Caler les roues de l’équipement.
- Ne pas mettre les mains, les pieds ou d'autres parties du corps sous la barre d’attelage.

Identification des pièces

Pièces contenues dans la grande boîte:

- Couvercle
- Canal POWERFLOW
- Benne de la remorque
- Roue
- Support de la poignée de relevage
- Support latéral, Couvercle (1)
- Barre de renfort, Couvercle (2)
- Vérin pneumatique, Préchargé

Pièces contenues dans la petite boîte:

- Câble et chaîne
- Étrier
- Levier de verrouillage du couvercle
- Support du vérin pneumatique
- Trois sacs de pièces

Premier sac de pièces (plaque coulissante et boulonnerie)

Qté.	Description	Taille
2	Plaque coulissante	
2	Vis à collet carré	3/8 x 1-1/2 in
4	Rondelle	3/8 in
2	Ressort	
2	Contre-écrou	3/8 in
1	Support de chaîne, Plat	
1	Maillon de chaîne	

Deuxième sac de pièces (loquet et boulonnerie)

Qté.	Description	Taille
1	Plaque, Loquet	
1	Vis à tête hexagonale	5/16 x 3/4 in
1	Contre-écrou	5/16 in
1	Capuchon en vinyle noir	
4	Vis à collet carré	1/4 x 1-1/2 in
4	Contre-écrou	1/4 in
3	Bague de verrouillage	
1	Crochet en S	
1	Support de chaîne, type chaîne	
1	Rondelle	5/16

Troisième sac de pièces (loquets et boulonnerie de la benne)

Qté.	Description	Taille
4	Vis à tête hexagonale	5/16 x 3/4 in
4	Contre-écrou	5/16 in
2	Vis à tête hexagonale	3/8 x 4-1/2 in
2	Contre-écrou	3/8 in
3	Vis à tête hexagonale	1/2 x 1-1/4 in
2	Vis à tête hexagonale	1/2 x 2 in
5	Rondelle de blocage	1/2 in
2	Entretoise	
2	Rondelle plate	1/2 in
5	Écrou	1/2 in

Pose de la boulonnerie de la remorque MC519

1. Placer le tracteur et la remorque sur un sol de niveau.
2. Arrêter le moteur.
3. Serrer le frein de stationnement.
4. Déposer les masses d'alourdissement arrière, si le tracteur en est équipé. Ces masses ne sont pas compatibles avec la remorque. Les masses de lestage de roue arrière sont utilisés si un lest est requis.

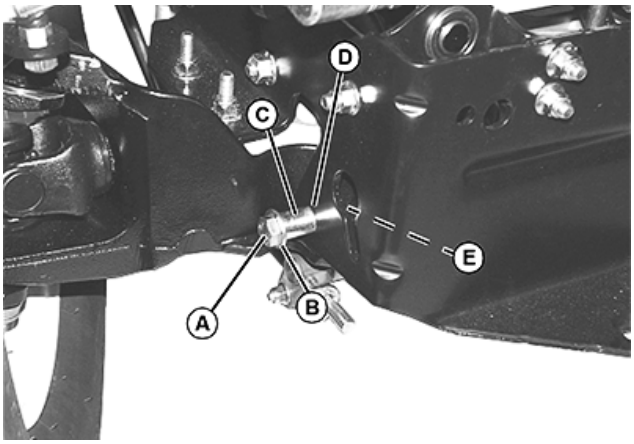

MXAL47977—UN—21MAY13

5. Insérer les vis à tête hexagonale de 1/2 x 2 in (A), la rondelle large (B) et l'entretoise (C) par les trous inférieurs (D) des deux côtés du châssis arrière du tracteur.
6. Depuis l'intérieur du châssis, poser des rondelles de blocage de 1/2 in et des écrous de 1/2 in (E). Serrer fermement la boulonnerie.

Pose du support de la poignée de relevage

NOTE: Basculer la benne de la remorque sur son extrémité pour faciliter la pose.

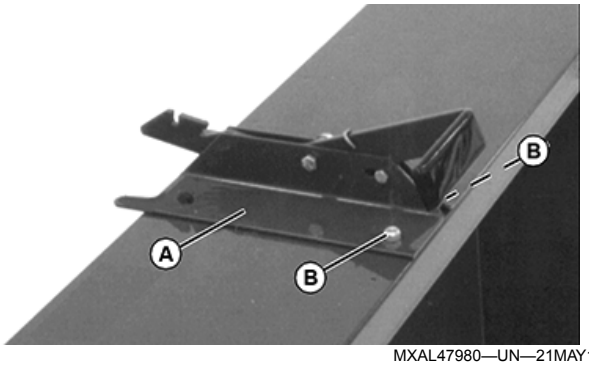

MXAL47980—UN—21MAY13

1. Placer le support de la poignée de relevage (A) sur la benne de la remorque MC519 et attacher la partie supérieure du support avec deux vis à tête hexagonale de 5/16 x 3/4 in (B) et des contre-écrous, avec les contre-écrous vers l'intérieur de la benne de la remorque. **Ne pas serrer les écrous à ce stade.**

Pose de la barre d'attelage

NOTE: Basculer la benne de la remorque à plat pour faciliter la pose

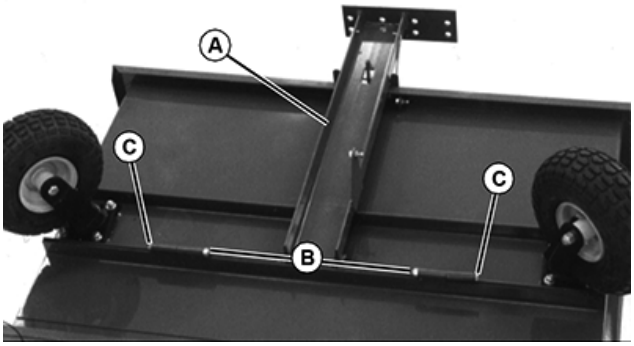

MXAL47981—UN—21MAY13

1. Fixer la barre d'attelage (A) à la remorque MC519 avec deux vis à tête hexagonale de 3/8 x 4-1/2 in (B) (un de chaque côté) et des contre-écrous (C).

NOTE: Éviter de trop serrer les écrous. La barre d'attelage doit pivoter librement.

2. Serrer les écrous de la barre d'attelage uniquement.

Pose du support de vérin pneumatique

NOTE: Basculer la benne de la remorque sur son extrémité pour faciliter la pose.

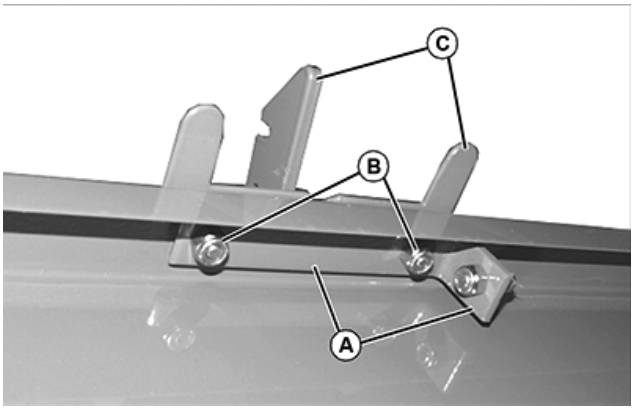

MXAL47982—UN—21MAY13

1. Poser le support du vérin pneumatique (A) sur la remorque et le fixer avec deux vis à tête hexagonale de 5/16 x 3/4 in et des contre-écrous (B).

NOTE: Les vis doivent passer par le support de la poignée de relevage (C) d'abord et ensuite par le support du vérin pneumatique (A).

2. Ne pas serrer les écrous à ce stade.

Pose du loquet sur la barre d'attelage

PY18619—UN—28NOV13

1. Aligner le support de relevage sur la barre d'attelage et serrer les quatre écrous pour fixer le support de relevage et le support du vérin.

Pose du vérin pneumatique préchargé

1. Déverrouiller le levier du loquet de déversement.

NOTE: Basculer la benne de la remorque sur son extrémité et en position ouverte pour faciliter la pose.

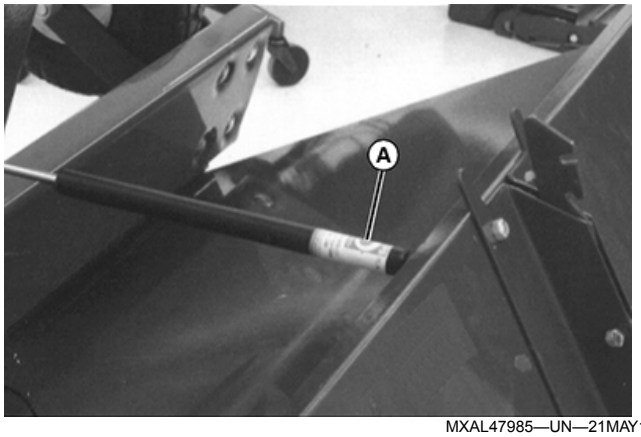

MXAL47985—UN—21MAY13

2. Poser le côté fût de vérin pneumatique (A) sur la rotule la plus proche de la benne de la remorque.

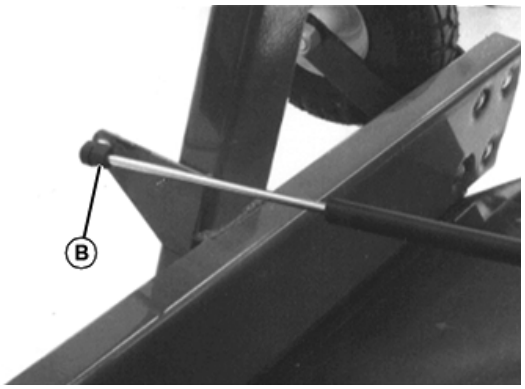

MXAL47986—UN—21MAY13

3. Poser le côté tige du vérin pneumatique (B) sur la rotule la plus proche de la roue.

PY19138—UN—03DEC13

4. Pousser la barre d'attelage vers le bas et mettre le support du levier de relevage (C) en position verrouillée.
5. Ramener la remorque en position verticale ou de fonctionnement.

Montage et pose du support QUIK-TATCH™

NOTE: S'assurer que la patte la plus large (A) de chaque plaque coulissante (B) est en contact avec la partie supérieure du support Quik-Tatch.

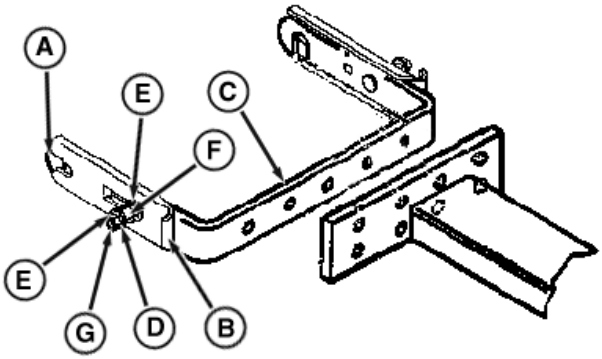

PY19173—UN—10JAN14

1. Monter chaque plaque coulissante (B) sur l'extérieur du support Quik-Tatch (C) avec une vis à collet carré de 3/8 x 1-1/2 in (D) (tête de vis vers l'intérieur), et avec une rondelle (E), un ressort (F), une deuxième rondelle (E) et un contre-écrou de 3/8 in (G).

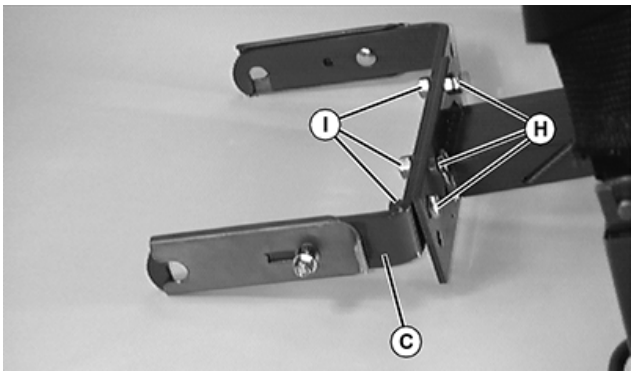

MXAL47989—UN—21MAY13

2. Poser le support QUIK-TATCH (C) sur la barre d'attelage avec trois vis à tête hexagonale de 1/2 x 1-1/4 in (H), des rondelles de blocage et des écrous de 1/2 in (C).
3. Serrer les écrous à la main jusqu'à ce que l'emplacement exact de la remorque soit déterminé.

Pose du loquet sur la remorque

NOTE: Insérer la vis par le trou le plus proche de la partie supérieure de la remorque. La languette du loquet va dans le trou inférieur de la remorque.

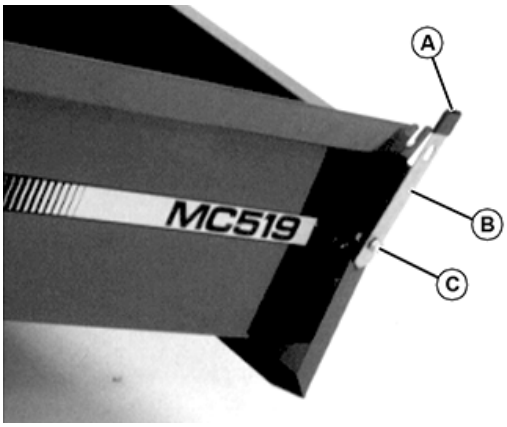

MXAL47994—UN—21MAY13

1. Poser le capuchon en vinyle (A) sur le loquet.
2. Poser le loquet (B) sur la remorque à l'aide d'une vis à tête hexagonale de 5/16 x 3/4 in (C) et d'un contre-écrou.
3. Serrer le contre-écrou.

Retrait de la protection des autocollants de la benne de la remorque

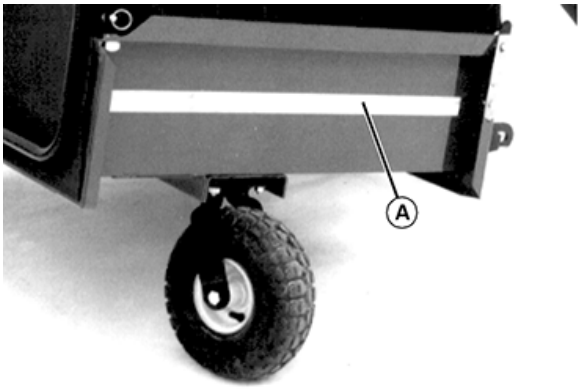

MXAL47995—UN—21MAY13

Retirer la protection (A) des autocollants situés sur les deux côtés de la benne de la remorque.

Assemblage du couvercle

NOTE: Pour faciliter la pose, placer l'ensacheuse sur son côté.

MXAL47996—UN—21MAY13

1. Pousser la barre de renfort avant (A) vers l'intérieur du couvercle.

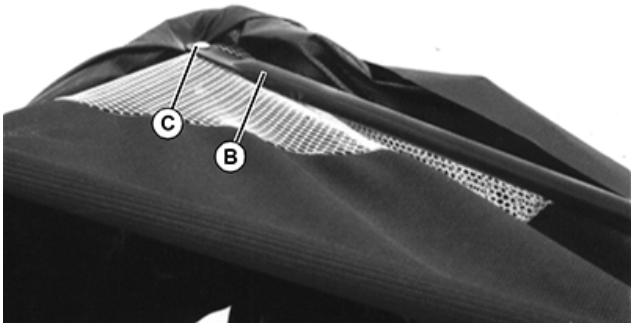

MXAL47997—UN—21MAY13

2. Poser une extrémité du tube de support latéral (B) sur le support de couvercle avant.

NOTE: S'assurer que la vis s'insère dans la maille (sous le rabat du couvercle) et la barre de renfort sous le couvercle. Poser un contre-écrou vers l'intérieur du couvercle.

3. Fixer avec une vis à collet carré de 1/4 x 1-1/2 in (C) et un contre-écrou.

NOTE: Ne pas trop serrer l'écrou. Le tube de support latéral doit pivoter librement pour le repli du couvercle.

4. Serrer l'écrou.

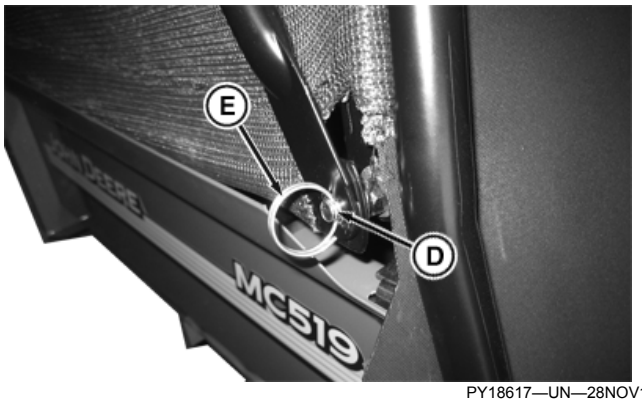

PY18617—UN—28NOV13

5. Poser l'autre extrémité du tube de support latérale sur le goujon (D) et le fixer avec une bague de verrouillage à ressort (E).
6. Répéter les étapes 2 à 5 pour l'autre côté du couvercle avant.

Pose du support de loquet du couvercle

NOTE: S'assurer que la vis traverse le châssis et fent le couvercle. Poser les contre-écrous par l'intérieur du couvercle.

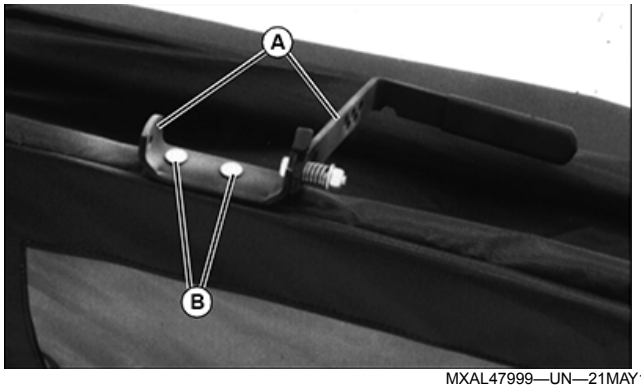

MXAL47999—UN—21MAY13

1. Poser le support de relevage (A) sur le couvercle et le fixer avec deux vis à collet carré de 1/4 x 1-1/2 in et des contre-écrous (B).
2. Serrer les écrous.

Pose de la tige du loquet du couvercle

MXAL48000—UN—21MAY13

1. Poser l'extrémité de la tige du loquet du couvercle (A) (extrémité à deux coudes) par les trous du couvercle et du support du couvercle.

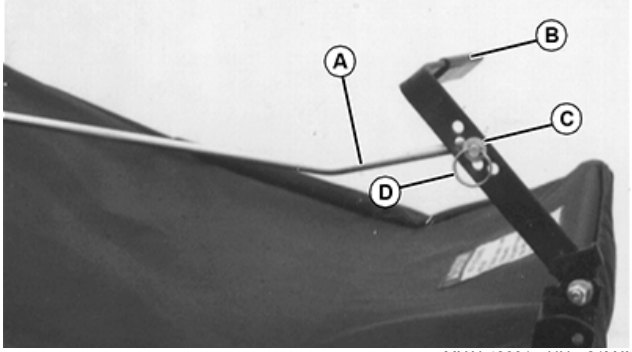

MXAL48001—UN—21MAY13

2. Mettre l'autre extrémité de la tige du loquet du couvercle (A) (extrémité à un coude) dans le trou central du support du loquet du couvercle (B).
3. Placer la rondelle de 5/16 in (C) sur la tige du loquet du couvercle et la fixer à l'aide de la bague de verrouillage (D).

Pose du couvercle

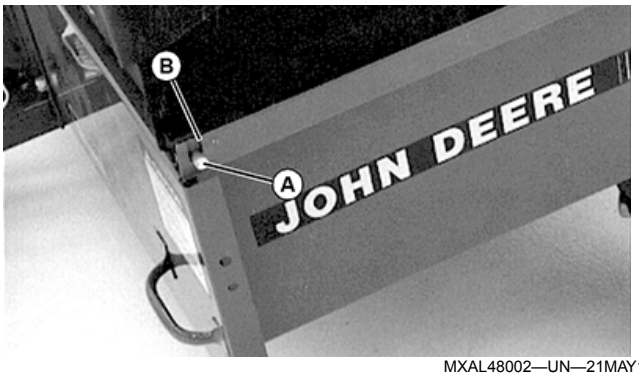

MXAL48002—UN—21MAY13

1. Placer la tige pivot (A) dans le trou situé sur le coin gauche du flasque de la benne de la remorque (B).

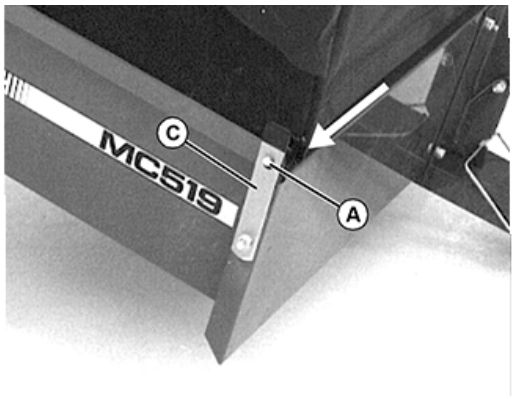

MXAL48003—UN—21MAY13

2. Tirer le couvercle fixant le loquet (C) vers l'extérieur.
3. Glisser la tige pivot (A) dans la fente et déverrouiller le loquet.

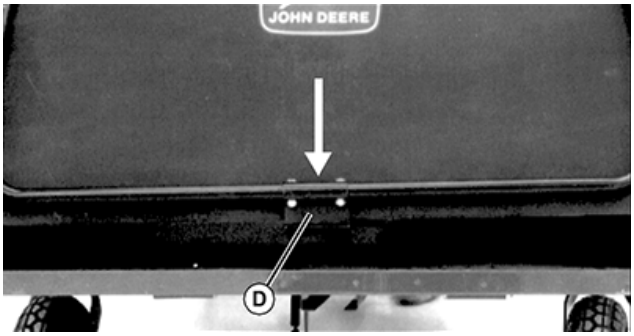

MXAL48004—UN—21MAY13

4. Pousser le couvercle (E) vers le bas de manière à ce que le support (D) s'ajuste sur le flasque de la benne de la remorque basculante.

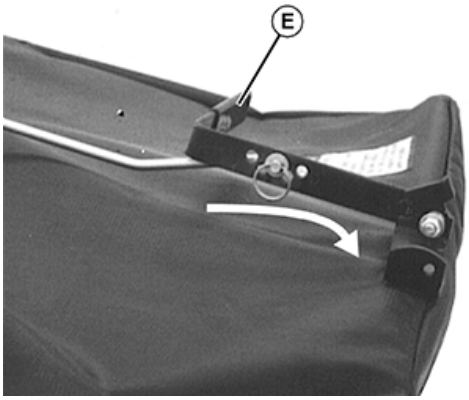

MXAL48005—UN—21MAY13

5. Pousser le support du loquet du couvercle (E) vers l'arrière pour verrouiller le couvercle à l'arrière de la benne de la remorque.

Pose du canal du couvercle

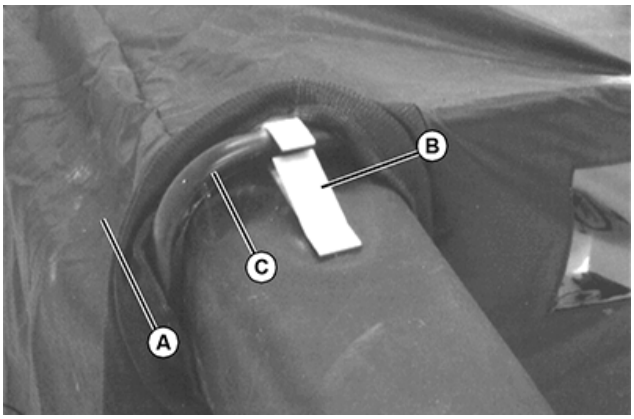

MXAL48006—UN—21MAY13

1. Pousser le couvercle (A) vers l'arrière et glisser le clip (B) situé sur le canal du couvercle au-dessus du support du couvercle avant (C) jusqu'à ce que le ressort du clip s'enclenche en position.

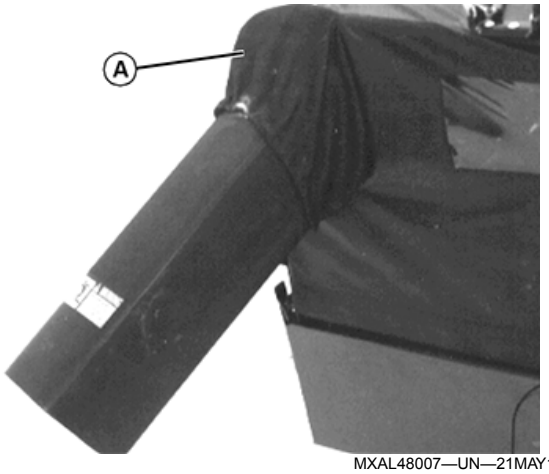

MXAL48007—UN—21MAY13

2. Tirer le couvercle (A) sur le canal.

Réglages de le remorque à bac de ramassage

NOTE: S'assurer que la benne de la remorque est de niveau avec le sol permet de:

- *Faciliter le décharge.*
- *Répartir plus uniformément la charge.*

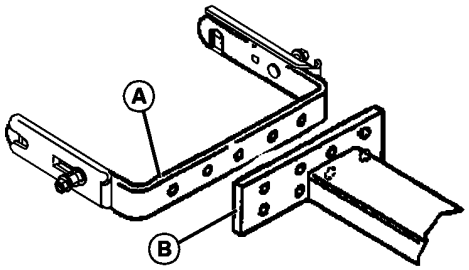

MXAL47978—UN—21MAY13

Le réglage vertical est un ajustement à 2 positions. Ce réglage s'effectue sur la plaque de relevage d'attelage (B) et le support Quik-Tatch (A).

Le réglage latéral est un ajustement à 3 positions. Ce réglage s'effectue sur le support Quik-Tatch (A) et la plaque de relevage d'attelage (B).

Réglages latéral et vertical:

1. Déposer les vis, les rondelles de blocage et les écrous.

IMPORTANT: Éviter tout dommage! À la suite du réglage, le canal ne doit toucher aucune partie du tracteur.

2. Placer la plaque de relevage d'attelage de la remorque aussi près que possible du centre du tracteur. Veiller à laisser un dégagement suffisant entre l'éjection Power Flow vers le canal de la remorque et la plate-forme d'aile du tracteur et le pneu droit.
3. Déplacer le support Quick-Tatch:

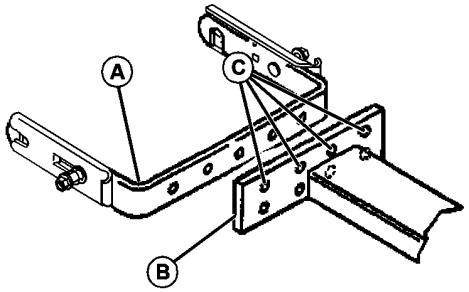

MXAL47979—UN—21MAY13

4. Déplacer le support Quick-Tatch (A) vers le trou approprié (C) de la plaque de relevage d'attelage (B).
5. Poser les vis, les rondelles de blocage et les écrous retirés précédemment. (Poser les écrous à l'intérieur du support.)
6. Serrer les écrous.

Pose du câble et de la chaîne

IMPORTANT: Éviter tout dommage! Pour éviter d'endommager la remorque, ne pas utiliser l'unité avant d'avoir posé le câble et la chaîne.

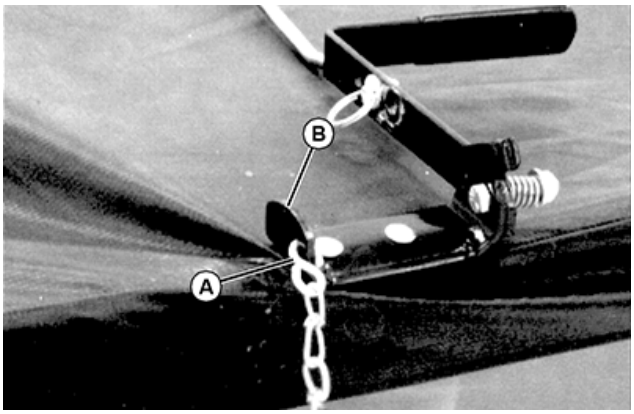

MXAL48008—UN—21MAY13

1. Trouver le maillon de chaîne situé à environ 69 cm (27 in) de l'extrémité opposée du câble. Faire passer le crochet en S (A) par ce maillon. Pincer l'extrémité du crochet en S pour la fermer.
2. Faire passer l'autre extrémité du crochet en S dans le trou du support de relevage (B) et pincer l'extrémité du crochet en S pour la fermer.

Pose du support de chaîne sur la plate-forme d'aile

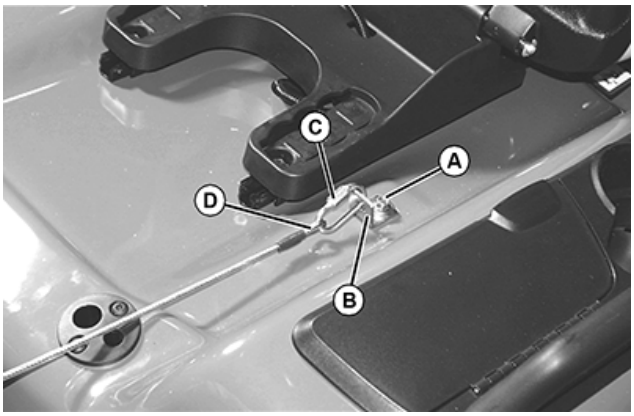

MXAL48009—UN—21MAY13

1. Relever le fauteuil et déposer la vis (A) et la rondelle du côté droit de la plate-forme d'aile.

2. Placer le support de la chaîne (B) sur la plate-forme d'aile et le fixer avec la rondelle et la vis (retirées plus haut). Serrer la vis.
3. Placer le maillon de chaîne (C) à travers la boucle située à l'extrémité du câble (D) ainsi qu'à travers le support (B). Fermer le maillon de chaîne et serrer l'écrou à la main.
4. Abaisser le fauteuil.

Pose du canal du Power-Flow

NOTE: Avant la pose du canal du POWER-FLOW sur la remorque à bac de ramassage:

- *S'assurer que la remorque à bac de ramassage est montée sur le tracteur.*
- *S'assurer que le couvercle est posé sur la remorque.*
- *Voir le livret d'entretien du POWER-FLOW pour la pose du canal sur le POWER-FLOW.*

MXAL48010—UN—21MAY13

1. Poser le canal du POWER-FLOW (A) dans le canal du couvercle (B).
2. Poser l'autre extrémité du canal sur le POWER-FLOW. (Voir le livret d'entretien du POWER-FLOW pour les instructions de pose.)

Pose du lest approprié

ATTENTION: Risques de blessures! La machine peut être instable lorsqu'elle est utilisée avec un outil. Un lest est nécessaire lorsqu'un outil est installé.

Lorsque l'outil est retiré, retirer aussi le lest ajouté à la machine.

N'utiliser que des équipements et des accessoires recommandés par le fabricant.

Poser impérativement quatre masses de lestage de roue arrière en fonte pour utiliser la remorque MC519.

ATTENTION: Éviter les blessures! Une charge remorquée d'un poids excessif peut provoquer une perte de traction ou une perte du contrôle dans les pentes. La distance de freinage augmente avec la vitesse et le poids de la charge tractée.

Le poids tracté total ne doit pas dépasser le poids combiné de la machine qui remorque, du conducteur ou du lest ou la capacité maximum de la remorque.

NOTE:

- *Le poids de la remorque doit être inférieur au poids combiné de la machine, du lest et du conducteur.*
- *Réduire la charge de la remorque dans les pentes et/ou sur les surfaces glissantes.*
- *La traction diminue en marche arrière.*

Ne pas dépasser la capacité de charge de 227 kg (500 lb) de la remorque.

Déposer le lest lorsque la remorque est dételée. Ceci garantit le bon fonctionnement de la machine lorsque la remorque n'est pas attelée. Consulter le centre d'entretien agrée pour les masses recommandées sur la machine considérée.

Pose de la remorque MC519

1. Garer la machine en toute sécurité. (Voir Stationnement en toute sécurité dans la section Sécurité.)

NOTE: Le support Quik-Tatch doit être posé sur la remorque avant la pose de la remorque sur le tracteur.

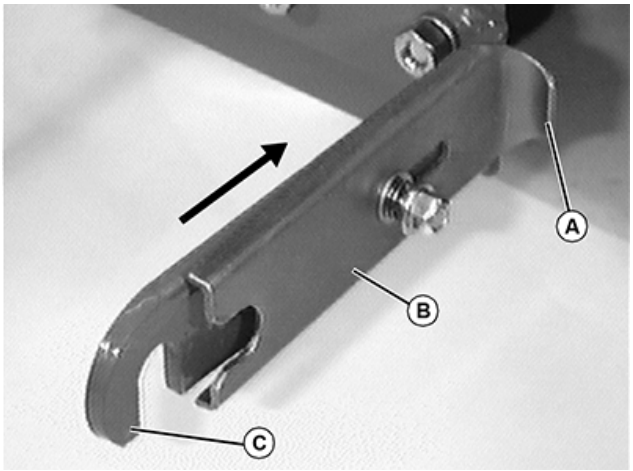

MXAL48011—UN—21MAY13

2. Tirer la languette (A) et la plaque de traction (B) vers l'extérieur et glisser en arrière pour exposer le crochet (C).

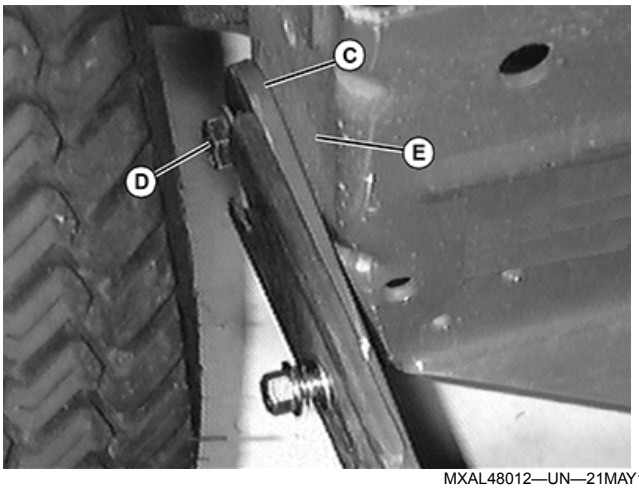

MXAL48012—UN—21MAY13

3. Placer le crochet (C) sur les entretoises (D) fixées à l'aide des vis à tête hexagonale sur le châssis arrière (E) du tracteur.

NOTE: La plaque (B) doit s'adapter entre la rondelle (G) et le côté de la plaque de relevage (H), et non pas être placée à l'extérieur de la rondelle.

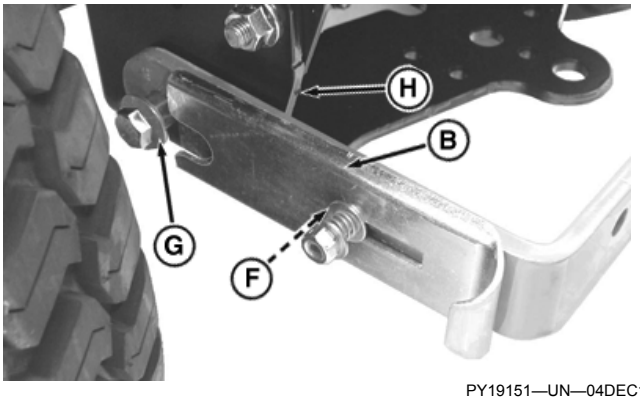

PY19151—UN—04DEC13

4. Faire glisser la plaque (B) vers l'avant jusqu'à ce que la plaque se verrouille en position. La languette (F) au dos de la plaque doit reposer complètement dans le trou du support Quik-Tatch.

Réglage du ressort de support à glissière

1. Garer la machine en toute sécurité. (Voir Stationnement en toute sécurité dans la section Sécurité.)

IMPORTANT: Éviter tout dommage! Ne pas desserrer l'écrou pour permettre à la plaque coulissante de s'adapter librement lorsqu'elle est dans la position verrouillée. La tension du ressort de la plaque coulissante doit retenir la plaque fermement contre le côté du relevage. Le fait de ne pas fournir la tension appropriée peut causer le détachement de la remorque du tracteur.

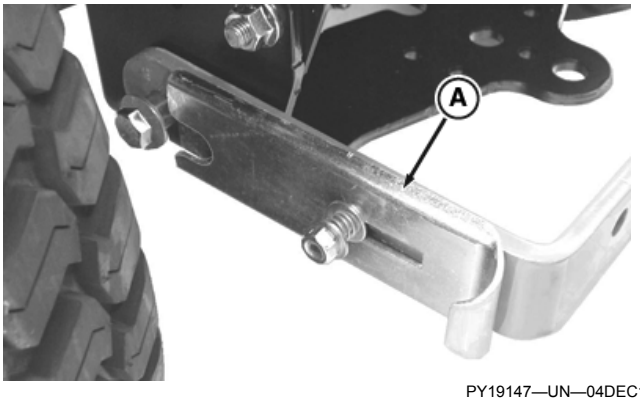

PY19147—UN—04DEC13

2. Régler la tension du ressort pour permettre à la plaque coulissante (A) de bouger librement. Tourner l'écrou (B) dans le sens antihoraire pour détendre le ressort et dans le sens horaire pour le tendre.

Dépose de la remorque MC519

1. Garer la machine en toute sécurité. (Voir Stationnement en toute sécurité dans la section Sécurité.)

NOTE: La dépose de la remorque MC519 est identique quel que soit le modèle.

2. Décharger la remorque.
3. Déposer les masses de lestage de roue arrière (lest).

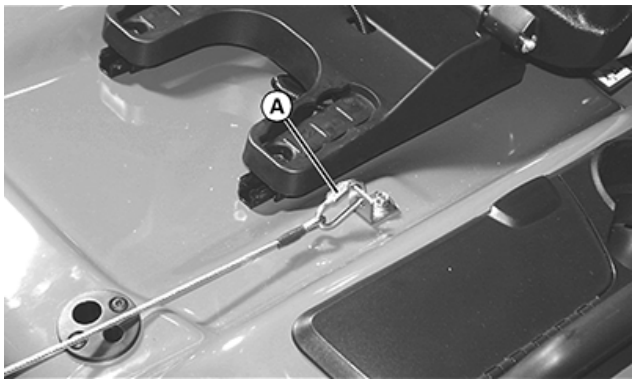

MXAL48015—UN—21MAY13

4. Relever le fauteuil et déverrouiller le maillon du système de câble et chaîne (A) de la plate-forme d'aile du tracteur. Abaisser le fauteuil.

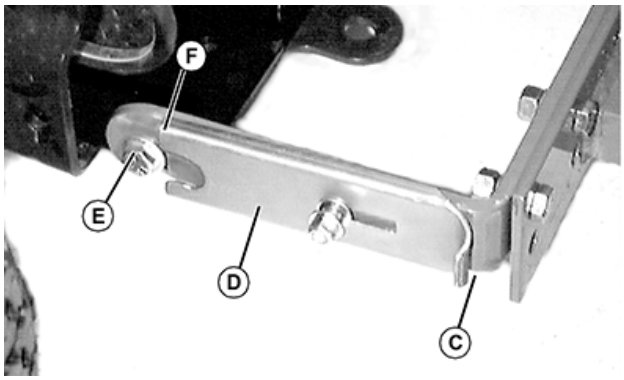

MXAL48017—UN—21MAY13

5. Tirer la languette (C) et la plaque de traction (D) vers l'extérieur et glisser la plaque en arrière pour exposer le crochet (E). Répéter l'opération de l'autre côté.
6. Relever le relevage pour déposer les crochets des entretoises (F) des deux côtés de la machine.

Remisage en toute sécurité de la remorque MC519

IMPORTANT: Éviter tout dommage! Laver et sécher la remorque avant de la remiser. L'humidité et les contaminants peuvent endommager le matériau de la remorque.

PY19139—UN—03DEC13

- Laver et sécher la remorque.
- Placer la remorque sur un sol de niveau, dans un endroit abrité et sec.
- Vérifier que le support de relevage QUIK-TATCH repose à terre.
- S'assurer que le levier de déversement est verrouillé.

Repli du couvercle pour le remisage

1. Déposer le couvercle de la remorque.

NOTE: Reposer les bagues de verrouillage sur les goujons pour le remisage.

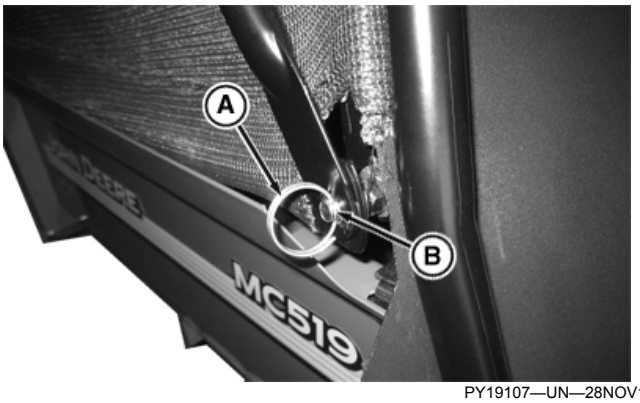

PY19107—UN—28NOV13

2. Déposer les bagues de verrouillage (A) des goujons (B) situés sur les deux coins inférieurs arrière du couvercle.

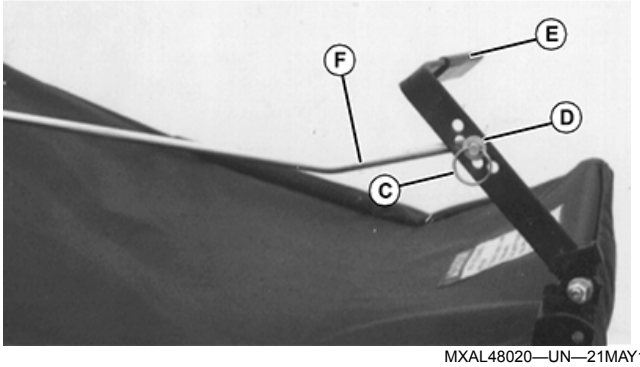

MXAL48020—UN—21MAY13

3. Déposer la bague de verrouillage (C) et la rondelle (D) du levier de déverrouillage du couvercle (E).
4. Déposer la tige du loquet du couvercle (F) du levier de déverrouillage du couvercle.

MXAL48021—UN—21MAY13

5. Déposer l’extrémité opposée de la tige du loquet du couvercle (F) (extrémité à deux coudes) du couvercle.
6. Replacer la tige du couvercle dans le levier de déverrouillage du couvercle.
7. Reposer la rondelle et la bague de verrouillage sur la tige du couvercle pour le remisage.
8. Replier le couvercle.

Chargement de la remorque à bac de ramassage

Avant de charger la remorque MC519, vérifier les points suivants:

NOTE: S'assurer que la remorque est attelée au tracteur.

PY19140—UN—03DEC13

1. S’assurer que le levier du loquet de déversement (A) est poussé vers l'arrière de sorte que la benne de la remorque soit verrouillée sur le barre d'attelage.

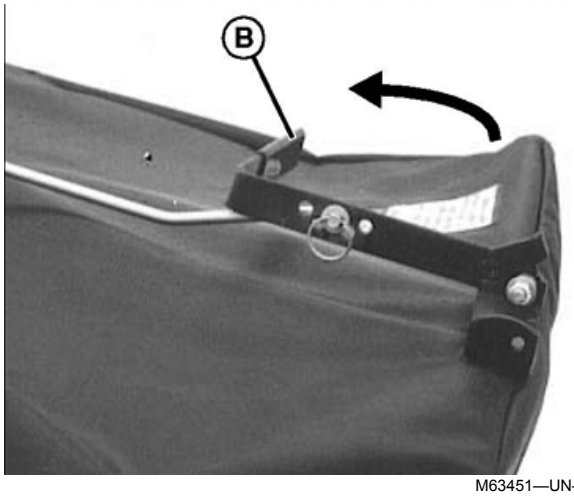

M63451—UN—04DEC13

2. Vérifier que le levier de déverrouillage du couvercle (B) est orienté vers le bas et enclenché.

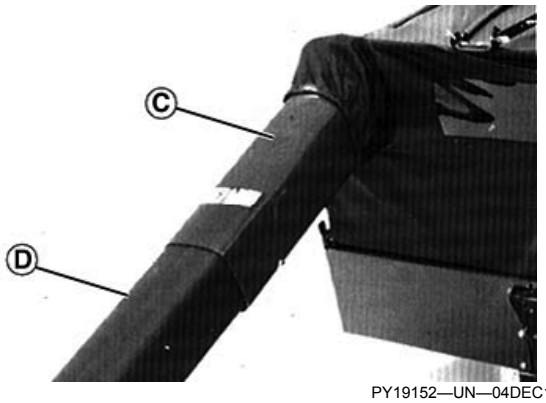

PY19152—UN—04DEC13

3. S'assurer que les canaux sont posés:
   - Canal du couvercle (C).
   - Canal du POWER-FLOW (D).

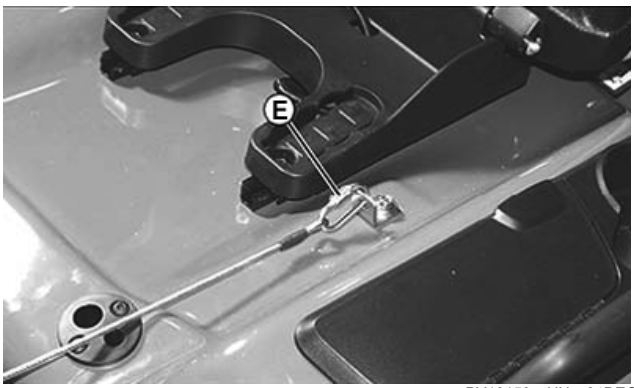

PY19153—UN—04DEC13

4. Relever le fauteuil et s’assurer que le couvercle est enchaîné à la plate-forme d'aile avec le maillon de chaîne (E). Abaisser le fauteuil.

Déchargement de la remorque à bac de ramassage

1. Arrêter la prise de force.

ATTENTION: Risques de blessures! Avant de benner le bac:

- **Garer la machine en toute sécurité.**
- **Avant de faire marche arrière, s'assurer qu'il n'y a personne dans l'aire de travail et surtout pas d'enfant.**
- **S'assurer que la remorque est posée sur la machine de remorquage.**

2. Reculer la remorque vers la zone de déchargement.

NOTE: Une oscillation des roues pivotantes est normal lorsque la remorque est reculée.

3. Arrêter le moteur.
4. Serrer le frein de stationnement.

5. Desserrer le levier de déverrouillage du couvercle en le tirant vers soi.

NOTE: Il est peut-être nécessaire de tirer le levier plus d'une fois pour libérer la charge.

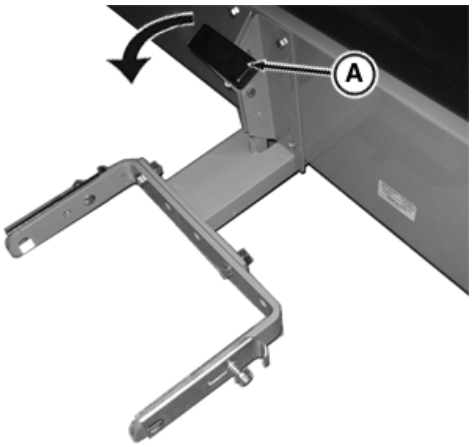

PY19141—UN—04DEC13

6. Tirer le levier de verrouillage de déversement (A) vers l'avant pour le déverrouiller et tirer le levier vers le haut pour relever la charge pour le déversement.

NOTE: La remorque illustrée est dételée du tracteur pour plus de clarté.

7. Avancer le tracteur sur une courte distance pour déverser complètement la charge. Si la charge ne se déverse pas:
   - Arrêter le moteur.
   - Serrer le frein de stationnement.

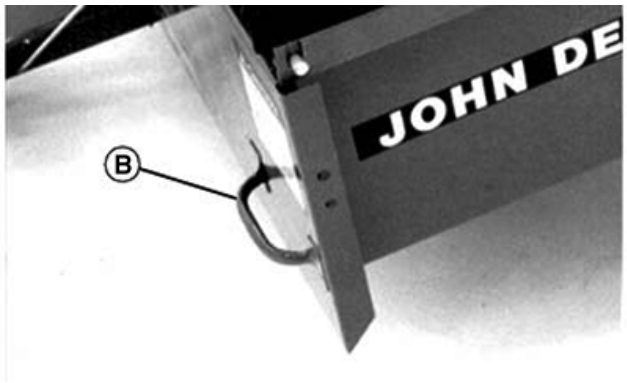

PY19154—UN—04DEC13

   - Descendre du tracteur et actionner la poignée de relevage (B) pour déverser complètement la charge.

8. Abaisser la benne et verrouiller le levier de verrouillage de déversement (B) en poussant le levier vers le bas et en arrière.

9. Verrouiller le levier de déverrouillage du couvercle en le poussant en arrière.

NOTE: Le réglage adéquat de la longueur du maillon sur la chaîne permet à la charge d'être déversée correctement, à la remorque de suivre le même contour du terrain et de faciliter le déversement de la charge.

10. Si la charge ne se déverse pas complètement ou si le couvercle ne s'ouvre pas suffisamment, raccourcir la chaîne:

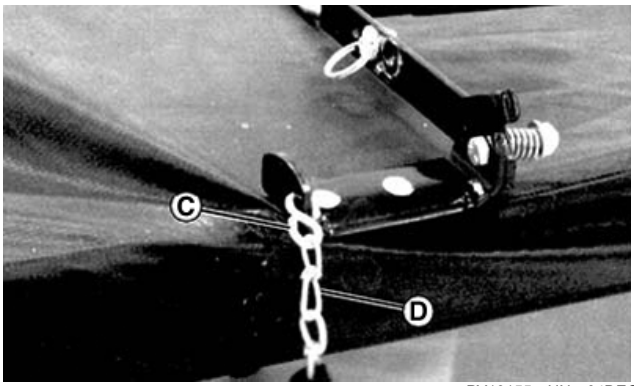

PY19155—UN—04DEC13

   - Ouvrir le crochet en S (C) (extrémité attachée à la chaîne).
   - Placer le crochet en S dans le maillon suivant (D) de la chaîne.
   - Pincer le crochet en S pour le fermer.

Dépose du couvercle

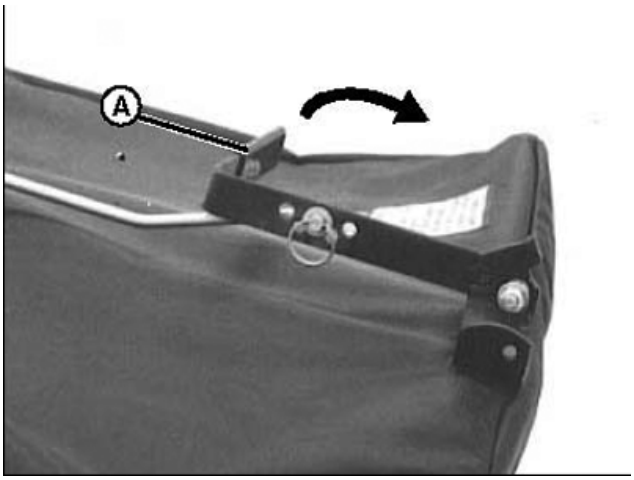

PY19131—UN—29NOV13

1. Desserrer le levier de déverrouillage du couvercle (A) sur la partie supérieure du couvercle en le tirant vers soi.

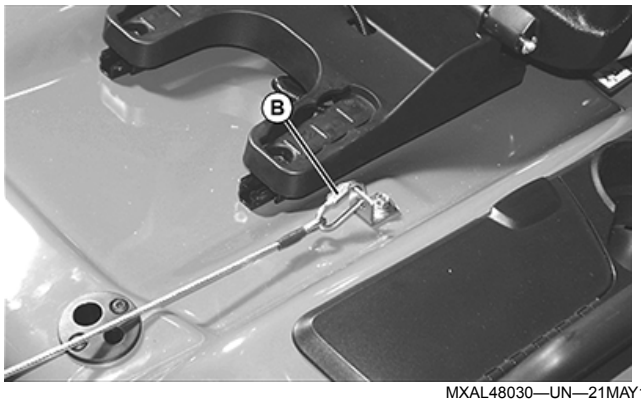

MXAL48030—UN—21MAY13

2. Relever le fauteuil et déverrouiller le maillon de chaîne du système de câble et chaîne (B) de la plate-formed'aile du tracteur. Abaisser le fauteuil.

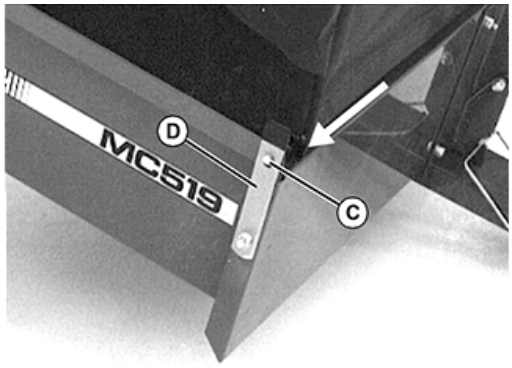

MXAL48031—UN—21MAY13

3. Déverrouiller la tige pivot du couvercle (C) en tirant le loquet de fixation du couvercle (D) (situé sur le coin supérieur droit de la benne de la remorque) vers l’extérieur et dégager le couvercle du trou situé dans le coin supérieur gauche de la benne.
4. Déposer le couvercle de la benne de la remorque.

Réglage du loquet du couvercle

NOTE: Lorsque le couvercle n'est plus sellé au panneau arrière inférieur de la remorque, régler le loquet du couvercle en le déplaçant sur une position différente sur le support du loquet. Commencer avec le trou central du support du loquet.

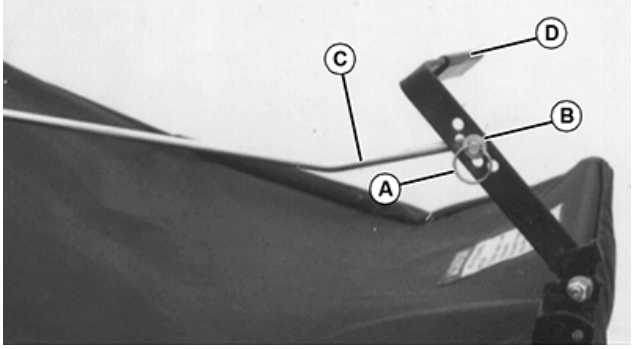

MXAL48034—UN—21MAY13

1. Déposer la bague de verrouillage (A) et la rondelle (B).
2. Placer la tige du loquet du couvercle (C) sur du trou supérieur suivant du support du loquet (D).
3. Placer la rondelle sur la tige du loquet et la fixer avec la bague de verrouillage.
4. Pousser le support du loquet vers le bas pour tendre le couvercle.
5. Répéter la même procédure si le couvercle n'est toujours pas scellée au niveau du panneau arrière inférieur de la remorque après le réglage effectué.

Graisse

IMPORTANT: Éviter tout dommage! Utiliser les graisses John Deere recommandées pour éviter la défaillance des composants et l'usure prématurée.

Les graisses John Deere recommandées sont efficaces dans une plage de températures d'air moyennes de -29 à 135 °C (-20 à 275 °F).

Pour l'utilisation en dehors de cette plage de températures, s'adresser au concessionnaire afin d'obtenir une graisse pour usage spécial.

Les graisses suivantes sont recommandées :

- Graisse polyurée universelle SD John Deere
- Graisse universelle John Deere HD Lithium Complex

Si aucune de ces graisses n'est disponible, n'utiliser que des graisses universelles appartenant à la classe NLGI 2.
En cas de conditions humides ou de vitesse élevée, l'utilisation d'une graisse pour usage spécial peut s'avérer nécessaire. Pour tout renseignement, s'adresser au concessionnaire.

Lubrification des roulements de roue

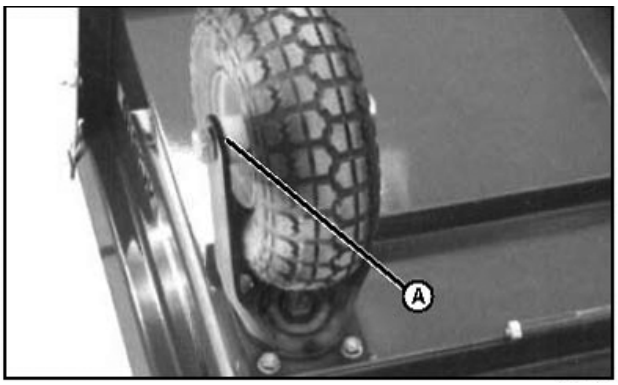

PY19112—UN—28NOV13

Lubrifier chaque roulement de roue (A) avec de la graisse universelle John Deere ou une graisse équivalente.

Lubrification des roues pivotantes

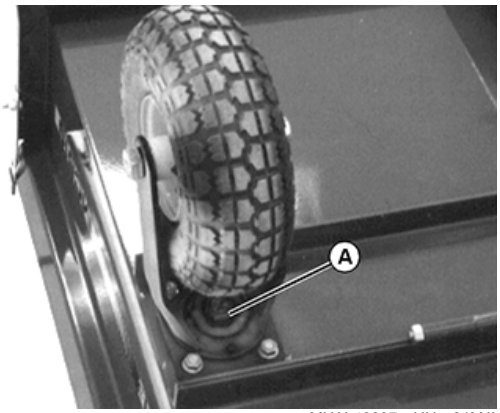

MXAL48037—UN—21MAY13

Lubrifier chaque roue pivotante (A) avec de la graisse universelle John Deere ou une graisse équivalente.

Contrôle de la pression des pneus

1. Contrôler la pression de gonflage des pneus du tracteur.
2. Contrôler la pression de gonflage des pneus du bac de ramassage.
   La pression de gonflage des pneus doit être comme suit:
   - Voir le livret d'entretien du tracteur pour obtenir des informations relatives à la pression de gonflage des pneus du tracteur.
   - La pression de gonflage des pneus de la remorque à bac de ramassage doit être conforme aux valeurs prescrites.

	Valeur prescrite
Air — Pression	345 kPa (50 psi)

Intervalles d'entretien

IMPORTANT: Éviter tout dommage! L'utilisation dans des conditions extrêmes peut exiger un entretien plus fréquent.

Toutes les 10 heures

- Lubrifier les roulements de roue.
- Lubrifier les roues pivotantes.

Utilisation du tableau de dépannage

En cas de problème ne figurant pas dans ce tableau, consulter le concessionnaire John Deere pour obtenir de l'aide.

Lorsque toutes les causes possibles listées ci-dessous ont été contrôlées et que le problème persiste, consulter le concessionnaire agréé.

Remorque à bac de ramassage

SYMPTÔME	CONTRÔLER
La charge est "bloquée" dans le couvercle.	Tirer la poignée de déverrouillage du couvercle vers soi plusieurs fois pour secouer la charge et la déloger du couvercle.
Effort excessif requis pour vider la remorque.	Déverser la charge à partir du sol. Réduire la charge manuellement. Vérifier le vérin de relevage assisté.
Le levier de déversement ne peut pas être atteint.	Déverser la charge à partir du sol.
Le couvercle ne s’ouvre pas.	Fixer la chaîne au support sur la plate-forme d'aile du tracteur.
Le couvercle ne s’ouvre pas suffisamment.	Raccourcir la chaîne fixée à la plate-forme d'aile du tracteur.
La charge ne se déverse pas proprement.	Avancer le tracteur sur une courte distance avec la remorque en position de déversement.
Canal du Power Flow obstrué.	Arrêter le ramassage lorsque le regard de remplissage de la remorque est à moitié plein. L'herbe est trop humide. Attendre que l'humidité diminue.
Le canal du Power Flow heurte la plate-forme d'aile ou un pneu.	Régler le montage de la remorque en le déplaçant de plus en plus vers la droite.
De l'herbe fuit entre l'arrière du couvercle et la remorque.	Régler la tension de la tige de déverrouillage du couvercle en déplaçant la tige sur le trou suivant de la poignée vers l'arrière de la remorque.
Le levier de verrouillage de déversement n’est pas aligné sur la fente ou enclenché dans la fente de la barre d’attelage.	Régler l'entretoise et la vis de réglage du levier de verrouillage dans le support de montage du levier.
La remorque ne suit pas les contours du sol. Son déplacement est gêné par la chaîne.	La chaîne est trop courte. Allonger la chaîne, un maillon à la fois.
Les roues pivotantes oscillent.	Une certaine oscillation est normale lors du remorquage d'une remorque vide, surtout sur une surface pavée. Ralentir pour réduire l'oscillation.

Remorque à bac de ramassage

Dimensions de la benne:

Largeur	107 cm (42 in.)
Longueur	76 cm (30 in)
Profondeur	20 cm (8 in)

Dimensions hors-tout, y compris le relevage:

Largeur	116 cm (45,5 in.)
Longueur	129,54 cm (51 in)
Profondeur	112 cm (44 in)
Dégagement	25 cm (10 in)
Angle de déversement	50 degrés

Poids:

Remorque uniquement	54 kg (119 lb)
Couvercle uniquement	12 kg (26 lb)
Relevage uniquement	3,47 kg (7.65 lb)

Pneus:

Taille	Roues pivotantes pneumatiques 4.10 x 3.50, 4 PR
Pression d'air	345 kPa (50 psi)

Contenance (bac de ramassage):

Volume	0,67 m³ (19 boisseaux)
Charge	227 kg (500 lb)

Contenance (remorque):

Volume (nominal)	0,21 m³ (7.5 cu ft)
Volume (à ras)	0,17 m³ (6.0 cu ft)
Charge	227 kg (500 lb)

Publications d'entretien

Pour obtenir un exemplaire du catalogue pièces ou du manuel technique de cette machine, appeler:

- **États-Unis & Canada:** 1-866-218-8622.
- **Toutes les autres régions:** Votre concessionnaire John Deere.

Pièces

L'utilisation des pièces de rechange et des lubrifiants de haute qualité John Deere, disponibles auprès du concessionnaire, est recommandée.

Lors de la commande de pièces, le concessionnaire John Deere a besoin du numéro de série ou du numéro d'identification du produit (NIP) de la machine ou de l'équipement. Ils s'agit des numéros reportés dans la section Identification du produit de ce livret.

Commande de pièces de rechange en ligne

Consulter le site **http://JDParts.deere.com** pour des informations et pour la commande de pièces en ligne.

Le service qualité John Deere

John Deere répond à vos questions et trouve des solutions à vos problèmes, quels qu'ils soient, pour garantir la continuité de la qualité du produit en collaboration avec le service entretien et pièces de John Deere.

Suivre les étapes ci-dessous pour obtenir la réponse à toute question.

1. Consulter les livrets d’entretien de l’équipement et de la machine.
2. En Amérique du Nord ou au Canada, contacter le Centre de contact clientèle de John Deere.
   - Appeler le 1-866-218-8622 et communiquer le numéro de série et de modèle du produit.

Notes