MANUAL DEL OPERADOR

Remolque Detrás de los Esparcidores

LP79931, LP79932

1019882SPFR-A
09 / 02 / 2022
Español

Edición norteamericana
Impreso en EE. UU.

Introducción

Uso del Manual para el Operario

Antes de comenzar a operar, lea este Manual para el operario por completo, especialmente, la información sobre seguridad.

Este manual es una parte importante de su máquina. Mantenga todos los manuales en un lugar conveniente de modo que se pueda acceder a ellos fácilmente.

Use la información sobre seguridad y funcionamiento del Manual para el operario del accesorio, junto con el Manual para el operario de la máquina para operar y poner en funcionamiento el accesorio de forma segura y correcta.

Si su manual del accesorio tiene una sección denominada Preparación de la máquina, significa que deberá hacer algo en su tractor o vehículo antes de poder instalar el accesorio. Las secciones Armado e Instalación de este manual pueden proporcionarle información para armar e instalar el accesorio en su tractor o vehículo. Use la sección Servicio para realizar los ajustes necesarios y el servicio de rutina de su accesorio.

Si tiene preguntas o dudas con el armado, la instalación o el funcionamiento de este accesorio, consulte con su proveedor local de John Deere.

La información de la garantía de este accesorio John Deere puede encontrarse en la declaración de garantía que se incluye en este manual.

LP79931
LP79932

Compatibilidad del producto

Compatible con tractores para corte de césped y de jardín

Índice

Introducción 2

Seguridad . . . . . 3 - 4

Piezas . . . . . 5 - 7

Montaje . . . . . 8 - 13

Uso y Cuidado

- Especificaciones 14
- Instalación / Extracción . . 15
- Operación . . . . . 16 - 20
- Servicio . . . . . 20 - 21
- Ajustes 22
- Almacenamiento 23

Garantía 24

Registro de Información del Producto

En caso de que necesite comunicarse con un Centro de servicio autorizado para obtener información sobre el servicio de su producto, registre la siguiente información en los espacios que se proporcionan a continuación.

FECHA DE COMPRA:

_____

NOMBRE DEL COMERCIANTE:

_____

TELÉFONO DEL DISTRIBUIDOR:

_____

Instrucciones originales. Toda la información, las ilustraciones y especificaciones en este manual se basan en la última información disponible al momento de la publicación. Se reserva el derecho de realizar cambios en cualquier momento sin notificación.

Introducción / Seguridad

Lea las precauciones generales de operación de seguridad en el manual del operador de su máquina para obtener información de seguridad adicional.

Cómo usar su manual del operador

Lea todo el manual del operador, especialmente la información de seguridad, antes de manejarlo.

Este manual es una parte importante de su máquina. Guarde todos los manuales en un lugar adecuado para poder acceder a ellos fácilmente.

Utilice la información de seguridad y funcionamiento del manual del operador del accesorio, junto con el manual del operador de la máquina, para manejar y realizar el mantenimiento del accesorio de forma segura y correcta.

Si el manual de su implemento tiene una sección llamada **Preparación de la máquina**, significa que tendrá que hacer algo en su tractor o vehículo antes de poder instalar el implemento. Las secciones de Montaje e Instalación de este manual proporcionan información para montar e instalar el accesorio en su tractor o vehículo. Utilice la sección Mantenimiento para realizar los ajustes necesarios y el mantenimiento rutinario de su accesorio.

Si tiene alguna pregunta o duda sobre el montaje, la instalación o el funcionamiento de este accesorio, acuda a su concesionario local de John Deere o llame a John Deere Special Services al 1-866-218-8622 para obtener ayuda.

Funcionamiento Seguro

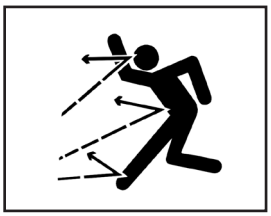

- Este accesorio se ha diseñado para el cuidado de céspedes y aplicaciones domésticas. No se debe remolcar detrás de un vehículo en una carretera ni en ninguna aplicación que funcione a alta velocidad. No remolcar a velocidades superiores a la velocidad máxima de remolque recomendada.
- La velocidad de remolque debe ser siempre suficientemente baja como para mantener el control. Desplazarse despacio sobre terrenos accidentados.
- No permitir que niños o personas inexpertas utilicen la máquina.
- No llevar pasajeros, especialmente niños, en la máquina o el accesorio. Los pasajeros se exponen a sufrir lesiones ocasionadas por objetos que salen despedidos o por caídas. Además, si los pasajeros obstruyen la visibilidad del operador, la utilización de la máquina se efectuará de manera insegura.
- Revisar la acción de frenado de la máquina antes de ponerla en funcionamiento. Ajustar los frenos o realizar su mantenimiento según sea necesario.
- Mantener todas las tuercas y pernos bien apretados para asegurarse de que es seguro usar el equipo.
- Mantener todos los componentes en buenas condiciones y correctamente instalados. Reparar todo daño de inmediato. Reemplazar las piezas desgastadas o rotas. Sustituir todas las etiquetas de seguridad y con instrucciones desgastadas o dañadas.
- No modificar la máquina o los dispositivos de seguridad. Las modificaciones de la máquina o del accesorio efectuadas sin permiso pueden perjudicar su funcionamiento y seguridad.
- Sujetar firmemente todas las cargas para evitar que se caigan.
- Distribuir uniformemente la carga para el desplazamiento y descargue seguro del carro.
- No obstruir la visibilidad del operador durante el uso.

Remolque Seguro de las Cargas

- La distancia de parada se incrementa con la velocidad y con el peso de las cargas remolcadas. Desplazarse lentamente y dejar tiempo y distancia adicional para detenerse.
- El peso total remolcado no debe exceder los límites especificados en el manual del operador del vehículo de remolque.
- Si la carga que está siendo remolcada es excesiva, se puede provocar la pérdida de tracción y de control en las pendientes Cuando se trabaje en pendientes se debe reducir el peso de la carga que está siendo remolcada.
- Nunca dejar que vayan niños o terceras personas en el equipo remolcado.
- Usar solamente enganches aprobados. Remolcar solamente con una máquina que tenga un enganche diseñado para el remolque. No se debe acoplar un equipo a ser remolcado en ningún otro lugar que no sea el punto de enganche aprobado.
- Se deben seguir las recomendaciones del fabricante con respecto a los límites de peso para el remolque de equipo y para remolcar en pendientes. Se deben usar contrapesos o contrapesos para ruedas según se describe en el manual del operador de la máquina.
- No girar abruptamente. Tener mucho cuidado al efectuar giros o al trabajar en superficies cuyas condiciones sean adversas. Tener precaución al retroceder.
- Cuando el motor se encuentra desembragado no se debe cambiar a punto muerto ni descender.

Seguridad

Lea las precauciones generales de operación de seguridad en el manual del operador de su máquina para obtener información de seguridad adicional.

Protección de terceras personas

- Mientras el carro esté en funcionamiento las terceras personas deben mantenerse alejadas.
- Antes de retroceder con la máquina y el carro, mirar cuidadosamente que no haya personas detrás del carro.

Los pasajeros deben mantenerse alejados carro

- Mantener a los pasajeros fuera del carro.
- Los pasajeros que vayan en el carro, están expuestos a lesiones, tales como golpes causados por objetos y a ser lanzados del carro al ejecutar giros y arranques repentinos.
- Los pasajeros obstruyen la visión del operador, ocasionando una operación insegura de la máquina.
- No se debe permitir que persona alguna se monte en el soporte del enganche.

Evitar Lesiones por la Barra de Tiro

***ANTES** de desconectar un accesorio de la placa de enganche de la máquina se debe:*

- Descargue el implemento y deténgase en terreno llano.
- Pare el motor de la máquina.
- Bloquee el freno de estacionamiento de la máquina y bloquee las ruedas del accesorio.
- Asegúrese de que las manos, los pies u otras partes del cuerpo no están debajo de la barra de tiro.

Llevar la Ropa Adecuada

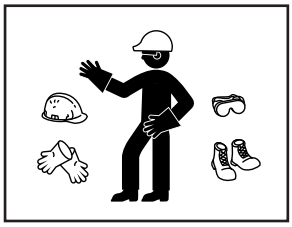

- Utilizar siempre protección ocular al utilizar la máquina.
- Evitar ropa suelta y utilizar equipos de seguridad adecuados según el tipo de trabajo.
- Mientras se esté cortando el césped, usar siempre calzado recio y pantalones largos. No utilizar el equipo si se está descalzo o se llevan sandalias abiertas.
- Utilizar dispositivos protectores, tales como tapones para los oídos. Los ruidos fuertes pueden ocasionar deterioro o pérdida de la audición.

Aparcamiento Seguro

1. Detenga la máquina en una superficie plana, no en una pendiente.
2. Desenganche las cuchillas de la segadora.
3. Baje los accesorios al suelo.
4. Bloquee el freno de estacionamiento.
5. Detenga el motor.
6. Retire la llave.
7. Espere a que el motor y todas las piezas móviles se detengan antes de abandonar el asiento del operador.
8. Cierre la válvula de cierre de combustible, si su máquina está equipada.

Practice Safe Maintenance

- Comprenda el procedimiento de mantenimiento antes de realizar el trabajo. Mantenga la zona limpia y seca.
- Retire todo el peso o material del implemento antes de desconectar la unidad del tractor.
- Nunca lubrique, repare o ajuste la máquina mientras esté en movimiento. Mantenga los dispositivos de seguridad en su sitio y en condiciones de funcionamiento. Mantenga los accesorios apretados.
- Mantenga las manos, los pies, la ropa, las joyas y el pelo largo alejados de cualquier pieza móvil, para evitar que se enganchen.
- Baje los accesorios al suelo antes de realizar el mantenimiento de la máquina. Desconecte la corriente y detenga el motor. Bloquee el freno de estacionamiento y retire la llave. Deje que la máquina se enfríe.
- Mantenga todas las piezas en buen estado y correctamente instaladas. Repare los daños inmediatamente. Sustituya las piezas desgastadas o rotas. Sustituya todas las calcomanías de seguridad e instrucciones desgastadas o dañadas.

Piezas

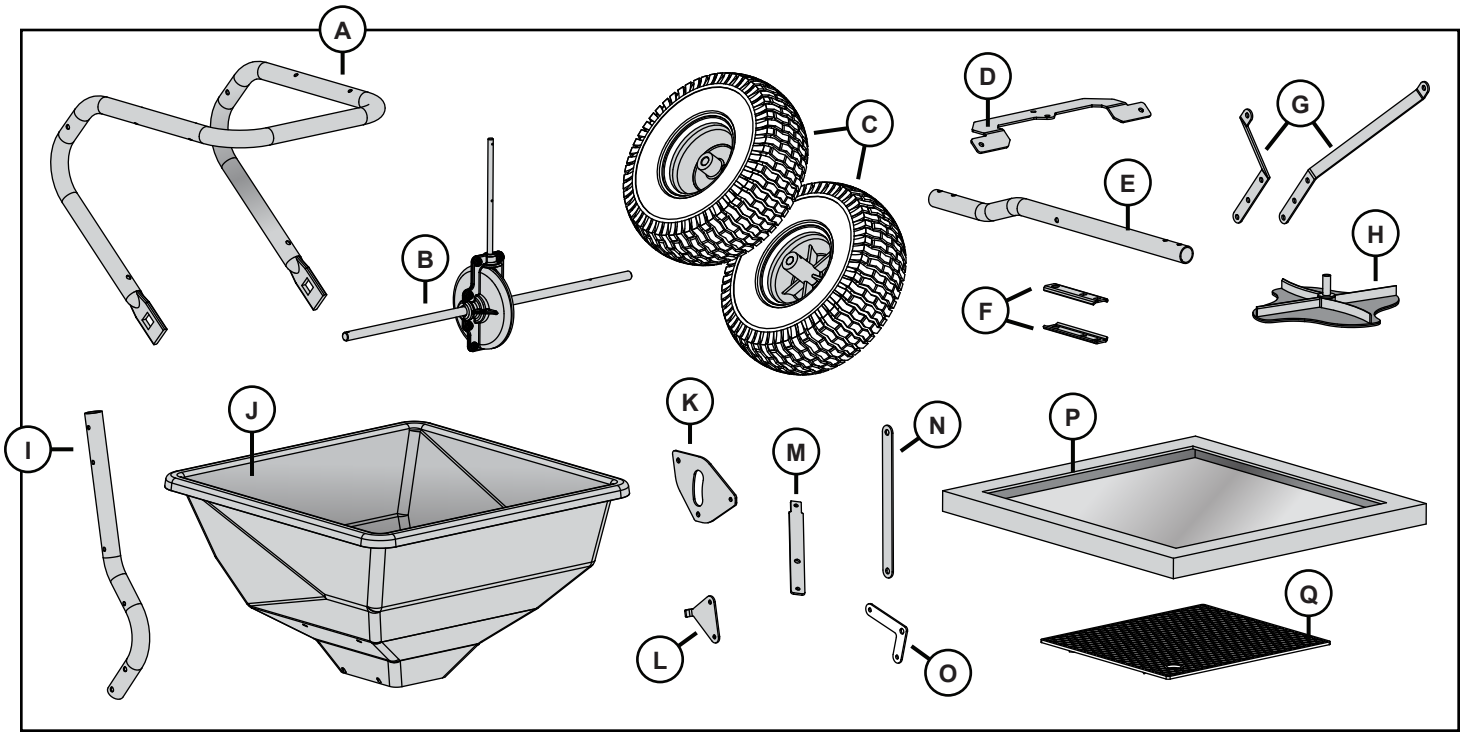

Piezas en Caja

Réf.	Descripción	Cant.
(A)	Bastidor	1
(B)	Conjunto de la Transmisión	1
(C)	Ruedas	2
(D)	Barra Transversal	1
(E)	Barra del Remolque	1
(F)	Placas de Horquilla	2
(G)	Soportes de Brazo	2
(H)	Ventilador	1

Réf.	Descripción	Cant.
(I)	Barra Elevadora	1
(J)	Conjunto de Tolva	1
(K)	Placa de Pivote	1
(L)	Soporte de Parada de la Palanca	1
(M)	Mango de la Palanca de la Puerta	1
(N)	Brazo de Enlace	1
(O)	Pivote de Enlace	1
(P)	Cubrir	1
(Q)	Pantalla	1

Identificador de Hardware

Las ilustraciones de esta página están a escala para una identificación más rápida del hardware durante el montaje.

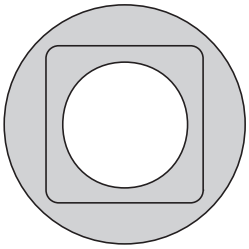

A2 Cojinete, Eje (x2)

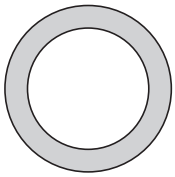

B2 Espaciador de Eje (x2)

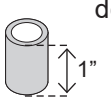

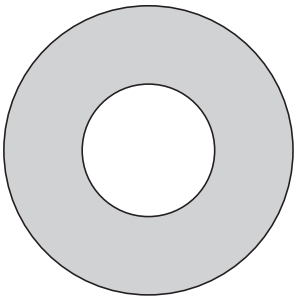

C2 Arandela 5/8 pulg (x6)

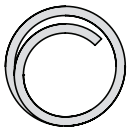

D2 Anillo de Chaveta (x1)

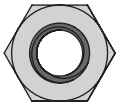

H2 Contratuerca 5/16-18 pulg (x11)

R2 Contratuerca 1/4-20 pulg (x15)

E2 Pasador; de Horquilla 3/16 pulg (x1)

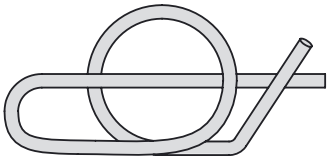

F2 Anillo Ruda (x1)

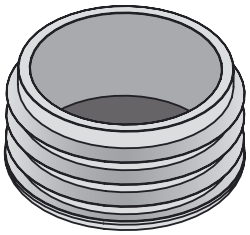

I2 Tapón; de Tubo 1.25 pulg (x2)

G2 Perno; de Cabeza Hex, 5/16-18 x 2 pulg (x9) . . . . . .

J2 Perno; de Carruaje, 5/16-18 x 2 pulg (x2) . . . . . .

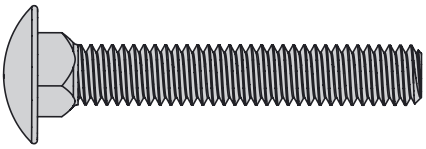

L2 Pasador; de la Barra de Tiro 1/2 x 2-1/2 pulg (x1) . . . . . .

M2 Chaveta; de Horquilla, 1/8 pulg (x1) . . . . . .

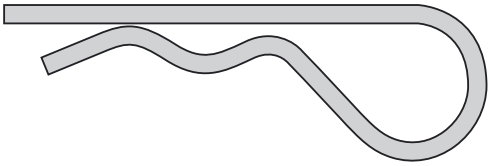

NOTA: *Se ha proporcionado una arandela extra (C2) / podría quedar después de completar el montaje.*

Identificador de Hardware

Las ilustraciones de esta página están a escala para una identificación más rápida del hardware durante el montaje.

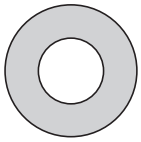

K2 Arandela 5/16 pulg (x2)

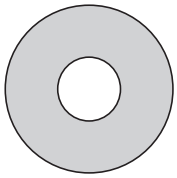

N2 Arandela de Fieltro (x2)

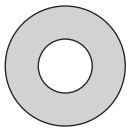

Q2 Arandela 1/4 pulg (x5)

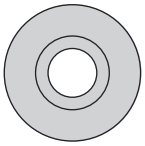

U2 Buje; de Brida Nylon (x4)

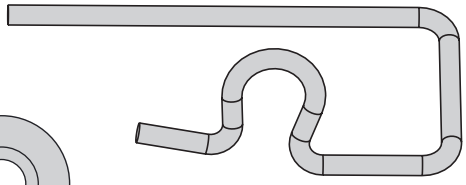

O2 Giratorio Clip (x1)

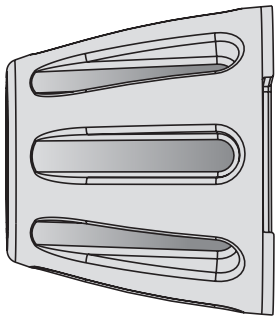

W2 Perilla de la Manija (x2)

P2 Perno, 1/4-20 x 2 pulg (x4) . . . . . .

S2 Perno; de Cabeza Hex, 1/4-20 x 1-3/4 pulg (x3) . . . . . .

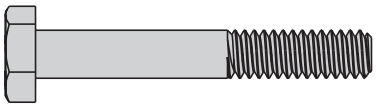

T2 Perno; de Cabeza Hex, 1/4-20 x 2-1/4 pulg (x1) . . . . . .

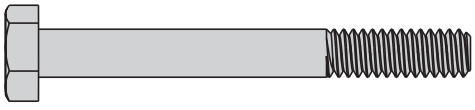

V2 Perno; de Cabeza Hex, 1/4-20 x 1-1/2” pulg (x1) . . . . . .

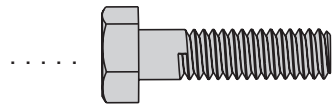

X2 Perno, 1/4-20 x 1 pulg (x3) . . . . . .

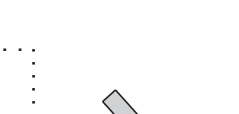

Y2 Pasador; de Enlace (x1) . . . . . .

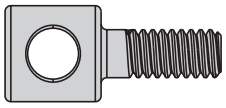

A3 Agitador (x1) . . . . . .

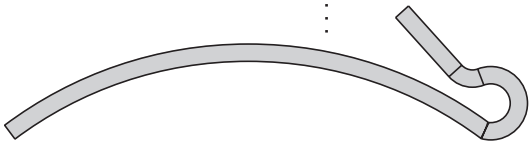

Z2 Varilla; de Enlace (x1) . . . . . .

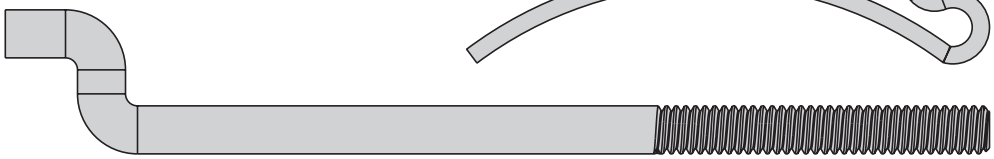

Montaje

Consejo de Montaje

El paquete de accesorios para este montaje está organizado en bolsas que están numeradas para que coincidan con los pasos de este manual.

Paso 1-A. Instalación del Eje

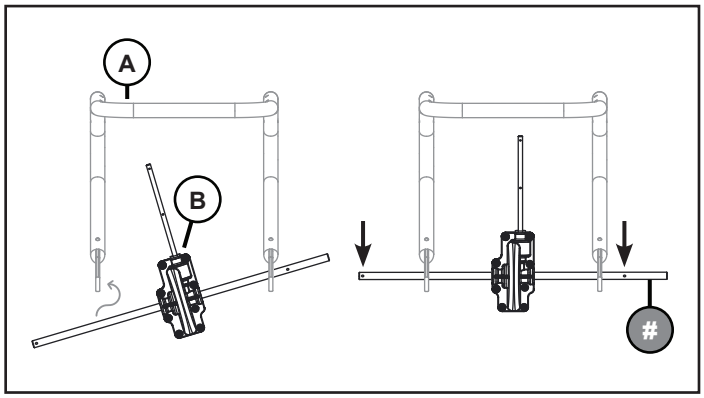

La alineación es crucial. El bastidor (**A**) y la transmisión (B) deben estar alineados como se ilustra aquí.

También es importante que el eje (#) esté orientado en la dirección correcta. (Observe las flechas que señalan las ubicaciones de los agujeros en el eje). Deslice el conjunto del eje (**#**) a través de los agujeros cuadrados de la base del bastidor (**A**).

Paso 1-B. Instalación del Eje

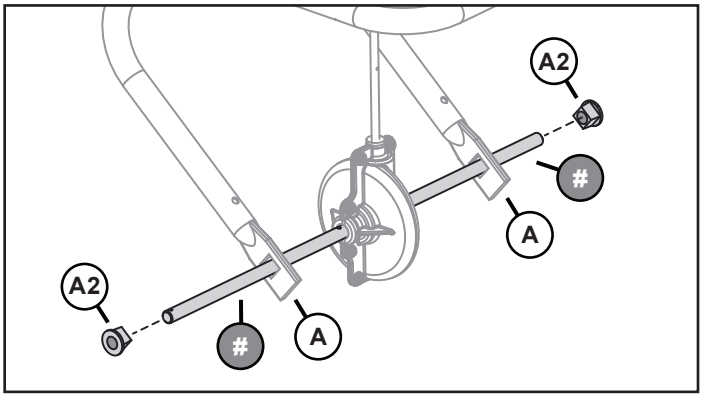

Añada los casquillos (**A2**) deslizándolos sobre los extremos del eje (**#**) y encajándolos en las aberturas cuadradas de la base del bastidor (**A**).

Paso 2. Instalación de la Rueda Motriz

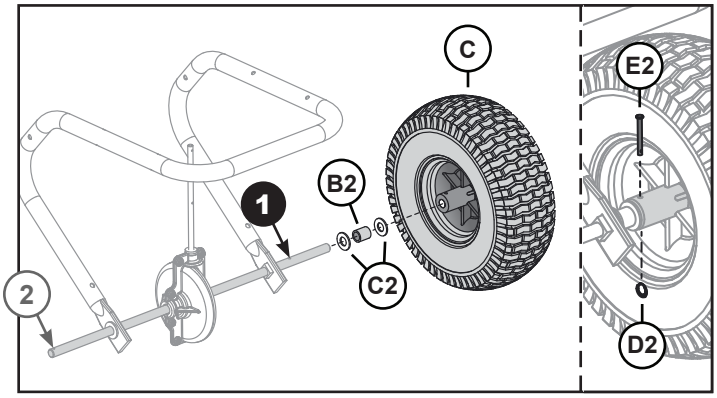

Tenga en cuenta la ubicación de los orificios del eje restantes. La rueda deberá ser instalada en el lado marcado "1" arriba.

- **En el (1) extremo del eje:** Añada una arandela de 5/8" (**C2**), el espaciador del eje (**B2**), una segunda arandela de 5/8". (**C2**) y luego la rueda (**C**).
- Asegure la rueda en su lugar con el pasador de horquilla de 3/16" (**E2**) y el anillo de seguridad (**D2**), como se ilustra.

Paso 3. Instalación de la Segunda Rueda

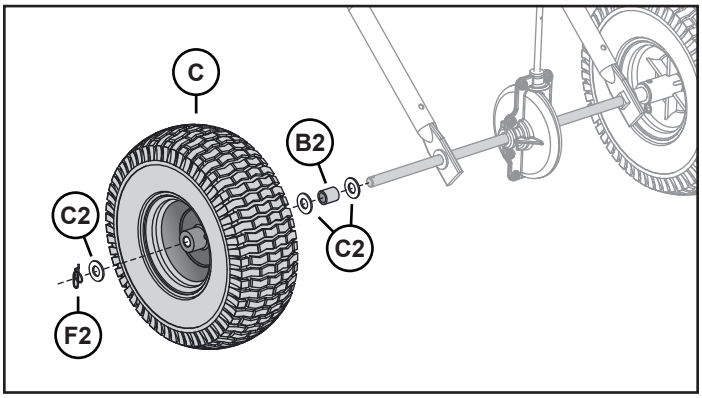

En el extremo opuesto del eje: Añada una arandela (**C2**), un espaciador (**B2**), otra arandela (**C2**) y luego la rueda (**C**).

Después de añadir la rueda, añada de 1 a 2 arandelas (**C2**) según sea necesario, y luego asegúrela con el anillo de ruda (**F2**).

NOTA: *Se proporcionará una arandela adicional.*

Paso 4. Instalación de la Riostra Transversal

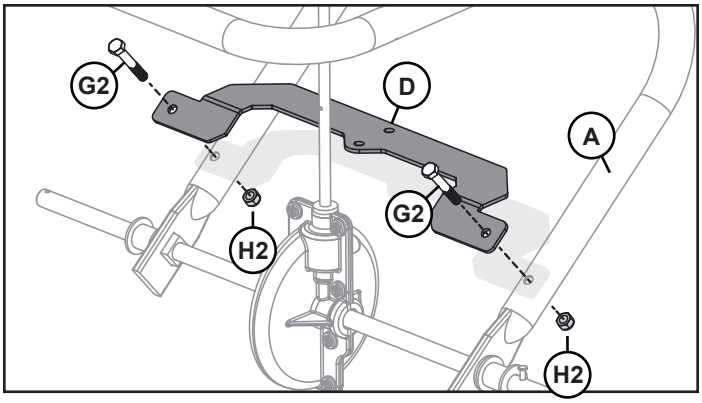

NOTA: Ruedas no se ilustran para mayor claridad/alineación adecuada.

Alinee la abrazadera transversal (**D**) con el bastidor (**A**) tal como se ilustra.

En cada extremo, inserte un perno de 5/16” x 2” (**G2**) y asegúrelo debajo del bastidor con una tuerca de seguridad de 5/16” (**H2**).

Paso 5. Colocación de la Barra del Remolque

** Para este paso, deberá medir la altura del enganche de su cortacésped al suelo.*

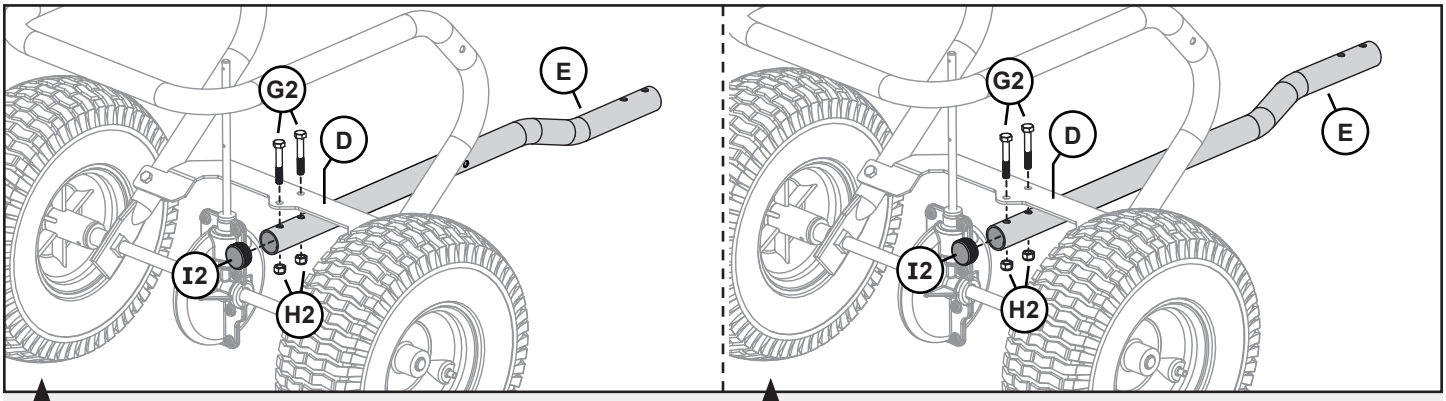

Para Alturas de Enganche de 9” o Menos

*Alinee la barra del remolque (**E**) debajo de la cruceta (**D**) como se ilustra arriba.*

Atornille **SIN APRETAR** el gancho del remolque (**E**) a la abrazadera transversal utilizando dos pernos de 5/16” x 2” (**G2**), asegurándolos desde abajo con dos tuercas de seguridad de 5/16” (**H2**). Introduzca el tapón de tubo de 1,25” (**I2**) en el extremo del enganche.

NOTA: *Estos pernos se apretarán en el paso 8.*

Para Alturas de Enganche de Más de 9”

*Alinee la barra del remolque (**E**) debajo de la cruceta (**D**) como se ilustra arriba.*

Atornille **SIN APRETAR** la barra del remolque (**E**) a la cruceta usando dos pernos de 5/16” x 2” (**G2**), asegurando desde abajo con dos contratuercas de 5/16 (**H2**). Introduzca el tapón de tubo de 1,25” (**I2**) en el extremo del enganche.

NOTA: *Estos pernos se apretarán en el paso 8.*

Paso 6. Instalación de las Placas de Horquilla

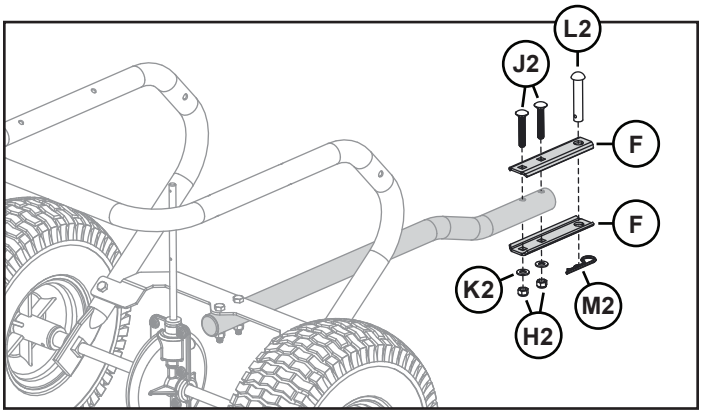

Alinee las placas de horquilla (**F**) con la barra del remolque (**E**) como se ilustra. Pase dos pernos de carro de 5/16” x 2” (**J2**) a través de estas piezas y asegúrelos desde abajo con dos arandelas de 5/16” (**K2**) y dos tuercas de seguridad de 5/16” (**H2**).

Añada el pasador de la barra de tiro (**L2**) y asegúrelo desde abajo con una chaveta (**M2**).

Paso 7. Soportes del Bastidor

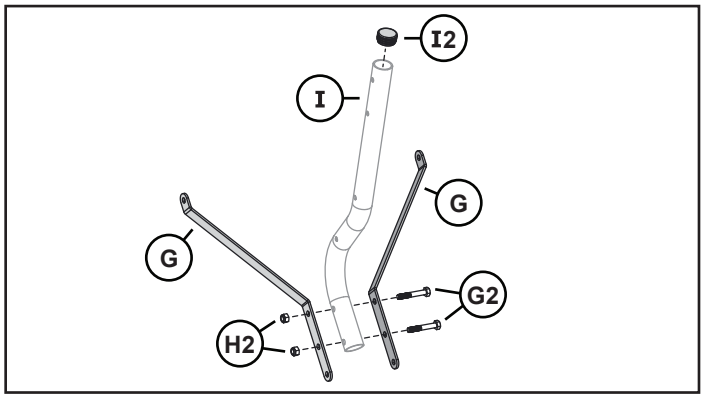

Inserte el tapón de tubo (**I2**) en el extremo largo de la barra vertical (**I**). Alinee los soportes del bastidor (**G**) con la barra elevadora (**I**), tal como se ilustra. Atornille **SIN APRETAR** estas piezas utilizando:

- (x2) Pernos de 5/16” x 2” (**G2**)
- (x2) Tuercas de bloqueo de 5/16” (**H2**)

NOTA: *Estos accesorios se ajustarán en el paso 8.*

Paso 8. Fijación de los Soportes

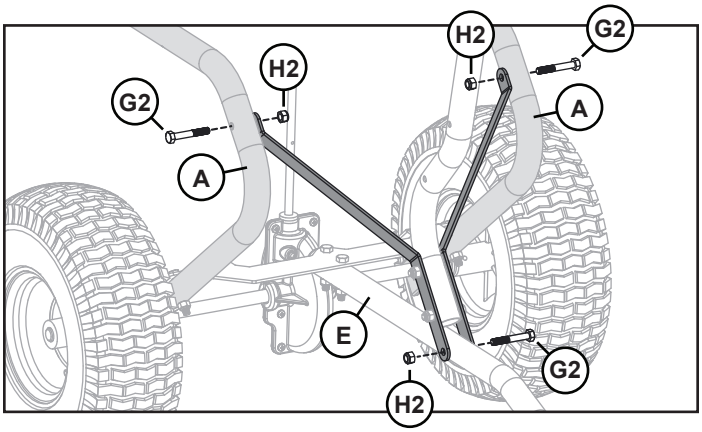

Alinee el ensamblaje del paso 7 como se ilustra. A continuación, atornille sin apretar los soportes del bastidor a la barra del remolque (**E**) y al bastidor (**A**) utilizando:

- (x3) Pernos de 5/16” x 2” (**G2**)
- (x3) Tuercas de bloqueo de 5/16” (**H2**)

Después de asegurarse de que la barra del remolque está cuadrada con el bastidor, apriete todos los pernos de los pasos 5 y 7.

Paso 9. Instalación del Ventilador

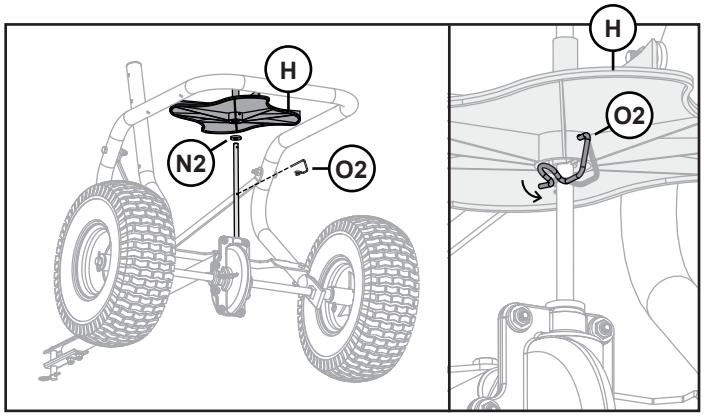

Deslice la arandela de fieltro (**N2**) y el ventilador (**H**) en el eje del ventilador.

Busque el agujero en el medio del eje del ventilador. Aquí es donde se apoyará el ventilador (véase la ilustración), ya que la pinza giratoria (**O2**) se desliza por la base del ventilador (**H**).

NOTA*: Asegúrelo inclinando el clip hacia abajo y aplique una ligera presión para que encaje en su sitio alrededor del eje del ventilador.*

Paso 10. Instalación de la Tolva

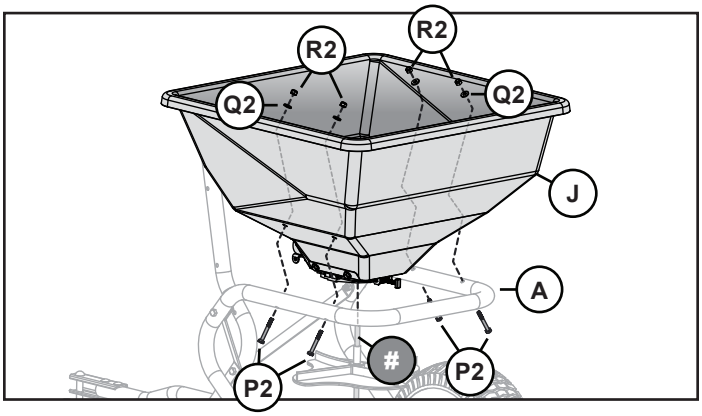

Coloque el conjunto de la tolva (**J**) encima del bastidor (**A**). Deslice el eje del ventilador (**#**) a través del casquillo de la placa inferior de la tolva. Asegure la tolva al bastidor utilizando lo siguiente, como se ilustra arriba:

- (x4) Pernos de 1/4” x 2” (**P2**)
- (x4) Arandelas de 1/4” (**Q2**)
- (x4) Tuercas de seguridad de 1/4” (**R2**)

Paso 11. Instalación de la Placa de Pivote

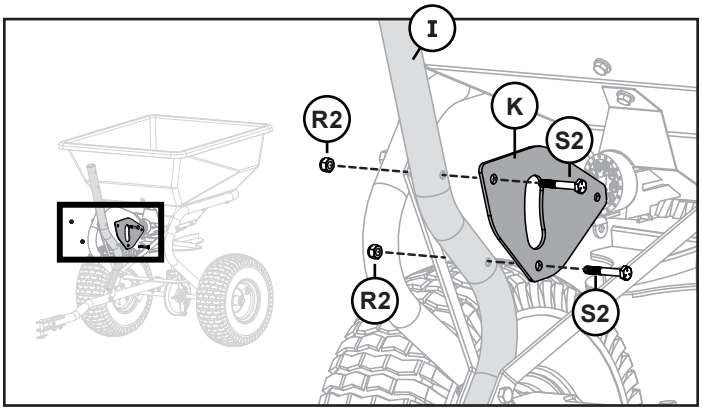

Alinee la placa de pivote (**K**) con la barra elevadora (**I**) como se ilustra. Asegure con:

- (x2) Pernos de 1/4“ x 1-3/4“ (**S2**)
- (x2) Tuercas de Seguridad de 1/4“ (**R2**)

Paso 12. Soporte del tope de la palanca

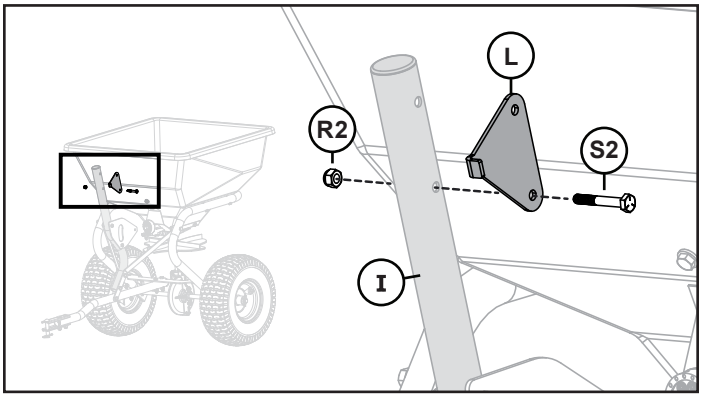

Como se ilustra aquí, alinee los orificios del soporte del tope de la palanca (**L**) con las aberturas de la parte superior de la barra ascendente (**I**).

Por ahora, asegure su lugar **solo a través DEL INFERIOR de los dos agujeros de los pernos** usando:

- (x1) Perno de 1/4” x 1-3/4” (**S2**)
- (x1) Tuerca de bloqueo de 1/4” (**R2**)

Paso 13-A. Instalación de la Palanca Compuerta

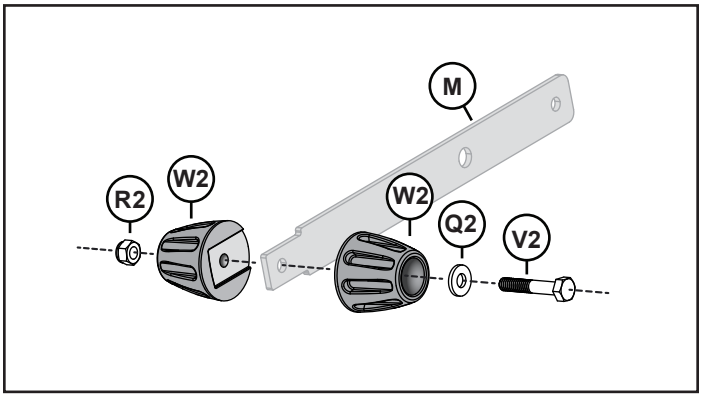

Ensamble la manija de la palanca de la puerta (**M**) como se ilustra utilizando las siguientes piezas:

- (x1) Perno de cabeza hex de 1/4” x 1-1/2” (**V2**)
- (x1) Arandela plana de 1/4”, SAE (**Q2**)
- (x2) Perillas de manija (**W2**)
- (x1) Tuerca de bloqueo de 1/4” (**R2**)

Paso 13-B. Instalación de la Palanca Compuerta

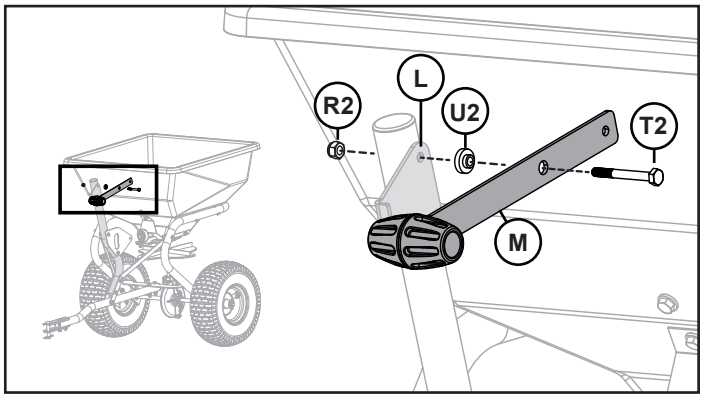

Alinee la palanca de la compuerta (**M**) montada en el paso 13-A con el soporte del tope (L). Atornille **SUAVEMENTE** utilizando las siguientes piezas:

- (x1) Perno de cabeza hex de 1/4” x 2-1/4” (**T2**)
- (x1) Casquillo de brida de nailon (**U2**)
- (x1) Tuerca de bloqueo de 1/4” (**R2**)

NOTA: *Atornille permitiendo que la palanca pivote pero no pueda moverse libremente (ajustado pero no apretado).*

Paso 14. Brazo de Enlace

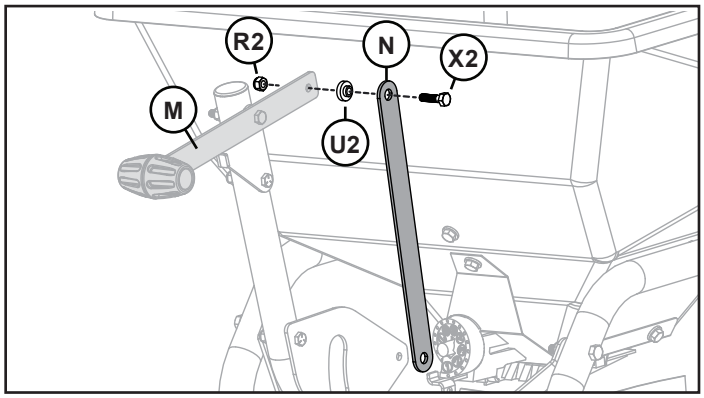

Coloque un buje de brida de nailon (**U2**) entre el brazo de conexión (**N**) y la palanca de la compuerta (**M**). Atornille con:

- (x1) Perno de 1/4” x 1” (**X2**)
- (x1) Contratuerca de 1/4” (**R2**)

NOTA: *Atornille el conjunto de forma ajustada, pero no apretada.*

Paso 15. Pivote de Conexión

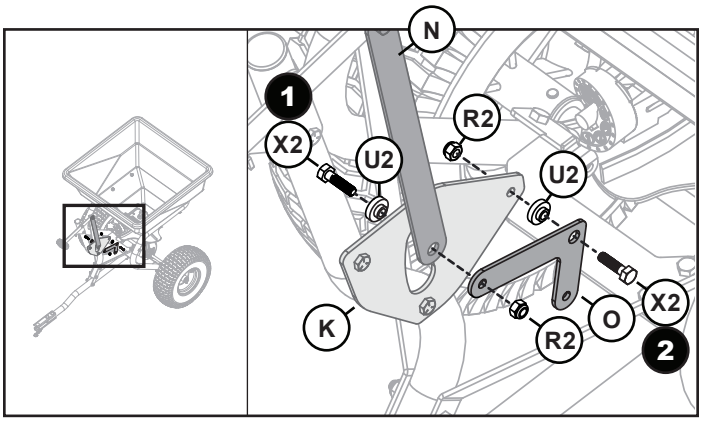

Fije el pivote de conexión (**O**) con accesorios en el siguiente orden: *NOTA: Atornille el conjunto de forma ajustada, pero no apretada.*

Perno 1:
- Perno de 1/4” x 1” (**X2**)
- Buje de brida (**U2**)
- Placa de pivote (**K**)
- Pivote del elevador (**O**)
- Brazo del elevador (**N**)
- Tuerca; bloqueo, 1/4” (**R2**)

Perno 2:
- Perno de 1/4” x 1” (**X2**)
- Pivote del elevador (**O**)
- Buje de brida (**U2**)
- Placa de pivote (**K**)
- Tuerca; bloqueo, 1/4” (**R2**)

Paso 16. Pasador de Articulación

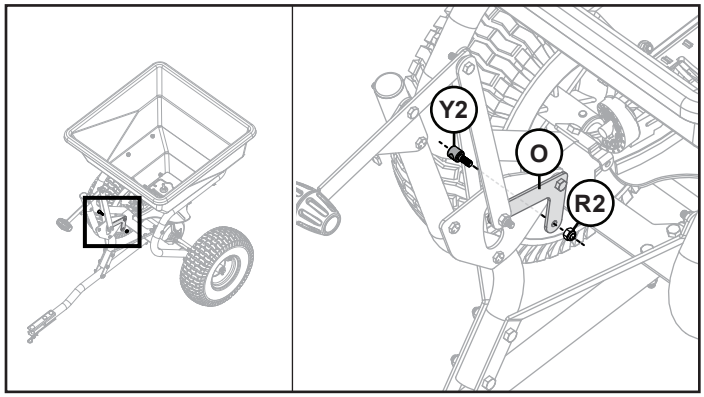

Fije el pasador de articulación a la base del pivote de articulación (**O**) que se agregó en el paso 15.

- (x1) Pasador de articulación (**Y2**)
- (x1) Tuerca de bloqueo de 1/4” (**R2**)

NOTA: *Atornille el conjunto de forma ajustada. pero no apretada.*

Paso 17-A.

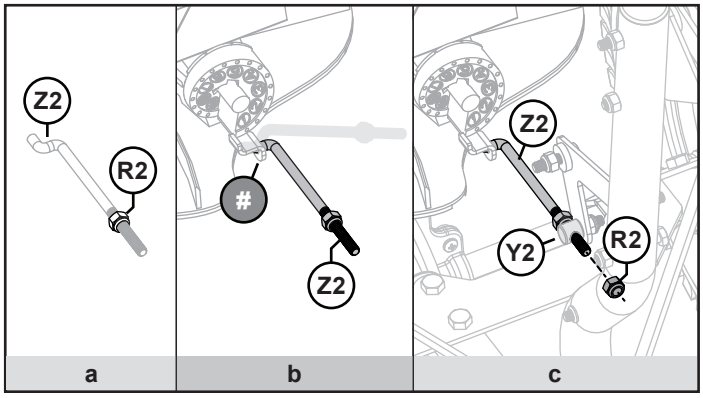

a. En la biela (**Z2**): Añada una tuerca de seguridad de 1/4 “ (**R2**), deténgase a unos 3/4 de la longitud de la rosca.
b. Introduzca la parte doblada de la biela (**Z2**) a través del orificio del eslabón de la compuerta (**#**), como se ilustra.
c. Introduzca la parte roscada de la biela (**Z2**) a través del orificio del pasador de articulación (**Y2**) y fíjela con la segunda contratuerca (**R2**).

Paso 17-B.

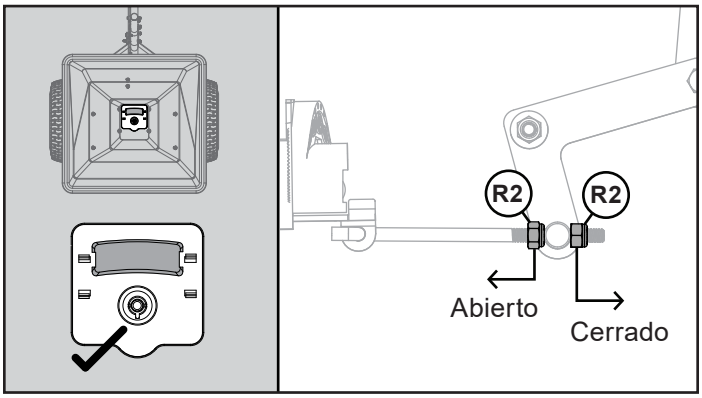

Ajuste la posición de las dos tuercas de seguridad (**R2**) que se añadieron en el paso 17-A de forma que la compuerta esté en la posición de no más de 1/16” más allá de la posición de cierre total.

Paso 18.

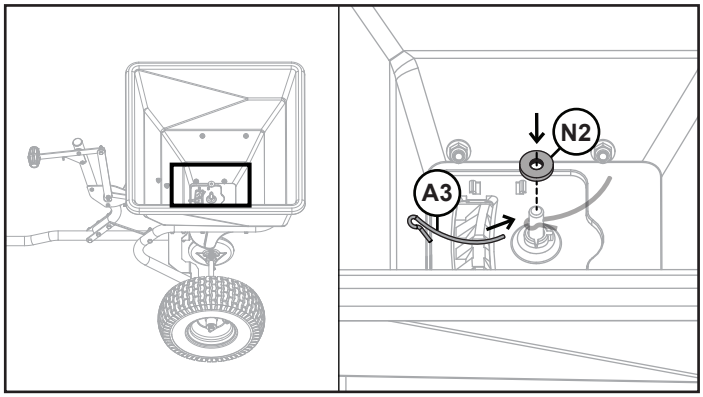

Deslice la arandela de fieltro (**N2**) en el eje del ventilador e inserte el pasador del agitador (**A3**).

Paso 19.

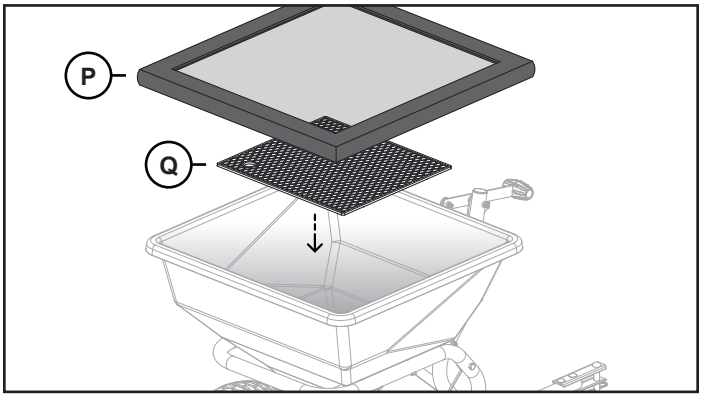

Coloque la pantalla (**Q**) hacia abajo dentro de la tolva. Coloque la tapa de la tolva (**P**) enganchándola alrededor del borde de la misma.

LP79931 & LP79932
Remolque Detrás de los Esparcidores

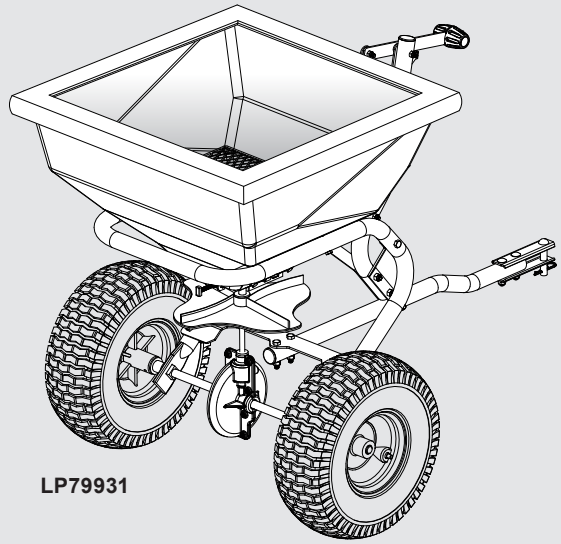

USO Y CUIDADO

Especificaciones

150 lb Esparcidor - LP79931	
Capacidad	
Peso del Esparcidor	44 lbs (20.0 kg)
Capacidad de Tolva	150 lbs (68.0 kg)
Tamaño (peso máximo)	194 lbs (88.0 kg)
Ruedas	
Neumático	15 x 6 NHS 2-Ply Índice
Presión de Inflación	30 psi (207 kPa)
Tolva	
Volumen	2.3 ft^3 (0.07 m^3)
Material	Polietileno de Alta Densidad

200 lb Esparcidor - LP79932	
Capacidad	
Peso del Esparcidor	49 lbs (20.2 kg)
Capacidad de Tolva	200 lbs (90.7 kg)
Tamaño (peso máximo)	249 lbs (112.9 kg)
Ruedas	
Neumático	15 x 6 NHS 2-Ply Índice
Presión de Inflación	30 psi (207 kPa)
Tolva	
Volumen	3.5 ft^3 (0.1 m^3)
Material	Polietileno de Alta Densidad

Instalación

1. Estacionar la máquina de forma segura. *Ver "Estacionamiento seguro", en la sección Seguridad.*

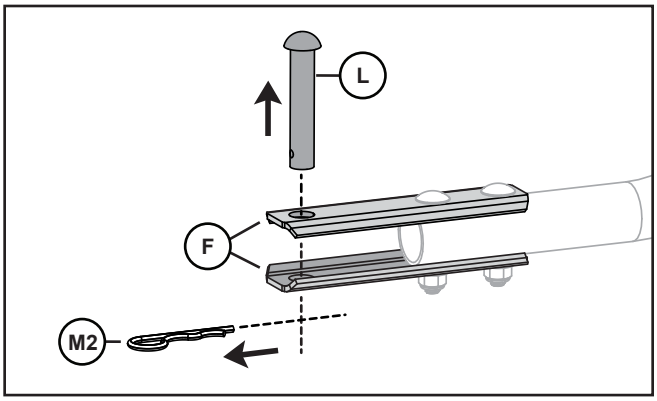

2. Retire el pasador de seguridad con resorte (**M2**) y el pasador de enganche (**L**) de las placas de horquilla (**F**) del esparcidor.
3. Tire del esparcidor hacia adelante y coloque la horquilla del enganche (#) para colocar a horcajadas sobre la barra de tiro o la placa de enganche trasera de la máquina *(mostrado a continuación)*.

   Alinee todos los orificios del pasador del enganche, luego instale el pasador del enganche (**L**) hacia abajo a través de la horquilla del enganche y el enganche de la máquina, asegurándolo con el pasador de bloqueo con resorte (**M2**).

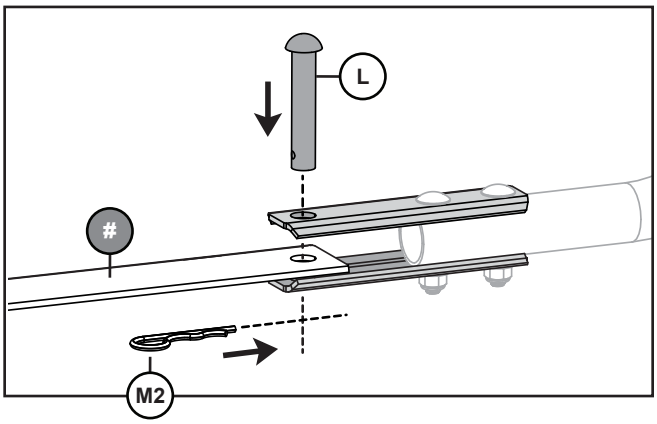

Extracción

1. Estacione la máquina de manera segura. Consulte "Estacionamiento seguro" en la sección Seguridad.
2. Retire todos los materiales de la tolva antes de retirar el esparcidor de la máquina.

PRECAUCIÓN: ¡Evitar lesiones!
Mantenga las manos, pies y otras partes del cuerpo lejos de debajo de la barra de tiro.

3. Retire el pasador de bloqueo con resorte de 1/8 pulg. (**M2**) del pasador de enganche.

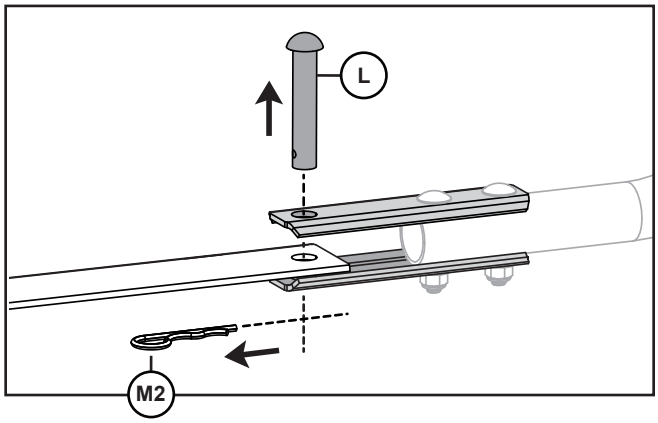

4. Sostenga el tubo de remolque del esparcidor para eliminar la presión del pasador de enganche, luego retire el pasador de enganche (**L**) de la horquilla de enganche y la placa de enganche trasera o la barra de tiro de la máquina.

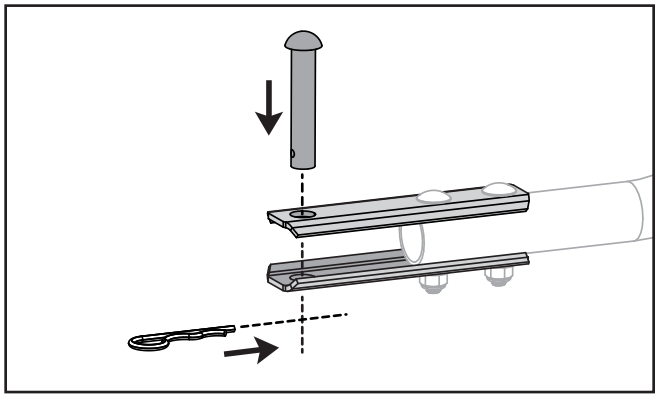

5. Tire o empuje el esparcidor hacia atrás para desenganchar la horquilla del enganche del enganche de la máquina, instale el pasador de enganche en la horquilla del enganche para guardarlo y asegúrelo con un pasador de bloqueo con resorte de 1/8 pulg.

Antes de manejar el esparcidor

1. Infle los neumáticos a un máximo de 30 psi (2 bar; 207 kPa).
2. Compruebe que los casquillos y superficies de cojinetes están bien lubricados (véase la sección de servicio).
3. Asegúrese de que los controles funcionan con suavidad y que las ruedas del esparcidor giran libremente.
4. Antes de llenar la tolva, practique el esparcimiento. Acostúmbrese a manejar la palanca de control de encendido y apagado mientras el esparcidor está en movimiento.

Palanca de control de Encendido / apagado

1. Utilice la palanca de control de encendido / apagado (**M**) para abrir y cerrar la compuerta de la tolva mientras el esparcidor está en movimiento. *Esto inicia y detiene el flujo de material.*
2. Para **ABRIR** la compuerta de flujo: Mueva la palanca de control (**M**) hacia el esparcidor.
3. Para **CERRAR** la compuerta de flujo: Aleje la palanca de control del esparcidor.

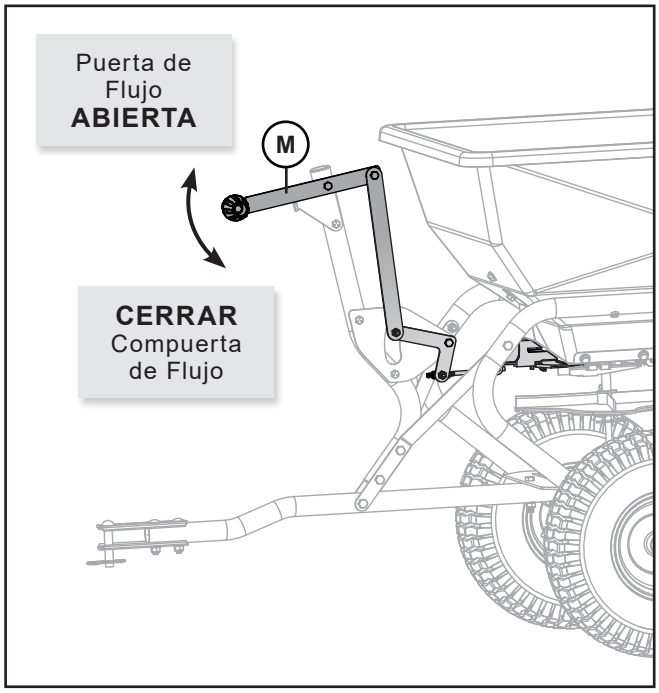

Uso del Dial de Control de Flujo

El dial de control de flujo (#) gira para ajustar el tamaño de la abertura en el fondo de la tolva.

El dial tiene nueve números con diez posiciones entre cada número para un ajuste fino.

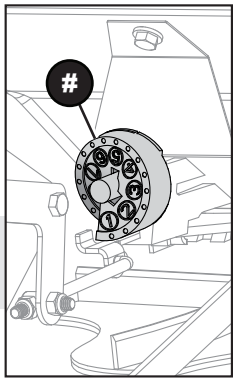

Los números pequeños proporcionan la menor apertura.

Gire el dial para ajustar el flujo de aplicación deseado.

Determinación de la Configuración del Flujo de la Aplicación

1. Compruebe en el envase del fabricante del material el caudal de aplicación y el ajuste recomendados para los esparcidores John Deere. Si no se encuentra ninguna recomendación para los esparcidores John Deere, utilice el ajuste para esparcidores de tipo similar vendidos por otras empresas.
2. Utilice las tablas de ajuste del flujo de aplicación cuando esparza semillas de césped o cuando se conozca el tamaño del material y la cobertura deseada, pero el fabricante del material no recomiende ningún ajuste.

Comprensión de la Configuración de Flujo Completo y Medio Flujo

DOS VECES MÁS: 1/2 Flujo	
Flujo Completo Una Vez Más	Medio Flujo Dos Veces Más
2.0	1.50
2.5	2.00
3.0	2.25
3.5	3.00
4.0	3.50
4.5	3.90
5.0	4.20
5.5	4.70
6.0	5.00
6.5	5.30
7.0	5.70
7.5	5.80
8.0	6.00
8.5	6.50
9.0	7.10
^	^
La configuración de “flujo completo” se utiliza cuando se planifica el manejo de una sola pasada (una vez).	El ajuste de “medio flujo” se utiliza para un funcionamiento de dos pasadas (dos veces) y una mejor cobertura.

NOTA: El medio flujo es una reducción proporcional del flujo total, no la mitad del flujo total. Para la aplicación de medio flujo, ajuste el dial de control de flujo de acuerdo con el valor de “medio flujo” mostrado en la tabla apropiada. No ajuste el dial de flujo a la mitad del valor de flujo total recomendado.

Llenar el Esparcidor

1. Attach hitch to tractor/mower with hitch pin. Fasten with spring pin.

PRECAUCIÓN: ¡Evite las lesiones!
Los productos químicos pueden ser peligrosos. Evite lesiones al operador o a los transeúntes:

- Lea la etiqueta del envase del producto químico para conocer las instrucciones de manipulación. El distribuidor de productos químicos debe suministrar una hoja de datos de seguridad de los materiales (MSDS) que proporcione la información de seguridad adecuada.
- Lleve la ropa y el equipo de seguridad adecuados cuando manipule o aplique productos químicos.
- Prohíba fumar, beber y comer cerca de los productos químicos.

2. Utilice la palanca de control de encendido/apagado (**M**) para cerrar la compuerta del producto en el fondo de la tolva.

   NOTA: *Llene el esparcidor en una superficie plana y nivelada. El esparcidor puede ser inestable cuando está completamente cargado en una pendiente. Llene el esparcidor solo según las instrucciones del fabricante. Un llenado excesivo puede provocar inestabilidad o daños en el esparcidor.*

3. Para evitar la pérdida de material, rellene el esparcidor sobre una acera, una calzada, una lámina de plástico o un cartón.

Ajuste del modelo de Esparcimiento

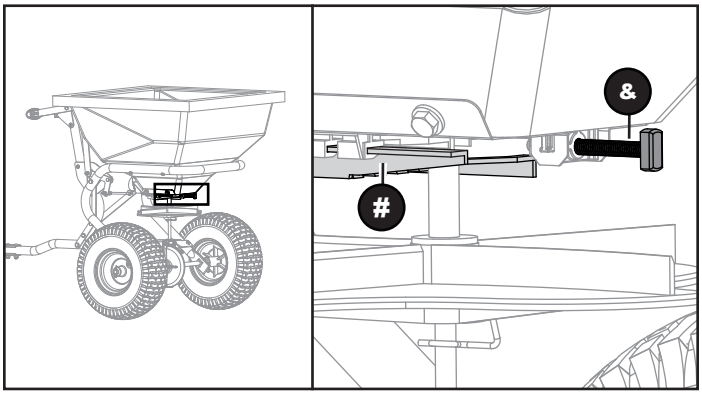

El ajuste de la perilla (**&**) avanza y retrasa la placa del difusor (**#**) para centrar el modelo de esparcimiento y reducir el lanzamiento lateral (o desviación).

NOTA : El modelo de esparcimiento puede verse afectado por muchas variables, como humedad, temperatura, viento, estado del esparcidor, velocidad de desplazamiento, o tamaño y peso del material. Un ajuste correcto minimiza la desviación del modelo de esparcimiento y la cobertura desigual del terreno.

MUCHAS VARIABLES PUEDEN AFECTAR AL MODELO DE ESPARCIMIENTO:

- Tamaño, peso, forma y acabado superficial del producto
- Intensidad del esparcimiento (ligera, mediana, alta)
- Condiciones meteorológicas
- Velocidad de funcionamiento
- Inclinación del esparcidor
- Estado del esparcidor y de su rotor

Debido a estas variables, es preciso ajustar la placa del difusor a cada tipo de aplicación.

UTILIZAR EL SIGUIENTE PROCEDIMIENTO PARA AJUSTAR EL MODELO DE ESPARCIMIENTO:

NOTA: Este ajuste es muy delicado. Girando un poco la perilla del difusor (&) se obtiene un cambio importante del modelo de esparcimiento.

1. En una superficie llana y libre de obstáculos, por ejemplo un acceso pavimentado, accionar el esparcidor y observar el modelo de esparcimiento. Si el modelo de esparcimiento se centra en torno al esparcidor, no ajustar el difusor.
2. Si el modelo de esparcimiento no se centra en torno al esparcidor, ajustarlo como sigue y comprobar el resultado:

NOTA: *El ajuste del modelo de esparcimiento no cambia su anchura.*

No ajustarlo nunca de manera que la placa del difusor envíe el material al centro y también al exterior del esparcidor *(perilla centrada entre sentido totalmente horario y sentido totalmente antihorario).*

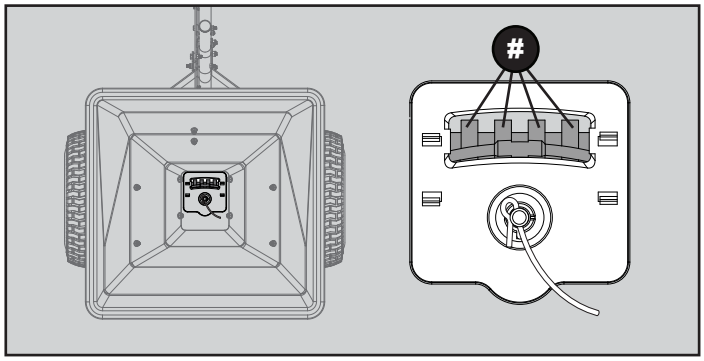

Si el esparcimiento es largo a la izquierda del centro, girar totalmente la perilla del difusor en sentido antihorario; seguidamente, girarla en sentido horario hasta que el borde de la placa del difusor (**#**) envíe el material ligeramente hacia el exterior del esparcidor a medida que cae en el rotor y el modelo de prueba quede centrado.

Si el esparcimiento es largo a la derecha del centro, girar totalmente la perilla del difusor en sentido horario; seguidamente, girarla en sentido antihorario hasta que el borde de la placa envíe el material ligeramente hacia el centro del esparcidor a medida que cae en el rotor. Seguir girando la perilla poco a poco hasta que el modelo de prueba quede centrado.

Esparcimiento del Material

Continuación se describen dos métodos para esparcir el material, el de pasada doble y el de pasada única:

Cobertura de Pasada Doble *(método preferido)*

NOTA: También se conoce como método de medio caudal (Half Flow) y consiste en efectuar dos pasadas en direcciones cruzadas con el cuadrante del caudal ajustado a medio caudal. Este método ofrece la máxima cobertura y corrige los errores de funcionamiento o de caudal cometidos con la pasada única.

1. Situar el cuadrante del caudal (#) en el ajuste de medio caudal (Half Flow) descrito en “Comprensión del caudal completo y del medio caudal” en pagina 17.

   NOTA: *“Half Flow” es una reducción proporcional de “Full Flow”, no la mitad de “Full Flow”. Consulte las tablas de configuración de flujo en las páginas.*

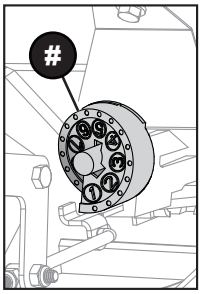

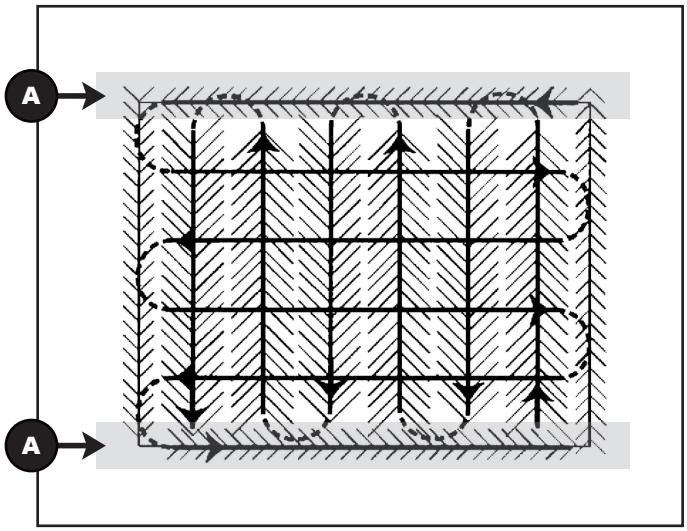

2. Extienda las tiras de encabezado (A) en cada extremo del área. Esto permite un área de giro para alinear el esparcidor para la siguiente pasada.
3. Haga pases entre las tiras de cabecera en cada extremo del área. (Consulte las “Claves para la distribución uniforme” cubiertas anteriormente en el manual).
4. Repita los pasos dos y tres utilizando pasadas en dirección transversal a las utilizadas anteriormente.

Cobertura de un Solo Pase

NOTA: Esto también se conoce como el método de “Flujo total”, que consiste en hacer una sola pasada sobre el área con el dial de control de flujo configurado en la configuración de flujo máximo.

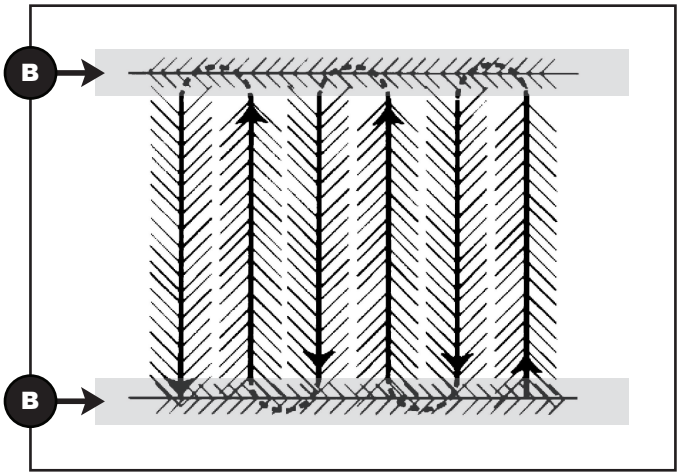

1. Establezca el dial de control de flujo en la configuración de “Flujo completo” *(consulte las tablas de configuración de flujo anteriormente en este manual).*
2. Extienda las tiras de cabecera (B) en cada extremo del área. Esto permite un área de giro para alinear el esparcidor para la siguiente pasada.
3. Haga pases entre las tiras de cabecera en cada extremo del área. (Consulte las “Claves para la distribución uniforme” cubiertas anteriormente en el manual).

IMPORTANTE: ¡Evitar daños!

Nunca deje fertilizante en la tolva. El fertilizante atrae la humedad, forma grumos, causa oxidación y deterioro innecesarios del esparcidor y puede atascar los controles y otras piezas móviles. Los residuos de sal son especialmente corrosivos. Limpie y lubrique el esparcidor inmediatamente después de cada uso.

Consejos de Utilización
Esparcimiento Uniforme

1. Mantener limpias las paletas del rotor. Una acumulación de material en las paletas del rotor puede ocasionar un esparcimiento desigual.
2. Utilizar el mando de activación-desactivación para abrir y cerrar la compuerta del producto sólo con el esparcidor en movimiento. Cerrar la compuerta del producto al penetrar en zonas de inversión de la marcha.
3. Mantener una velocidad normal de desplazamiento de 4,8 kph/80 metros por minuto (3 mph / 264 fpm). Una velocidad mayor lanza el material más lejos, ampliando el modelo de esparcimiento y aligerando la cobertura. Una velocidad menor esparce el material siguiendo un modelo estrecho y hace que la cobertura sea más densa.
4. Desplazarse en hileras rectas. Mantener la vista en el extremo alejado de la zona para conservar sparcimiento alineado con la pasada anterior.

NOTA: El esparcidor estrecha el borde de esparcimiento y permite trabajar con anchuras de esparcimiento aproximadas. Puede aumentarse la cantidad de material bajo los árboles y en otras zonas de mucha alimentación sin mostrar los bordes de esparcimiento.

Esparcimiento de Sal Gema

NOTA: Utilizar ajustes de caudal mayores (5 - 9) para ensanchar la abertura del producto cuando se esparza sal.

1. Asegurarse de que el cable del agitador esté instalado para deshacer los terrones.
2. Empezando con un ajuste de caudal del 5, hacer una pasada de prueba por la zona del esparcimiento y comprobar la cobertura. Subir el ajuste para mejorar la cobertura, o bajarlo para reducirla.

IMPORTANTE: ¡Evitar daños! Limpie y lubrique los cojinetes del eje después de esparcir hielo derretido para evitar dañar los cojinetes.

3. Después del esparcimiento, enjuagar bien el polvo de sal de todas las superficies, porque la sal es muy corrosiva.

Limpieza y lubricación después de cada uso

Limpiar y lubricar el esparcidor inmediatamente después de cada uso. Escoger uno de los métodos siguientes:

- Lave, enjuague y seque el esparcidor. El secado lleva tiempo, ya que la humedad atrapada en las áreas de apoyo se drena o se evapora lentamente.
- Limpiar bien el esparcidor con paño humedecido aceite.

PRECAUCIÓN: ¡Evitar lesiones! El aire comprimido puede hacer que residuos salgan despedidos a gran distancia.

- Despejar el área de trabajo de otras personas.
- Llevar protección ocular cuando se limpie con aire comprimido.
- Reducir la presión del aire comprimido a 210 kPa (30 psi).
- Proyectar aire comprimido sobre el esparcidor *(mantener el esparcidor seco).*

Los métodos anteriores se enumeran por orden de preferencia. Se recomienda limpiar bien con un paño seco o empapado en aceite. Es casi imposible que una superficie limpia, seca o recubierta de aceite se oxide y sufra corrosión.

Cuando el esparcidor esté completamente seco, lubricar todas las piezas móviles, en especial la transmisión del rotor y la parte inferior de la tolva. Consultar los procedimientos en la sección Mantenimiento.

Consejos de Mantenimiento

- La clave para disfrutar de años de servicio sin problemas es mantener el esparcidor limpio y seco.
- No dejar nunca que se acumule material en la tolva durante mucho tiempo.
- Si se forma óxido, lijarlo ligeramente y pintar el área con esmalte.
- Comprobar periódicamente que todas las conexiones estén bien apretadas.
- Enjuagar/secar el interior y el exterior del esparcidor después de cada uso. Mover el control del flujo mientras se enjuaga, para evitar la acumulación de material.

Intervalos de Lubricación

En condiciones operativas normales, lubricar el esparcidor tres o cuatro veces al año.

NOTA: *Lubricarlo más veces, si se utiliza con frecuencia en condiciones adversas.*

Lubricantes Recomendados

- Utilizar grasa John Deere de litio multiusos
- Lubricación de casquillos y superficies de apoyo

Lubrication Application

Lubricante en Aerosol de Silicona

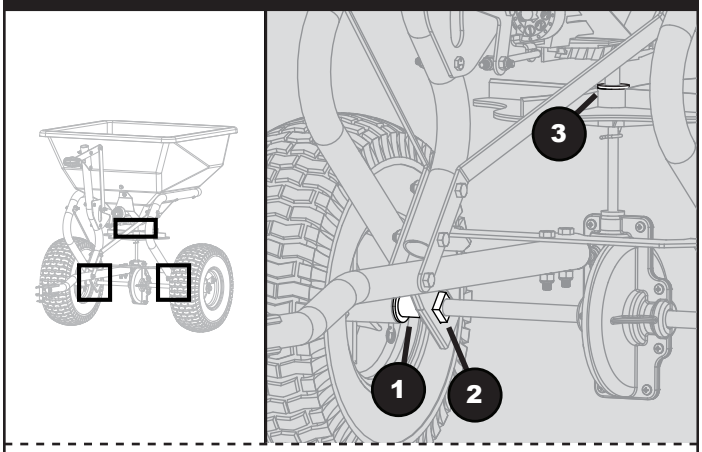

Aplique la silicona en aerosol John Deere pulverice lubricante en los siguientes elementos:

- Bujes del eje / bastidor (**1**) *(quitar y limpiar).*
- Cubo de la rueda loca (**2**) *(o bujes si están equipados).*
- Casquillo del fondo de la tolva (**3**)

Lubrique los Engranajes Impulsores

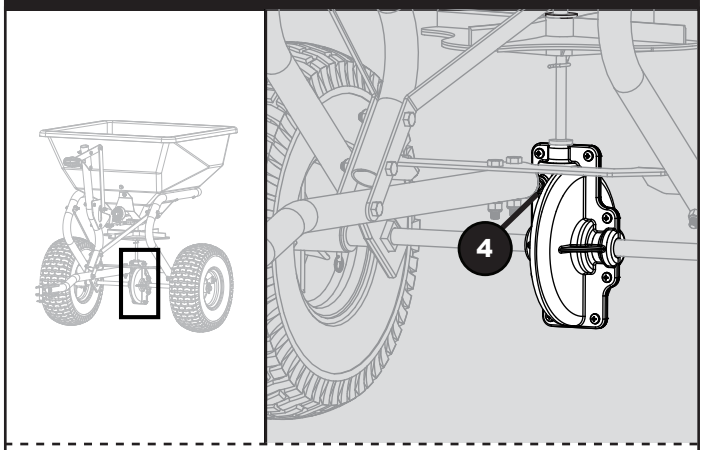

- Lubrique la caja de engranajes aplicando 3-4 disparos de grasa en la grasera (**4**).

Ajustes

Ajustes del Caudal de Aplicación
(por tamaño y cobertura del material)

Material	Tamaño de Partícula	Libras por 1000 pies cuadrados	Tarifa Completa Una Vez Más	Media Tasa Dos Veces Mas
Grande Pesado Pellets		2.00 4.00 6.00	3.8 4.9 5.9	3.3 4.1 4.9
Pellets Medianos y Gránulos		2.00 4.00 6.00	3.5 4.2 5.2	3.0 3.8 4.5
Nitrógeno Medio Pellets		1.00 2.00 3.00	3.5 4.2 4.7	3.0 3.7 4.0
Bolitas Pequeñas		2.00 4.00 6.00	3.0 4.2 4.5	2.2 3.7 4.0
Mezclado Bolitas Finas		2.00 4.00 6.00	3.7 4.7 5.2	3.2 4.1 4.5
Multa Pellets		1.00 2.00 3.00	3.6 4.0 4.2	3.1 3.5 3.7

Ajuste del Caudal de Semilla de Hierba

Tipo de Semilla	Ancho de Extensión * (en pie)	Libras por 1000 pies cuadrados	Tarifa Completa Una Vez Más	Media Tasa Dos Veces Mas
Hierba doblada o tapa roja	4	0.50 1.00 2.00	1.25 2.00 2.50	
Park, Merion, Delta o Bluegrass de Kentucky	4	0.50 1.00 2.00	2.50 3.00 3.50	
Bermudas con casco	6	2.00 3.00 4.00	2.75 3.00 3.25	2.25 2.50 2.75
Mezclas *(incluyendo semilla gruesa)*	6	2.00 4.00 6.00	6.00 6.50 7.00	
Pastos de centeno y festuca	6	2.00 4.00 6.00	6.00 7.00 7.75	
Dichondra	8	0.25 0.50 0.75	1.90 2.10 2.50	
Bahia de Pensacola	7	4.00 5.00 6.00	4.50 4.75 5.00	3.75 4.00 4.25

^ *La anchura de esparcimiento se basa en la velocidad operativa normal (paso rápido) de 4,8 kph/80 metros por minuto (2.5 mph/220 fpm).*

^ *Utilizar el ajuste de caudal completo (Full Flow) si se proyecta realizar pasadas únicas.*

^ *Utilizar el ajuste de medio caudal (Half Flow) para dos pasadas y cobertura mejorada.*

Almacenamiento del Esparcidor

1. Limpie a fondo y lubrique el esparcidor antes de guardarlo. *(Vea la Sección de Servicio.)*
2. Aplique pintura de retoque a los rayones para evitar la oxidación.
3. Infle neumáticos a 30 psi (2 bar) (207 kPa) como máximo.
4. Guarde el esparcidor en un lugar apartado. El esparcidor puede volcarse en posición vertical o colgarse para quitar el peso de los neumáticos/ruedas. No utilice el esparcidor como estante. Colocar peso en el esparcidor puede deformar los neumáticos/ruedas durante un período de tiempo.

IMPORTANTE: ¡EVITAR DAÑOS!

Nunca deje fertilizante en la tolva.

El fertilizante atrae la humedad, forma grumos, causa oxidación y deterioro innecesarios del esparcidor y puede atascar los controles y otras piezas móviles. Los residuos de sal son especialmente corrosivos. Esparcidor de aceite y limpieza inmediatamente después de cada uso.

Eliminación del Almacenamiento

1. Infle los neumáticos a 30 psi (2 bar) (207 kPa) como máximo.
2. Realice todos los procedimientos de lubricación como se muestra en la sección Servicio.
3. Verifique y ajuste el control de encendido/apagado.
4. Revise las secciones de Seguridad y Operación de este manual.

Consejo de Almacenamiento

El almacenamiento esparcidor requiere poco espacio, porque puede apoyarse verticalmente en una pared:

1. Con un cepillo y una manguera de jardín, eliminar el material suelto de la tolva y el ventilador. *El esparcidor debe estar limpio y seco antes de almacenarlo.*
2. Unir todos los componentes del mazo de cables antes del almacenamiento, para que no se dañe.

La Calidad de John Deere
Continúa con el Servicio de Calidad

John Deere proporciona un proceso para gestionar sus preguntas o problemas, en caso de surgir alguno, para asegurarse de que la calidad del producto continúe con piezas de calidad y un servicio de asistencia.

Siga los pasos siguientes para obtener las respuestas a cualquier pregunta que usted pueda tener acerca de su producto.

1. Consulte sus manuales del accesorio y del operador.
2. En Norteamérica o Canadá, llame a Atención al cliente de Brinly-Hardy Co. al 1-866-218-8622 y proporcione el número de serie del producto (si estuviere disponible) y el número de modelo.

Este producto fue fabricado por Brinly-Hardy Co., un Licenciatario de John Deere, ubicado en 3230 Industrial Pkwy, Jeffersonville, IN 47130. Si tiene preguntas o consultas respecto del armado, la instalación o el funcionamiento de este accesorio, consulte con su Distribuidor local de John Deere a llame a Brinly-Hardy Co. al 866-218-8622 para obtener asistencia.

JOHN DEERE
LICENSED

Garantía

Garantía Limitada para Productos Nuevos de John Deere con Licencia

A. Disposiciones generales – Las garantías que se describen a continuación las proporciona el fabricante, Brinly Hardy Company, para productos John Deere otorgados bajo licencia al comprador original de nuevos accesorios de césped y jardinería de Distribuidores y Revendedores autorizados de John Deere. En virtud de estas garantías, el fabricante reparará o reemplazará, según su criterio, cualquier parte cubierta que presente defectos de materiales o fabricación durante el plazo correspondiente de la garantía. No obstante, el comprador será responsable de toda visita de servicio técnico o del transporte del producto hacia la ubicación de actividad comercial del distribuidor y desde esta, de toda prima cobrada como consecuencia de trabajo durante horas extra solicitado por el comprador y de todo servicio o mantenimiento que no esté relacionado directamente con los defectos cubiertos en virtud de las garantías detalladas a continuación.

B. Lo que cubren las garantías – Todas las piezas de cualquier producto nuevo de John Deere otorgado bajo licencia están cubiertas por la garantía durante la cantidad de meses especificada a continuación. Cuando llame, trate de tener a mano el número de serie, si corresponde, y el número de modelo.

C. Lo que no cubren las garantías – (1) Productos usados; (2) todo producto que se haya alterado o modificado de maneras no aprobadas por el fabricante; (3) depreciación o daños causados por el desgaste habitual, la falta de mantenimiento razonable y adecuado, el incumplimiento con las instrucciones de funcionamiento, el uso indebido, la falta de protección adecuada durante el almacenamiento o un accidente; (4) piezas y servicios de mantenimiento normal.

D. Aseguramiento del servicio de garantía – Para asegurar el servicio de garantía, el comprador debe (1) informar el defecto del producto a un distribuidor autorizado o al fabricante llamando al 866-218-8622 y solicitar la reparación dentro del plazo correspondiente de la garantía, (2) presentar evidencia de la fecha de inicio de la garantía y (3) poner el producto a disposición del distribuidor o centro de servicio dentro de un plazo razonable.

E. Limitación de garantías implícitas y otros recursos – En la medida en que lo permita la ley, ni John Deere ni ninguna compañía afiliada otorga garantías, brinda declaraciones o hace promesas en relación con la calidad, el rendimiento o la ausencia de defectos de los equipos cubiertos por esta garantía. Las garantías implícitas de comerciabilidad e idoneidad para un propósito particular, en la medida en que corresponda, deberá tener duración limitada según el período de garantía correspondiente establecido en esta página. Los únicos recursos del comprador en relación con el incumplimiento o el rendimiento de cualquier garantía para los accesorios para césped y jardinería de John Deere son aquellos establecidos en esta página. En ningún caso el distribuidor, John Deere ni el fabricante se responsabilizarán de los daños incidentales o indirectos. (Nota: Algunos estados no permiten la limitación de la duración de una garantía implícita ni la exclusión ni limitación de los daños incidentales o indirectos, de manera que las exclusiones y limitaciones anteriores podrían no aplicarse en su caso). Esta garantía limitada le otorga a usted derechos legales específicos y usted podría tener también otros derechos que varían de un estado a otro.

F. Ausencia de garantía del distribuidor – El Distribuidor que realiza la venta no otorga ninguna garantía propia ni tiene autoridad para brindar declaraciones o hacer promesas en nombre de John Deere ni del fabricante para modificar los términos o las limitaciones de la garantía de modo alguno.

Accesorios para césped y jardinería del fabricante	*Plazo de la garantía
Marco de acero	2 años
Transmisión (caja de velocidades)	2 años
Tolvas y plataformas de polietileno	2 años
Ruedas	1 año
Sistema hidráulico	1 año
Engranajes motrices	1 año
Otras piezas de desgaste normal	1 año

**Cada plazo de la garantía comienza en la fecha de entrega del producto al comprador.*

Registre su producto John Deere con licencia; para ello, complete la Tarjeta de registro de la garantía adjunta y envíela por correo postal. Para comunicarse con Servicio al Cliente: Llame al 866-218-8622