LIVRET D'ENTRETIEN

Épandeur Centrifuge
LPBS36JD

M158881-FR-D
09 / 14 / 2021
Français

Version nord-américaine
Imprimé aux États-Unis

Manuel en Français

Introduction

Emploi du Livret D'entretien

Lire ce livret d'entretien dans son entier, en particulier les informations relatives à la sécurité, avant d'utiliser la machine.

Ce livret est une pièce importante de la machine. Garder les livrets dans un endroit commode et d'accès facile.

Utiliser les informations sur le fonctionnement et la sécurité du livret d'entretien de l'outil et du livret d'entretien de la machine pour utiliser et entretenir l'outil correctement et en toute sécurité.

Si le livret de l'outil comporte une section appelée Préparation de la machine, cela signifie qu'un certain nombre de préparatifs doivent être effectués sur le tracteur ou le véhicule avant l'installation de l'outil. Les sections Montage et Installation de ce livret fournissent des informations sur le montage et l'installation de l'outil sur le tracteur ou le véhicule. Consulter la section Entretien avant d'effectuer les réglages nécessaires et l'entretien de routine de l'outil.

Pour toute question ou préoccupation concernant l'assemblage, l'installation ou le fonctionnement de cet accessoire, consultez votre revendeur local John Deere.

Les informations de garantie sur cet accessoire John Deere se trouvent dans la déclaration de garantie incluse dans ce manuel.

LPBS36JD

Compatibilité du Produit

Cet épandeur est conçu pour être utilisé avec let tracteurs de pelouse tracteur et de jardin Select Series (X300 et X500) et Signature Series (X700).

Table des Matières

Introduction 2

Sécurité . . . . . 3 - 4
Pièces . . . . . 5 - 7
Montage . . . . . 8 - 16

Utilisation et Entretien
- Installation et Dépose 18
- Stockage 18
- Utilisation . . . . . 19 - 20
- Entretien . . . . . 21 - 23
- Dépannage 24
- Caractéristiques 24
- Réglage du Contrôle . . . . . 25 - 27
- Réglage Commande Débit . . . 28

Qualité 28
Garantie 30

Enregistrement des Informations sur Produit

Si vous devez contacter un centre de service agréé pour obtenir des informations sur l'entretien de votre produit, enregistrez les informations suivantes dans les espaces prévus ci-dessous.

DATE D'ACHAT:

CONCESSIONNAIRE:

TÉLÉPHONE:

Instructions originales. Toutes les informations, illustrations et spécifications de ce manuel sont basées sur les dernières informations disponibles au moment de la publication. Nous nous réservons le droit d'apporter des modifications à tout moment sans préavis.

Sécurité

Lire les consignes générales de sécurité, à suivre lors du fonctionnement, contenues dans le livret d'entretien pour toute information supplémentaire quant à la sécurité.

Travail en toute sécurité

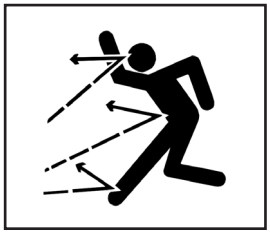

- Cet outil est conçu pour l'entretien des pelouses et les applications domestiques. Ne pas remorquer derrière un véhicule sur la voie publique ou à haute vitesse. Ne pas remorquer à des vitesses supérieures à la vitesse de remorquage maximum recommandée.
- La vitesse de remorquage doit toujours être suffisamment lente pour conserver le contrôle de la machine. Avancer lentement sur des terrains accidentés.
- Ne pas permettre aux enfants ou à des personnes non qualifiées d'utiliser la machine.
- Ne laisser personne, particulièrement les enfants, monter sur la machine ou l'outil. Les passagers risquent d'être blessés, heurtés par des objets ou projetés hors de la machine. De plus, les passagers limitent le champ de vision du conducteur et rendent la conduite dangereuse.
- Vérifier le fonctionnement des freins de la machine avant toute utilisation. Effectuer le réglage ou l'entretien des freins au besoin.
- Maintenir tous les écrous et les vis serrés pour s'assurer que l'équipement est prêt à fonctionner en toute sécurité.
- Veiller à ce que toutes les pièces soient en bon état et installées correctement. Réparer immédiatement tout dommage. Remplacer les pièces usées ou détériorées. Remplacer tout autocollant de sécurité ou d'instruction usé ou endommagé.
- Ne pas apporter de modifications à la machine ou aux dispositifs de sécurité. Toute modification non autorisée apportée à la machine ou à l'outil risque d'affecter son fonctionnement et d'en compromettre la sécurité.
- Bien ancrer toutes les charges pour éviter qu'elles ne tombent.
- Pour un déplacement et un déchargement du bac en toute sécurité, répartir uniformément la charge.
- Ne pas limiter le champ de vision de l'opérateur lors de l'utilisation de la machine.

Remorquage de Charges en Toute Sécurité

- La distance de freinage augmente avec la vitesse et le poids de la charge tractée. Rouler doucement et prévoir un délai et une distance supplémentaires pour s'arrêter.
- Le poids remorqué total ne doit pas dépasser les limites indiquées dans le livret d'entretien du véhicule remorquage.
- Une charge remorquée excessive peut provoquer une perte de traction ou une perte du contrôle dans les pentes. Réduire la charge remorquée lors du fonctionnement dans les pentes.
- Ne jamais autoriser des enfants ou à tout autre tiers dans ou sur un équipement tracté.
- N'utiliser que des attelages homologués. Ne procéder au remorquage qu'avec une machine équipée d'un attelage conçu pour le remorquage. Attacher l'outil remorqué uniquement au point d'attelage homologué.
- Suivre les recommandations du fabricant concernant les limites de poids pour l'outil remorqué et le remorquage en pente. Utiliser des contrepoids ou des masses d'alourdissement selon les recommandations du livret d'entretien de la machine.
- Ne pas prendre de virages serrés. Faire preuve de prudence supplémentaire dans les virages ou pour une utilisation dans des conditions de sol défavorables. Faire preuve de prudence en marche arrière.
- Dans les descentes, ne pas mettre la machine au point mort ou en roue libre.

Protection des tiers

- Ne laisser personne s'approcher lorsque l'outil remorqué fonctionne.
- Avant de faire marche arrière avec l'outil, regarder attentivement derrière ce dernier et vérifier qu'il n'y a personne.

Ne pas Transporter de Passagers sur L'outil lors du Remorquage

- Ne pas transporter de passagers sur l'outil lors du remorquage.
- Les passagers peuvent être blessés par des objets projetés ou être euxmêmes projetés hors de l'outil remorqué lors de démarrages, d'arrêts ou de virages brusques.
- Les passagers gênent la visibilité de l'opérateur et rendent le fonctionnement de l'outil dangereux.
- Ne pas laisser monter de passagers sur le support d'attelage.

Sécurité

Lire les consignes générales de sécurité, à suivre lors du fonctionnement, contenues dans le livret d'entretien pour toute information supplémentaire quant à la sécurité.

Prévention des Blessures par la Barre D'attelage

***AVANT** de déconnecter l'outil de la plaque d'attelage de la machine :*

- Décharger l'outil.
- Arrêter l'outil sur une surface plate.
- Arrêter le moteur de la machine.
- Serrer le frein de stationnement de la machine.
- Caler les roues de l'outil.
- Ne pas mettre les mains, les pieds ou d'autres parties du corps sous la barre d'attelage.

Porter les Vêtements de Travail Appropriés

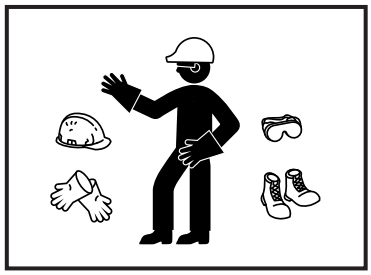

- Toujours porter des lunettes de protection lors de l'utilisation de la machine.
- Porter des vêtements ajustés au corps ainsi que l'équipement de sécurité prévu pour ce genre de travail.
- Lors de la tonte, toujours porter des chaussures robustes et des pantalons. Ne pas utiliser la machine pieds nus ou avec des sandales.
- Porter un équipement de protection approprié, tel que des protègeoreilles de type bouchon. Un niveau sonore élevé peut entraîner des troubles auditifs pouvant aller jusqu'à la surdité.

Autocollants de Sécurité

Comprendre les Autocollants de Sécurité de la Machine

Les autocollants de sécurité présentés dans cette section sont apposés sur la machine à des emplacements importants pour attirer l'attention sur des dangers potentiels.

Sur les autocollants de sécurité de la machine, ce symbole de mise en garde est accompagné du terme DANGER, AVERTISSEMENT ou ATTENTION. Le terme DANGER signale les dangers les plus graves.

Le cas échéant, le livret d'entretien explique également les dangers éventuels dans des messages de sécurité spéciaux précédés du terme ATTENTION et du symbole de mise en garde. Des informations de sécurité supplémentaires apparaissant sur des pièces ou composants provenant des fournisseurs peuvent ne pas être reproduites dans ce livret d'entretien.

AVERTISSEMENT DMU211480

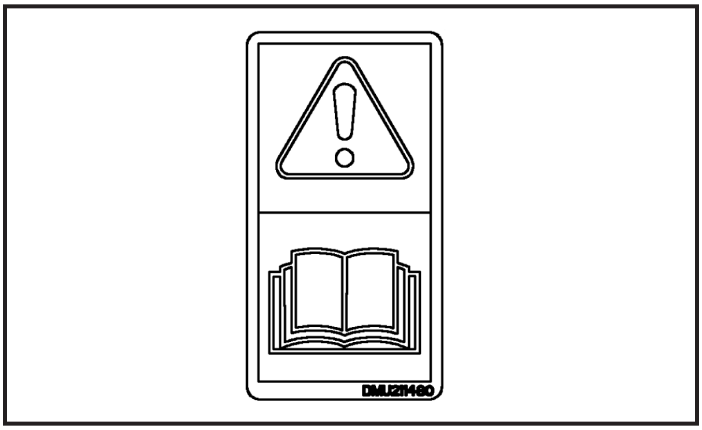

DMU211480

- Ce manuel d'entretien contient des informations importantes nécessaires au fonctionnement en toute sécurité de la machine. Respecter toutes les règles de sécurité pour éviter tout accident.

À Propos des Autocollants de Sécurité à Symboles

NOTE : Des autocollants à symboles sont requis dans certaines régions du monde. L'épandeur considéré peut ne pas être équipé de cet autocollant.

Pièces

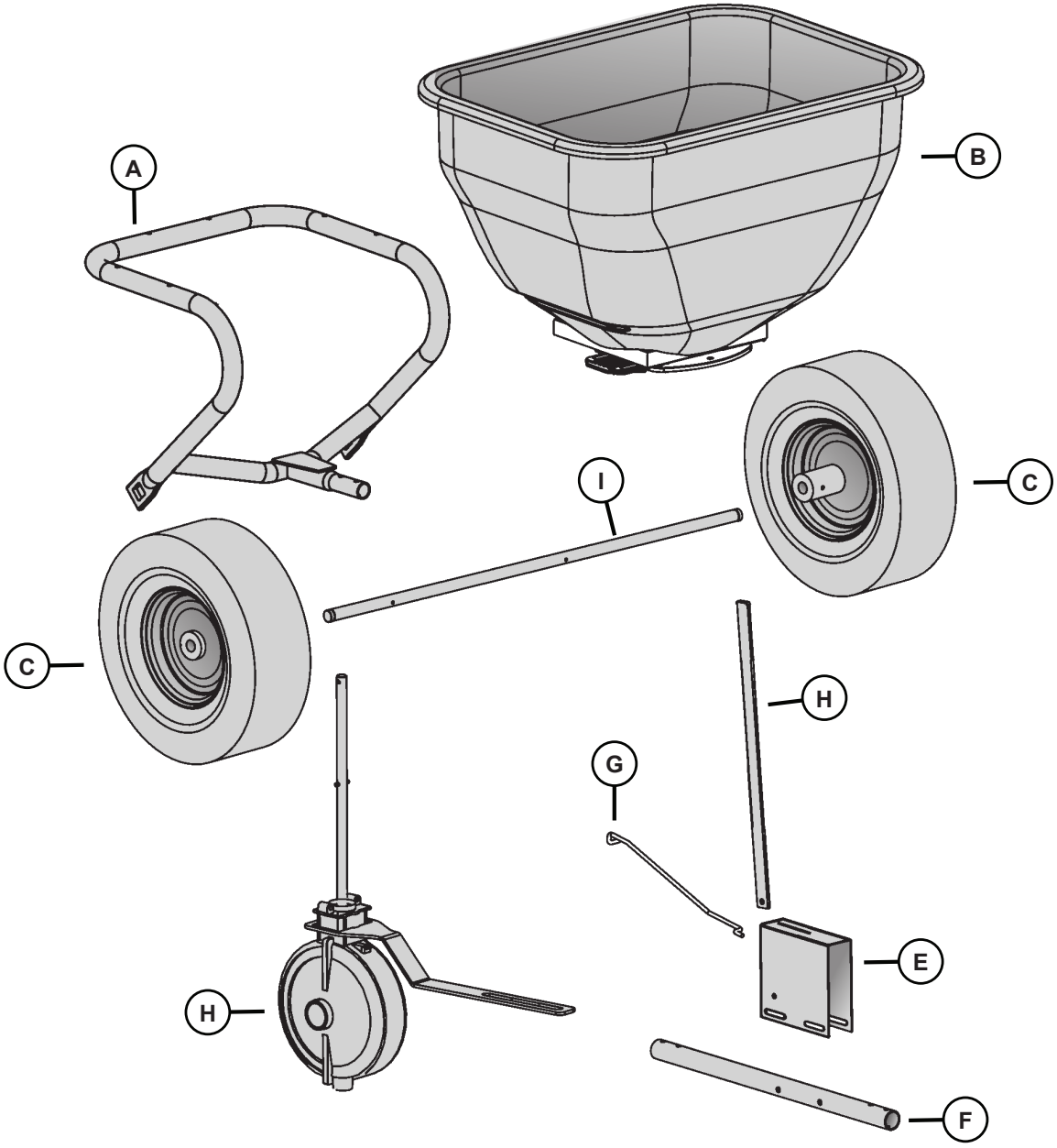

Réf.	Description	Qté.	Réf.	Description	Qté.
(A)	Cadre de support de la trémie	1	(F)	Tube, remorquage	1
(B)	Trémie	1	(G)	Bielle articulée	1
(C)	Roue	2	(H)	Transmission et support	1
(D)	Poignée, commande de débit	1	(I)	Essieu	1
(E)	Jauge calibrée	1			

Pièces

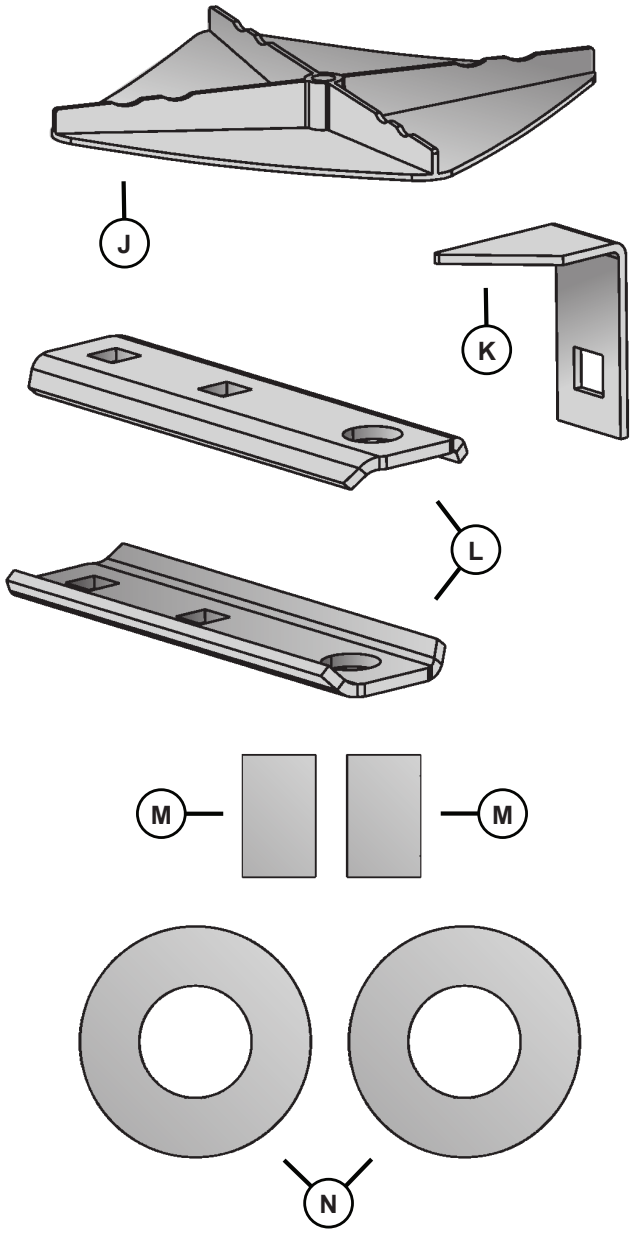

Sac de Visserie (1019850)
Les pièces illustrées ci-dessus

Réf.	Description	Qté.
(J)	Ventilateur	1
(K)	Butée de poignée	1
(L)	Chape d'attelage	2
(M)	Entretoise, 3/8 po de diamètre *pour roues à jantes en composite (plastique)*	2
(N)	2 Rondelle, 5/8 po *pour roues à jantes en composite (plastique)*	2

Emballage de Visserie (Z-1912)
Contenu illustré à la page 7

Réf.	Description	Qté.
(O)	Rondelle plate, 5/8 po	6
(P)	Contre-écrou en nylon, 1/4 po	6
(Q)	Rondelle plate en nylon, 1/4 po	6
(R)	Vis à six pans, 1/4 x 1-3/4 po	6
(S)	Contre-écrou en nylon, 5/16 po	7
(T)	Vis à six pans, 5/16 x 2-1/4 po	2
(U)	Vis de carrosserie, 5/16 x 2 po	2
(V)	Joint torique, 3/8 po	1
(W)	Vis à six pans, 5/16 x 2 3/4 po	3
(X)	Rondelle à ressort courbé	1
(Y)	Vis de carrosserie, 5/16 x 3/4 po	1
(Z)	Broche d'attelage, 1/2 x 2-1/2 po	1
(aa)	Entraînement de ventilateur	1
(bb)	Entretoise, verrouillage	1
(cc)	Bague, plaque de pivot	4
(dd)	Ressort, verrouillage	1
(ee)	Broche percée, 1/8 x 1 po	1
(ff)	Ressort d'agitateur	1
(gg)	Goupille-ressort *de verrouillage (ouverte)*	1
(hh)	Grande goupille-ressort *de verrouillage (fermée)*	1
(ii)	Petite goupille-ressort *de verrouillage (fermée)*	1
(jj)	Manche, plat	1
(kk)	Molette, 4 pointes	1
(ll)	Roulement d'essieu	2
(mm)	Circlip de type E	2
(nn)	Rondelle plate, 5/16 po	8
(oo)	Rondelle spéciale	2
(pp)	Écrou hexagonal, 5/16 po	2

Pièces

Emballage de Visserie (Z-1912)

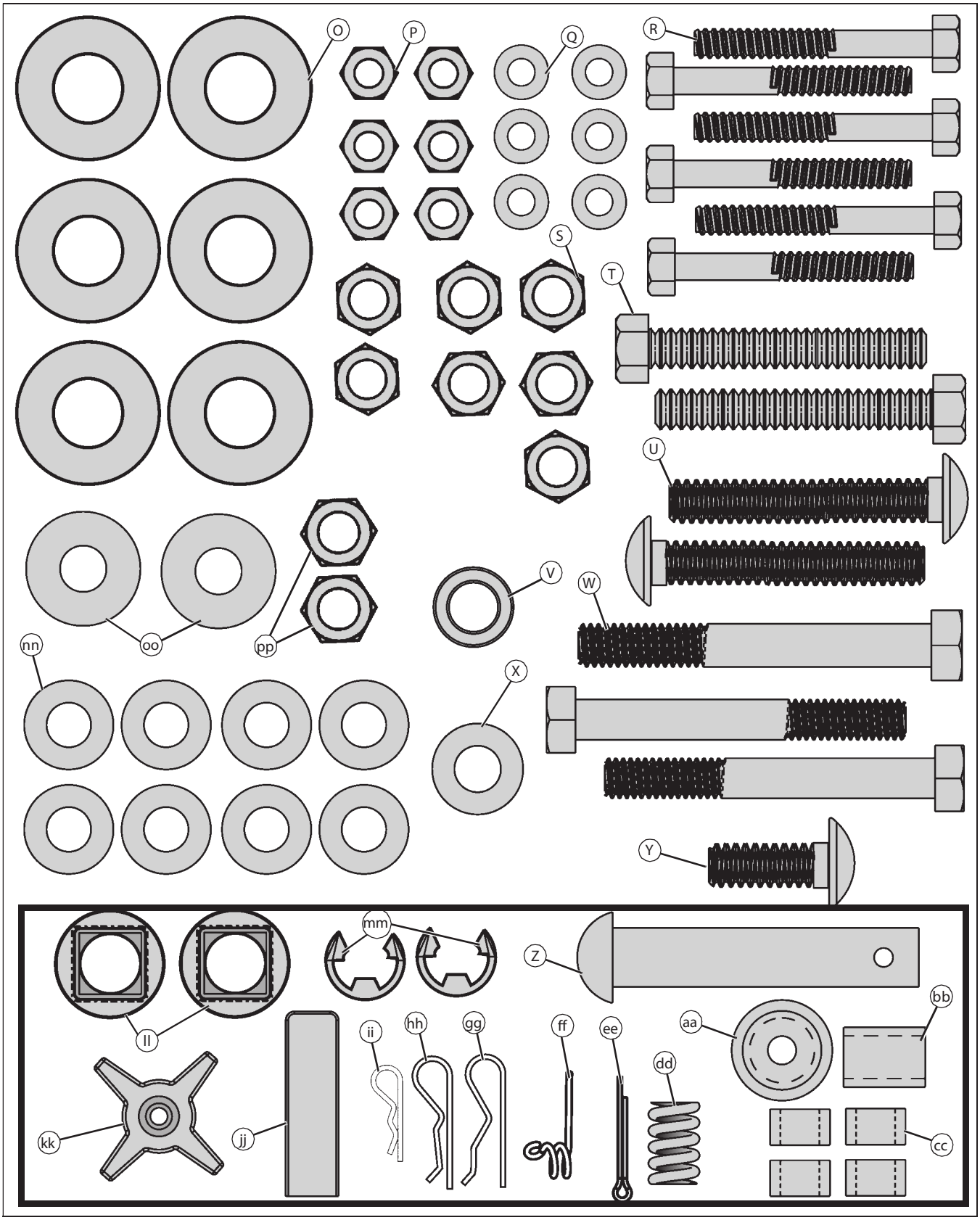

Photo : Les pièces illustrées sont de taille normale, à l'exception des articles contenus dans la boîte. *MX48217*

Montage

Étape 1-A. Montage de la Trémie Sur le Châssis

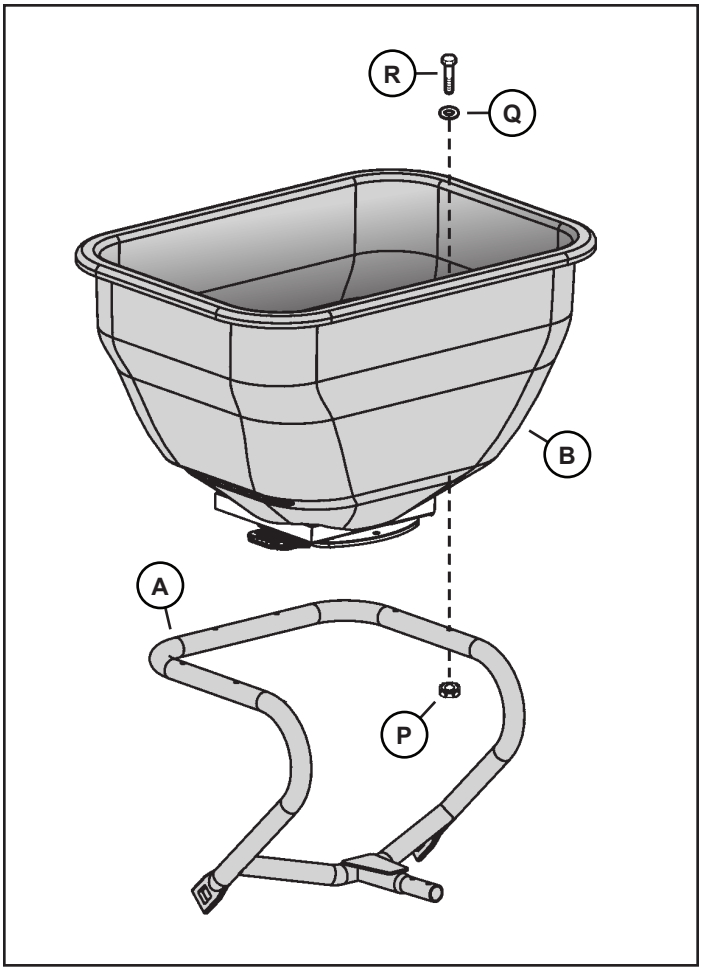

1. Sortir la trémie, le cadre de support et le carton intérieur de la boîte.
2. Retirer la mousse de protection du fond de la trémie.

NOTE : La visserie nécessaire à l'étape suivante se trouve dans l'emballage transparent de la visserie (Z-1912).

3. Poser six vis à six pans de 1/4 x 1-3/4 pouce (**R**) et des rondelles plates en nylon de 1/4 pouce (**Q**) dans le haut de la trémie (**B**) et le cadre de support (**A**), comme indiqué.

   Bloquer le bas de la vis avec un contre-écrou en nylon de 1/4 pouce (**P**). Ne pas trop serrer afin de ne pas endommager le plastique.

Étape 1-B. Montage de la Trémie Sur le Châssis

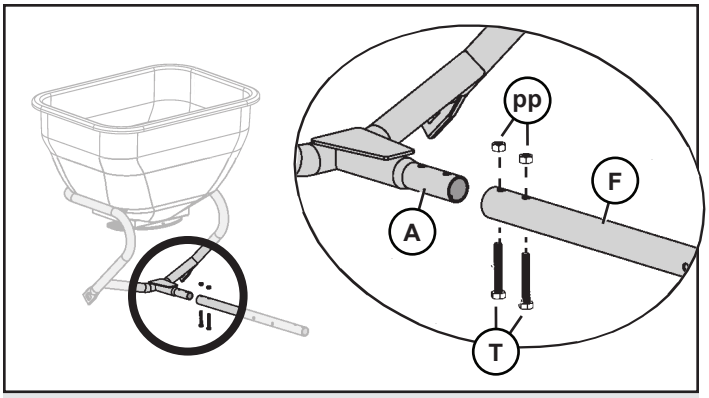

NOTE : La visserie nécessaire à l'étape suivante se trouve dans l'emballage transparent de la visserie (Z-1912).

4. Poser le tube de remorquage (**F**) sur le cadre de support (**A**) à l'aide de deux vis hexagonales de 5/16 x 2-1/4 pouces (**T**) et d'écrous hex de 5/16 pouce (H). Serrer les vis à 30 N.m (22 lb-ft) ou de deux tours supplémentaires après le serrage à la main.

Étape 2-A. Installation de la Transmission Roues

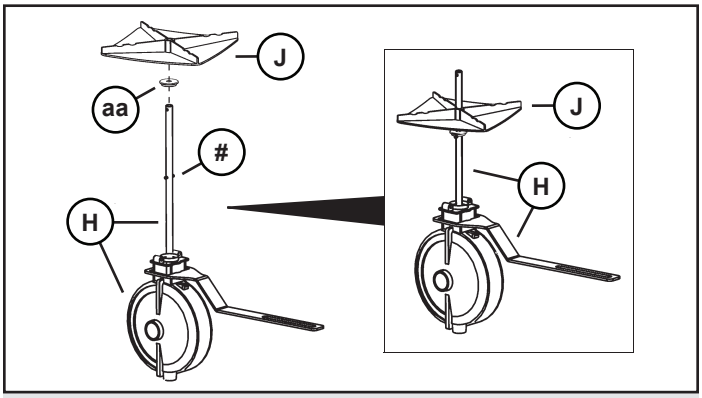

NOTE : La visserie nécessaire à l'étape suivante se trouve dans l'emballage transparent de la visserie (Z-1912)..

1. Faire coulisser l'entraînement du ventilateur (**aa**) sur l'arbre de la transmission (**H**) (plus grande surface tournée vers le haut) et le ventilateur (**J**) sur la transmission (**B**) jusqu'à ce que ces deux éléments reposent sur la goupille-ressort (**#**), comme l'indique l'illustration.

Étape 2-B. Installation de la Transmission Roues

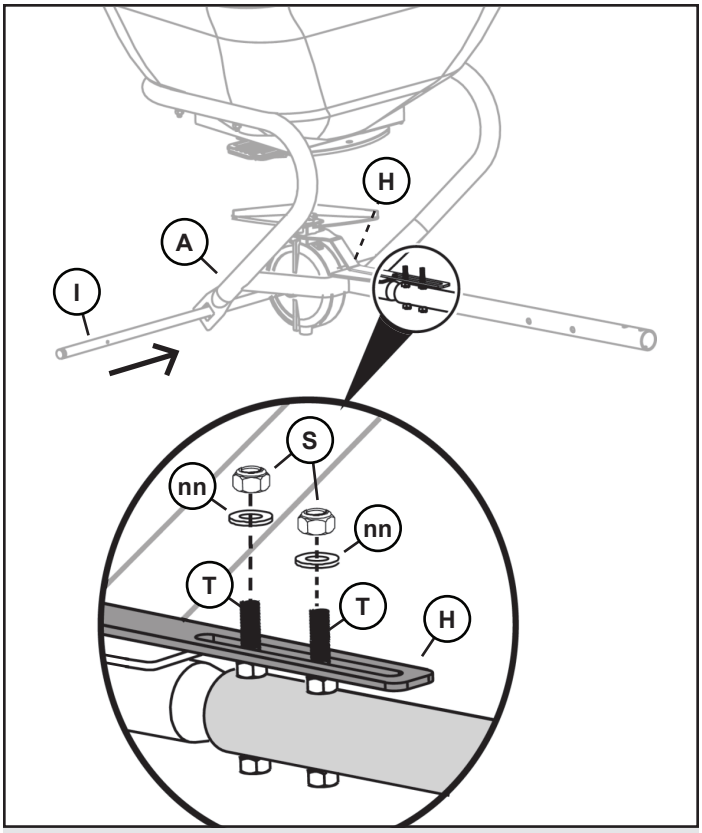

NOTE : La visserie nécessaire à l'étape suivante se trouve dans l'emballage transparent de la visserie (Z-1912).

2. Relever la transmission en position en installant l'arbre du ventilateur de transmission dans le trou central des plaques de commande au bas de la trémie. Abaisser le support de transmission (**H**) sur les vis (**T**).
3. Poser l'essieu (**I**) dans le cadre de support (**A**) avec le trou décalé près du centre de l'essieu pour l'aligner sur le trou de la transmission de l'épandeur (**H**).

IMPORTANT : *Risque de dégâts matériels ! Pour éviter d'endommager la transmission, ne pas régler la fente dans le support de transmission vers l'avant ou vers l'arrière. La fente se centrera automatiquement lors du serrage de la visserie.*

4. Serrer le support de transmission en installant deux rondelles plates de 5/16 pouce (**nn**) et deux écrous de blocage en nylon de 5/16 pouce (**S**). Bien serrer la visserie à la main.

Étape 2-C. Installation de la Transmission Roues

IMPORTANT : Risque de dégâts matériels! Le trou du moyeu de la transmission et celui de l'essieu doivent être alignés de près pour éviter que la grande goupille-ressort de verrouillage (fermée) ne se torde lors de l'insertion.

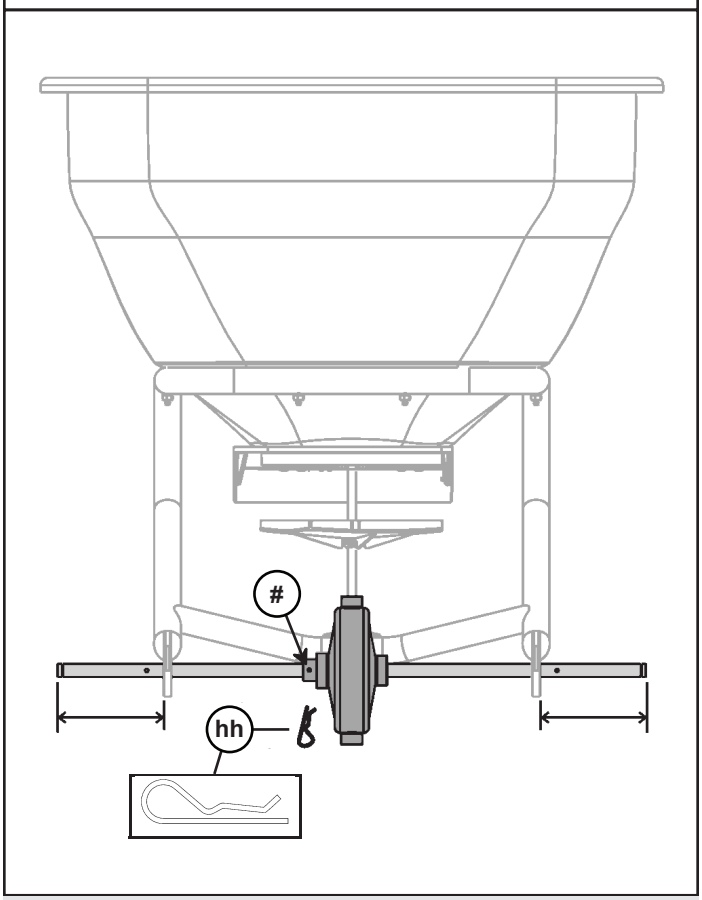

Photo : Vue de l'arrière de l'épandeur.

5. Faire glisser l'essieu jusqu'à ce qu'il soit centré sur la transmission comme illustré. Introduire la grande goupille-ressort de verrouillage (fermée) (**hh**) dans le trou de la transmission et celui du centre de l'essieu (**#**). Il faudra peut être forcer.

NOTE : La visserie nécessaire aux étapes suivantes se trouve dans l'emballage transparent de la visserie (Z-1912) et dans le sac de visserie (1008385).

Étape 2-D. Monter les Roues

IMPORTANT : Risque de dégâts matériels ! À l'expédition, la machine peut être équipée de deux types de jantes : jantes métalliques ou en composite (plastique). Déterminer de quel type de jantes il s'agit et effectuer les étapes présentées ci-dessous.

Jantes de roue en composite (plastique)

Ou

Jantes de roue métalliques

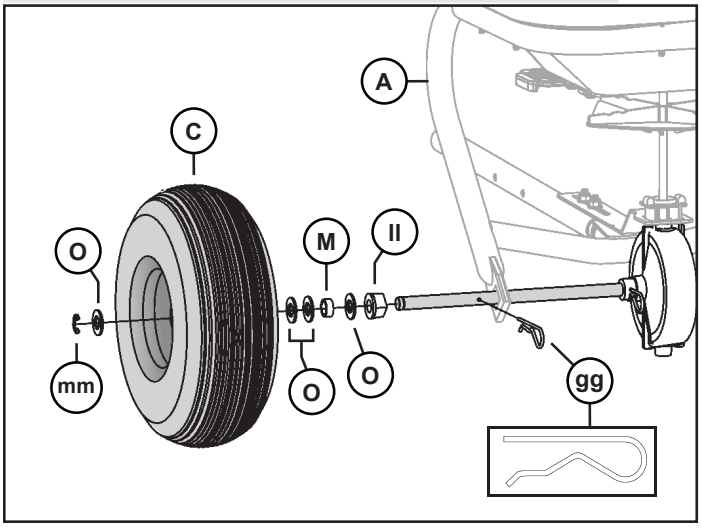

- Poser un roulement d'essieu (**II**) sur chaque côté de l'essieu de manière à ajuster l'extrémité carrée du roulement dans le trou carré du cadre de support (**A**).
- Poser la rondelle plate de 5/8 pouce (**O**), l'entretoise (**M**) et deux rondelles plates de 5/8 po (**O**) de chaque côté de l'essieu.
- Monter la roue (**C**), la rondelle plate de 5/8 pouce (**O**) et le circlip de type E (**mm**) sur chaque extrémité de l'essieu, comme illustré.

NOTE : Retirer les rondelles (O), si nécessaire, pour permettre à la goupille-épingle spéciale (ouverte) (gg) de passer dans le trou.

- Introduire la goupille-ressort de verrouillage (ouverte) (U) dans l'orifice interne du moyeu et de l'essieu.

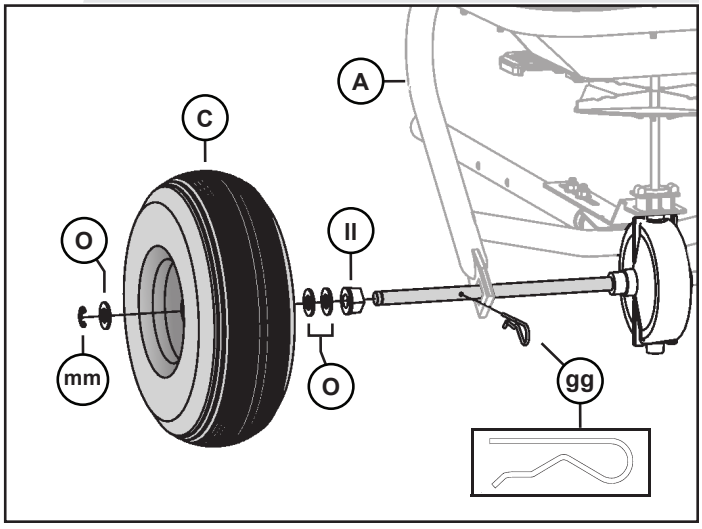

- Poser un roulement d'essieu (**II**) sur chaque côté de l'essieu de manière à ajuster l'extrémité carrée du roulement dans le trou carré du cadre de support (**A**).
- Poser deux rondelles plates de 5/8 pouce (**O**) de chaque côté de l'essieu. Graisser les extrémités de l'essieu avec de la graisse universelle.
- Poser la roue (**C**), la rondelle plate de 5/8 pouce (**O**) et le circlip type E (**mm**) sur chaque extrémité de l'essieu, comme illustré.

NOTE : Retirer les rondelles (O), si nécessaire, pour permettre à la goupille-ressort de verrouillage (ouverte) (gg) de passer dans le trou.

- Introduire la goupille-ressort de verrouillage (ouverte) (**gg**) dans le trou interne du moyeu et de l'essieu.

NOTE : L'essieu comporte des trous aux deux extrémités. La goupille-ressort de verrouillage (ouverte) ne s'installe que d'un côté sans avoir à retirer la rondelle extérieure et le circlip de type E.

6. Serrer la visserie posée à l'étape 2-B (4).

Étape 3-A. Pose du ressort de l'agitateur et de la chape

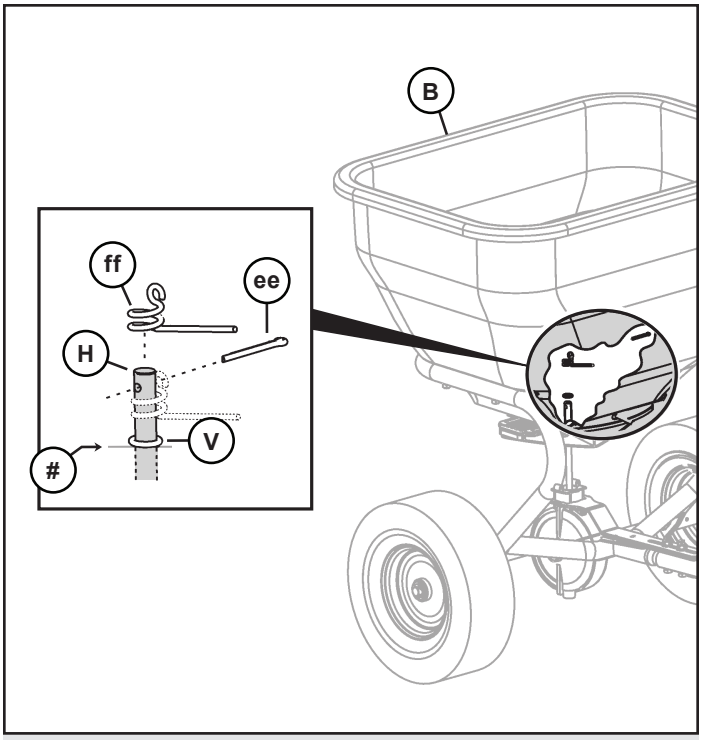

NOTE : La visserie nécessaire à l'étape suivante se trouve dans l'emballage transparent de la visserie (Z-1912).

1. Poser le joint torique de 3/8 pouce (**V**) sur l'arbre de la transmission (**H**) de manière à ce qu'il se mette en place sur la partie inférieure (**#**) de la trémie (**B**).
2. Poser le ressort de l'agitateur (**ff**) et le fixer à l'aide d'une goupille fendue de 1/8 x 1 pouce (**ee**) passée dans la boucle supérieure du ressort de l'agitateur et le trou de l'arbre de la transmission, comme indiqué.

   Recourber les pattes de la goupille fendue (**ee**) pour l'attacher.

Étape 3-B. Pose du ressort de l'agitateur et de la chape

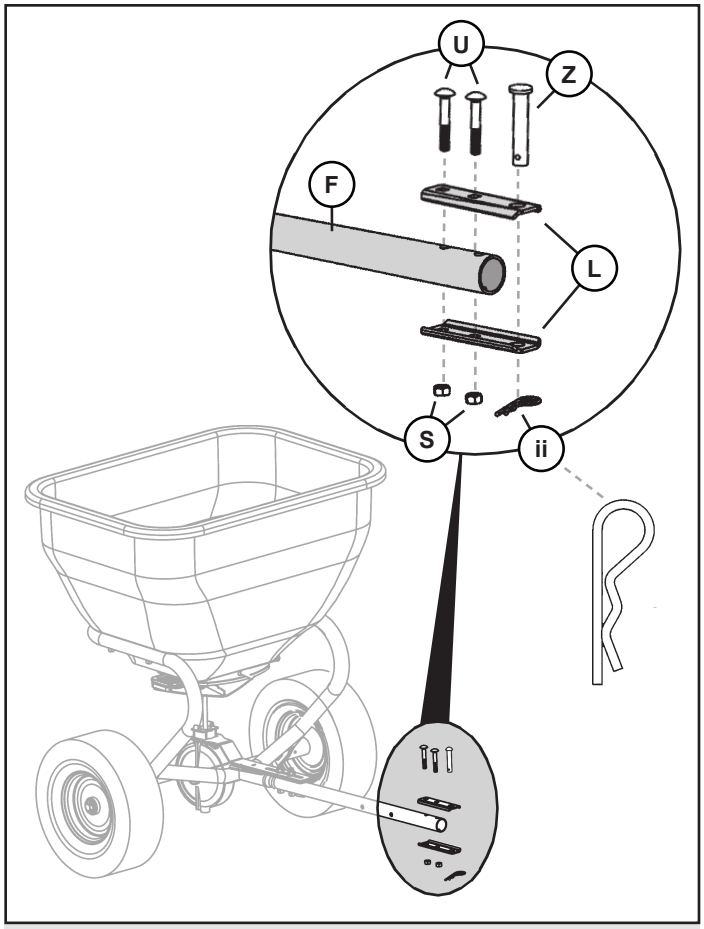

NOTE : Les pièces et la visserie nécessaires à l'étape suivante se trouvent dans le sac de visserie (1008385) et dans l'emballage transparent de la visserie (Z-1912).

3. Poser les supports de la chape d'attelage (**L**) sur l'extrémité du tube de remorquage (**F**) à l'aide de deux vis de carrosserie de 5/16 x 2 pouces (**U**) et des contre-écrous en nylon de 5/16 pouce (**S**) comme indiqué. Bien serrer la visserie à la main.
4. Faire passer l'axe d'attelage de 1/2 x 2-1/2 pouces (**Z**) et la petite goupille-ressort de verrouillage (fermée) (**ii**) par les supports de la chape (**L**), comme indiqué.
5. Serrer la visserie posée à l'étape 3-B (3).

Étape 4. Assemblage de la Jauge Calibrée

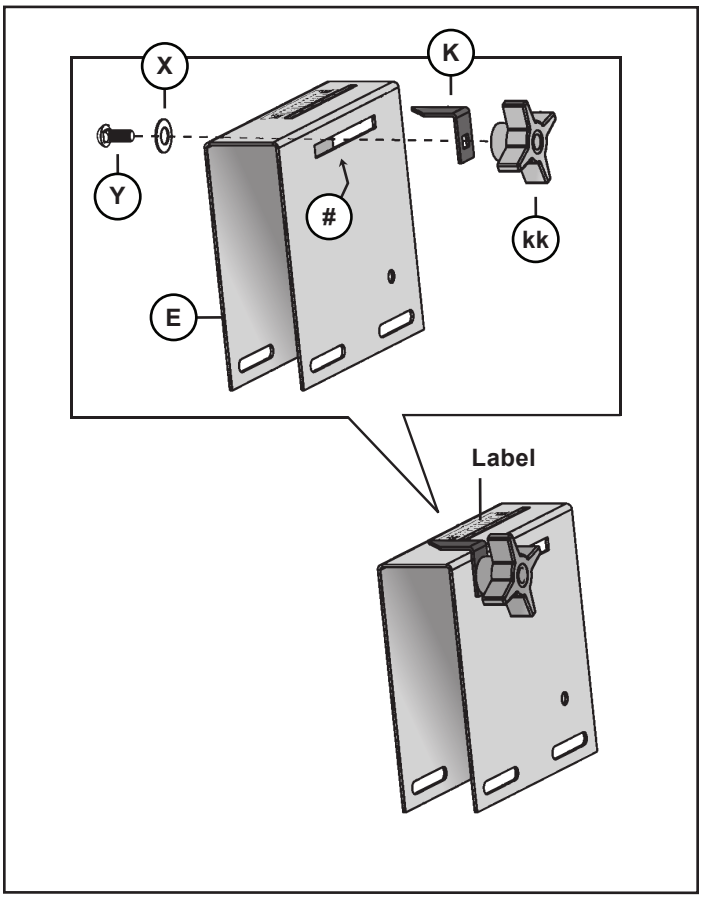

Pose de la Butée de Poignée

NOTE : Les pièces et la visserie nécessaires aux étapes suivantes se trouvent dans le sac de visserie (1008385) et dans l'emballage transparent de la visserie (Z-1912).

1. Poser la rondelle élastique ondulée (**X**) sur la vis de carrosserie de 5/16 x 3/4 pouce (**Y**). Le sens de position de la rondelle n'a pas d'importance.
2. Insérer la vis de carrosserie (**Y**) et la rondelle (**X**) à partir de l'intérieur de la jauge calibrée (**E**) par la fente (**#**) afin que l'extrémité du boulon dépasse vers l'avant.
3. Fixer la butée de poignée (**K**) et la molette à 4 pointes (**kk**) à la vis de carrosserie (**Y**).
4. Déplacer la butée de poignée (**K**) en position grande ouverte et serrer la molette (kk) *(voir autocollant au-dessus de la jauge calibrée).*

Étape 5-A. Fixation du Levier de Commande

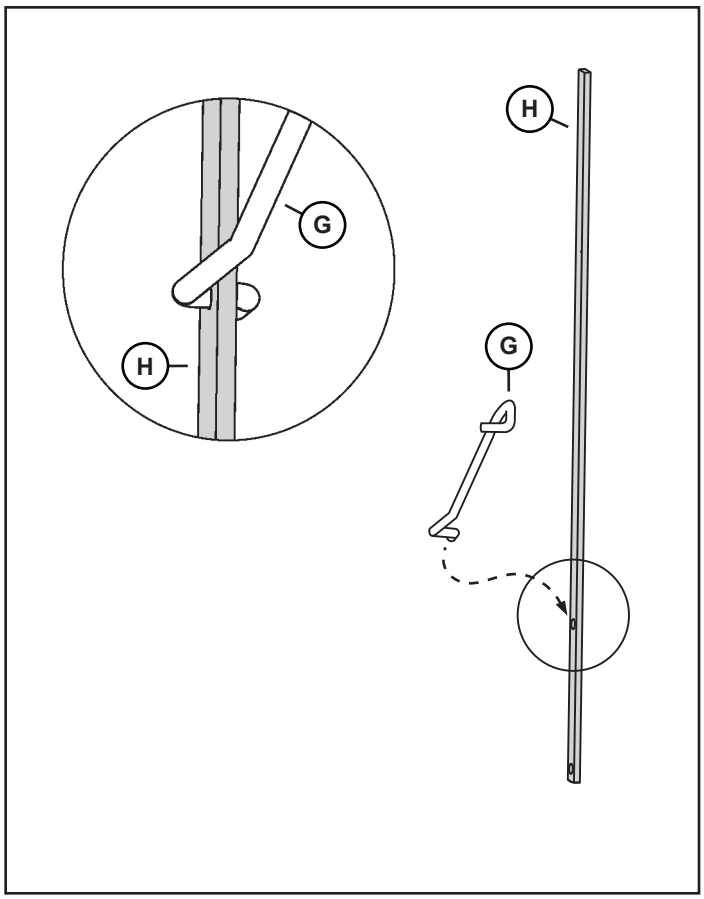

Fixation du Levier de Commande de Débit

NOTE : Faire tourner la bielle de liaison (G) autant que nécessaire conformément au schéma

1. Insérer l'extrémité « en S » de la bielle de liaison (**G**) dans le trou situé en haut du levier de commande de débit (**H**).

Étape 5-B. Fixation du Levier de Commande

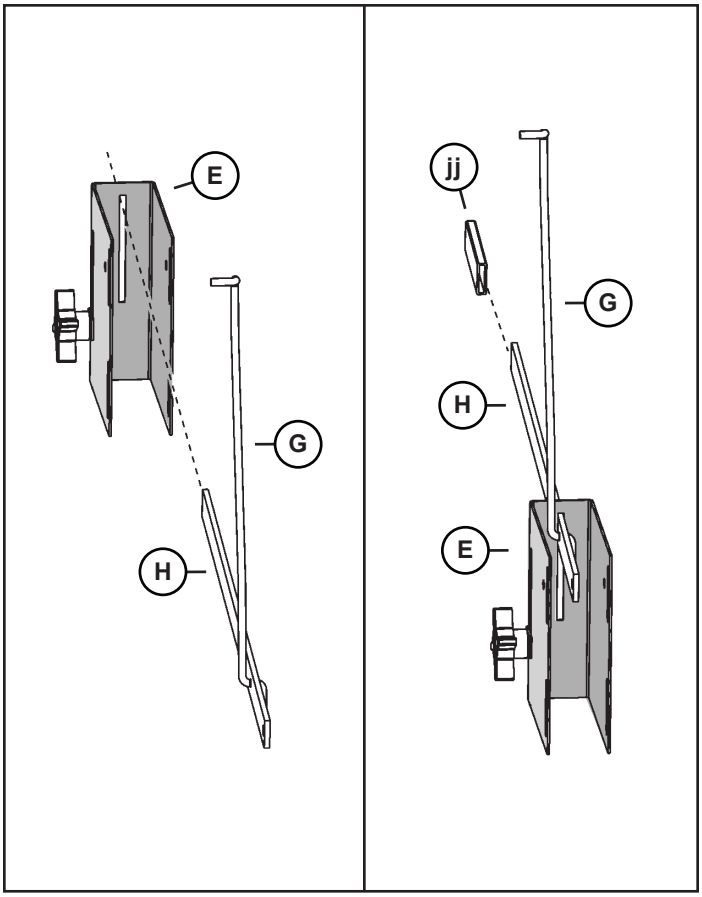

Étape 5-C. Fixation du Levier de Commande

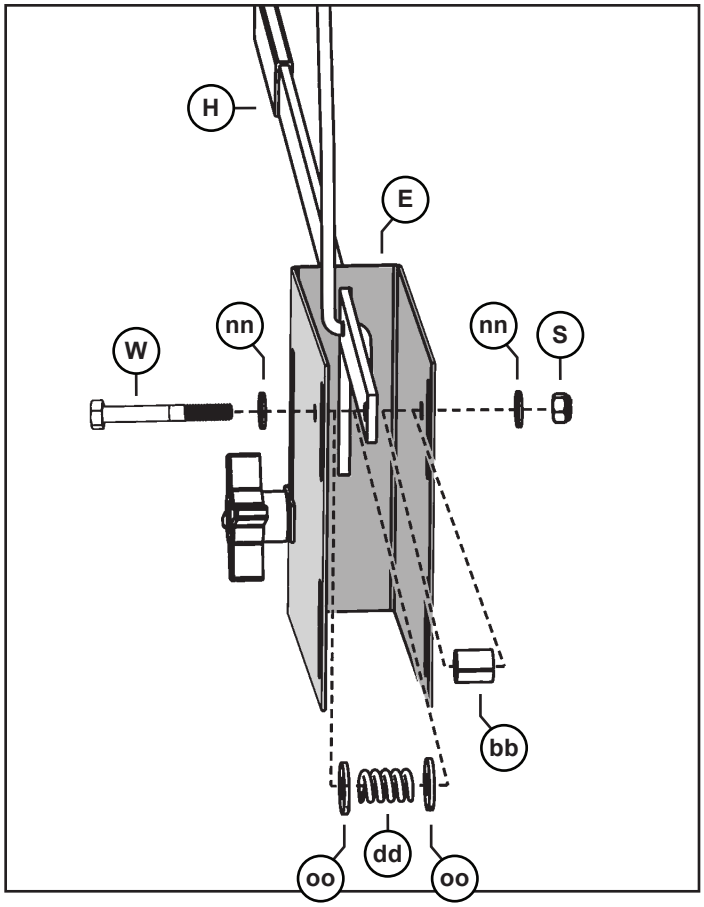

2. Mettre la jauge calibrée en place (**E**) comme le montre la photo.
3. Insérer le levier de commande de débit (**H**) par la jauge calibrée (**E**). S'assurer que la bielle de liaison (**G**) est en position haute et que l'extrémité de la bielle de liaison est orientée comme indiqué.
4. Faire glisser le manche plat (**jj**) vers l'extrémité du levier de commande de débit (**H**), comme indiqué.
5. Insérer une vis à tête hexagonale de 5/16 x 2-3/4 pouces (**W**) et une rondelle plate de 5/16 pouce (**nn**) par un côté de la jauge calibrée (**E**), comme illustré.
6. Poser une rondelle spéciale (**oo**), un ressort (**dd**) et une seconde rondelle spéciale (**oo**).
7. Poser la vis à six pans par le levier de commande de débit (**H**), un verrou de couvercle (**bb**), et en dehors du côté opposé de la jauge calibrée (**E**).
8. Fixer l'ensemble avec une rondelle plate de 5/16 pouce (**nn**) et un écrou de blocage avec insert en nylon de 5/16 pouce (**S**).

Étape 6-A. Fixer la Jauge Calibrée sur L'épandeur

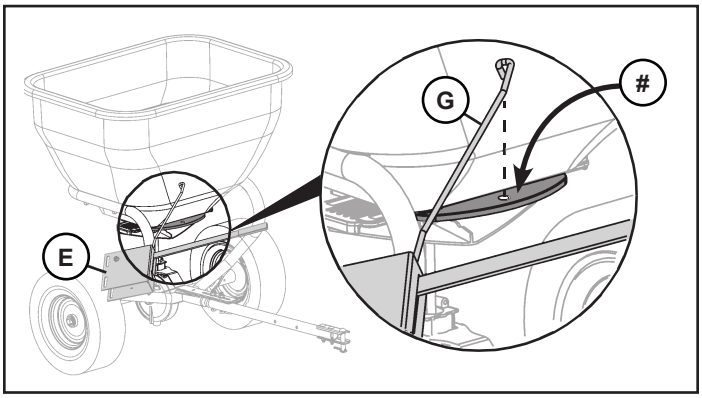

1. Maintenir la jauge calibrée montée (**E**) sur le tube de remorquage en positionnant le levier de commande de débit vers le haut et la bielle de liaison (**G**) en face du trou (**#**) sur la plaque de commande de la trémie.
2. Faire tourner la jauge calibrée montée (**E**) d'environ 90° dans le sens des aiguilles d'une montre et insérer l'extrémité de la bielle de liaison (**G**) du trou (**#**) de la plaque de contrôle de la trémie, comme indiqué.

Étape 6-B. Attach Gage Plate to Spreader

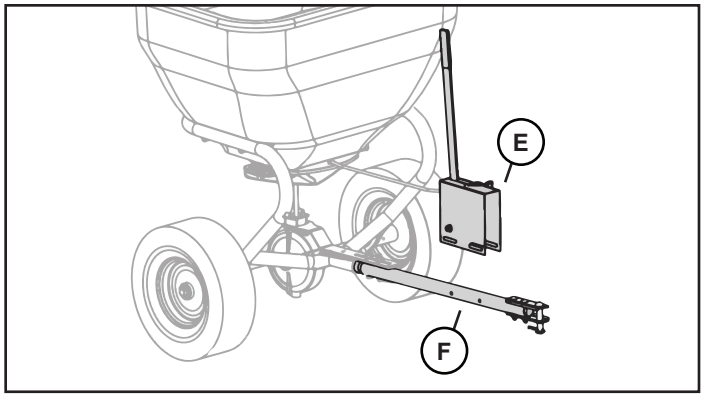

3. Faire tourner la jauge calibrée montée (**E**) dans le sens antihoraire jusqu'à ce que le levier soit orienté vers le haut et que la partie inférieure de la jauge calibrée dépasse du tube de remorquage (**F**).

Étape 6-C. Fixer la Jauge Calibrée sur L'épandeur

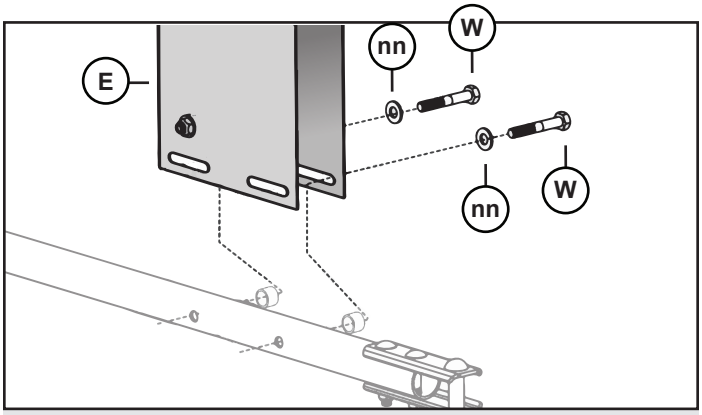

NOTE : La visserie nécessaire à l'étape se trouve dans l'emballage transparent de la visserie (Z-1912).

4. Fixer la jauge calibrée sur le tube de remorquage comme indiqué, en insérant deux vis de 5/16 x 2-3/4 pouces (**W**) et deux rondelles plates de 5/16 pouce (**nn**) par un côté de la jauge calibrée (**E**), comme illustré.

   REMARQUE : *Ne serrez les contre-écrous qu'après avoir calibré la plaque de jauge.*

Étape 6-D. Fixer la Jauge Calibrée sur L'épandeur

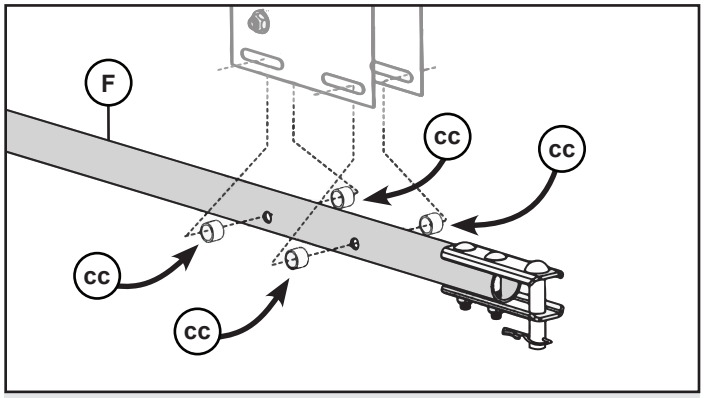

NOTE : La visserie nécessaire à l'étape se trouve dans l'emballage transparent de la visserie (Z-1912).

5. Poser quatre bagues de pivot (**cc**) *(deux de chaque côté du tube de remorquage (F)).*

Étape 6-E. Fixer la Jauge Calibrée sur L'épandeur

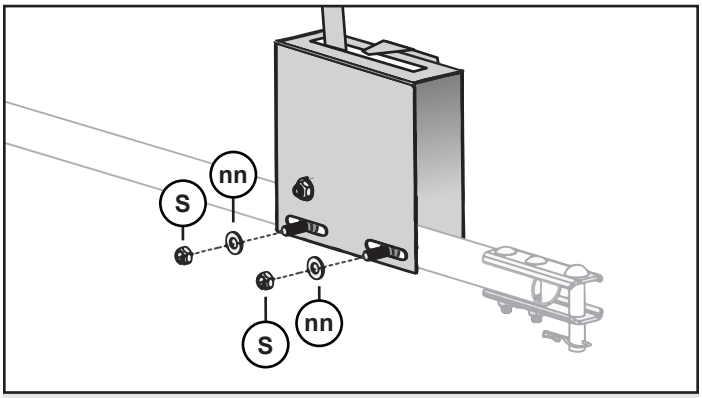

NOTE : La visserie nécessaire à l'étape se trouve dans l'emballage transparent de la visserie (Z-1912).

6. Poser deux rondelles plates supplémentaires de 5/16 pouce (**nn**) et fixer de l'autre côté avec deux contre-écrous en nylon de 5/16 pouce (**S**).

   REMARQUE : *Ne serrez les contre-écrous qu'après avoir calibré la plaque de jauge.*

Étape 7-A. Étalonnage de la Jauge Calibrée

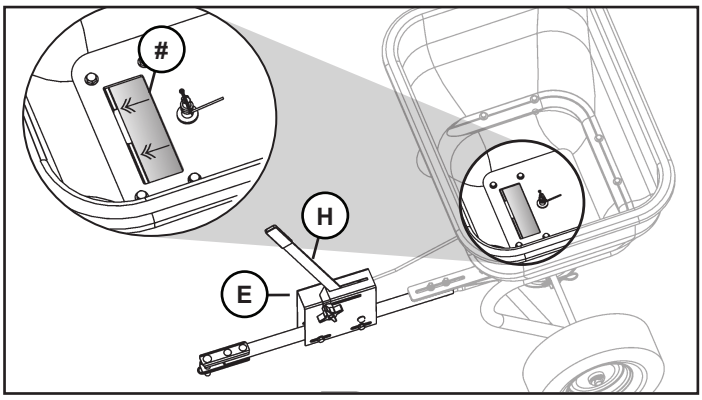

1. Ouvrir le levier de commande de débit (**H**) (en direction de la chape avant).
2. S'assurer que la plaque de contrôle de la trémie s'ouvre complètement (**#**) ; si ce n'est pas le cas, faire coulisser la jauge calibrée (**E**) vers l'avant ou vers l'arrière jusqu'à ce que la grille de contrôle s'ouvre complètement.

Étape 7-B. Étalonnage de la Jauge Calibrée

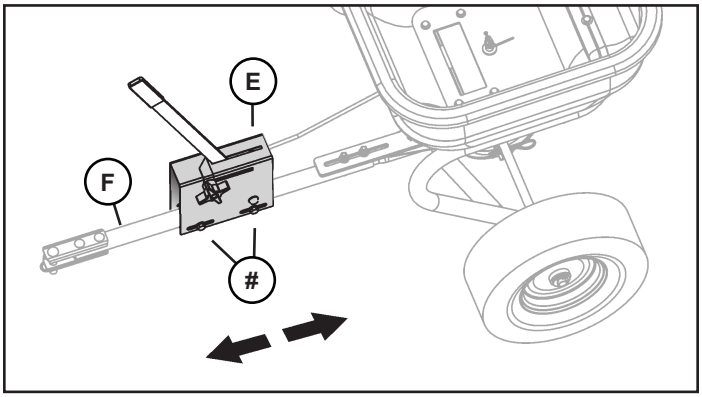

3. Bien serrer la jauge calibrée (**E**) au tube de remorquage (**F**) en serrant les deux jeux de visserie de 5/16 pouce (**#**) en maintenant la jauge calibrée et le tube de remorquage.

Étape 7-C. Étalonnage de la Jauge Calibrée

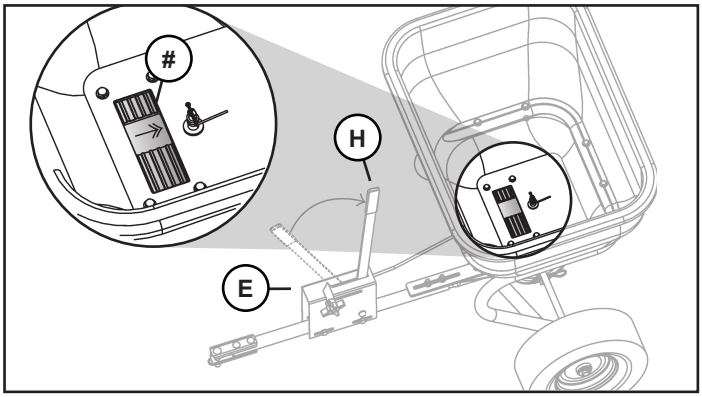

4. Fermer le levier de commande de débit (**H**) (en direction de l'arrière de l'unité). *Vérifier que la grille de contrôle de la trémie ferme complètement (#).*
5. Serrer le levier de commande de débit (**H**) sur la jauge calibrée (**E**) en compressant le ressort. Le levier de commande de débit doit résister au mouvement.

Étape 8. Réglage de la Hauteur du Ventilateur

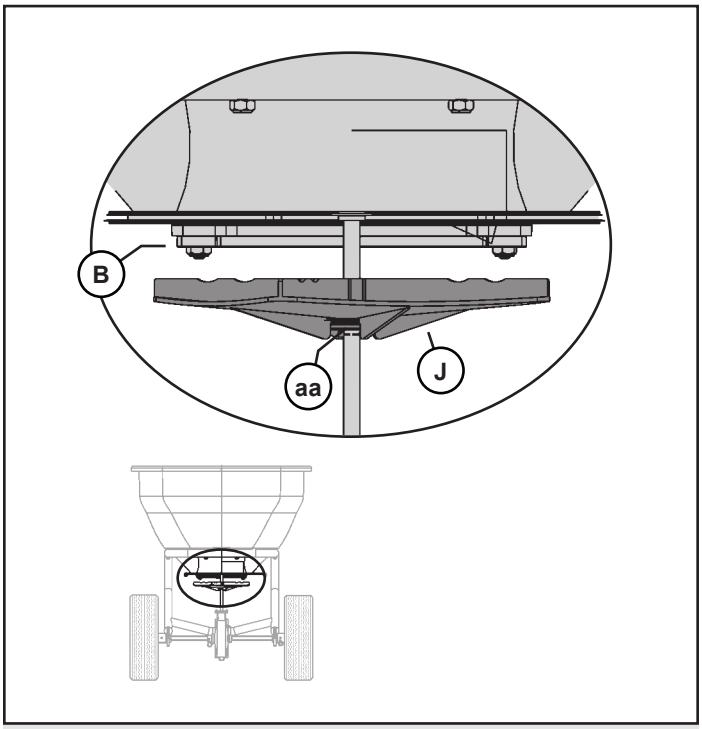

NOTE : Les quatre languettes du ventilateur doivent être comprimées contre l'entraînement du ventilateur. Si aucune pression n'est exercée, le contact ne se fait pas correctement avec le ventilateur, entraînant des mauvaises performances.

1. Régler le ventilateur (**J**) sur l'entraînement du ventilateur (aa) au niveau de la partie supérieure de l'arbre aussi proche que possible de la partie inférieure de la trémie (B) sans toutefois qu'elles n'entrent en contact en cours de fonctionnement. *S'assurer que les quatre languettes en plastique au bas du ventilateur sont engagées dans l'entraînement du ventilateur.*

Étape 9.

¡L'assemblage est terminé!

Continuez à lire ce manuel d'utilisation et d'entretien.

JOHN DEERE

UTILISATION ET ENTRETIEN

Épandeur Centrifuge
LPBS36JD

Lisez les précautions d'utilisation générales de sécurité dans le manuel d'utilisation de votre machine pour des informations de sécurité supplémentaires.

Lire les consignes générales de sécurité, à suivre lors du fonctionnement, contenues dans le livret d'entretien pour toute information supplémentaire quant à la sécurité.

Installation

1. Garer la machine en toute sécurité. Voir *« Stationnement en toute sécurité » dans la section Sécurité.*

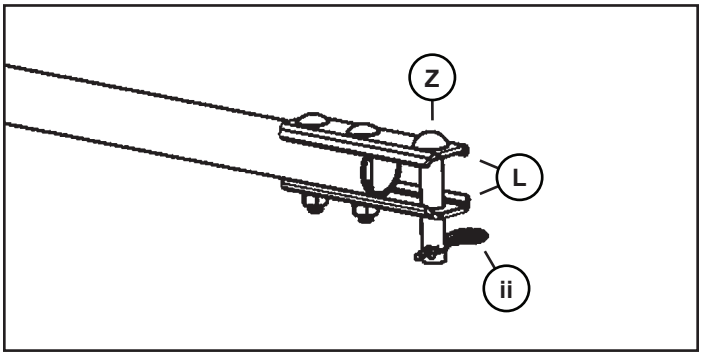

2. Retirer la petite goupille-ressort de verrouillage (fermée) (**ii**) et la broche d'attelage (**Z**) de la chape d'attelage (**L**) de l'épandeur.
3. Tirer l'épandeur vers l'avant et positionner la chape d'attelage de manière à ce qu'elle chevauche la plaque d'attelage arrière ou la barre d'attelage (non illustrée) de la machine. Aligner tous les trous de la broche d'attelage, puis installer la broche d'attelage sur la chape d'attelage et l'attelage de la machine, en la fixant à l'aide d'une petite goupille-ressort (fermée).

Dépose

1. Garer la machine en toute sécurité. *«* Voir Stationnement en toute sécurité dans la section Sécurité.
2. Vider la trémie avant de déposer l'épandeur de la machine.

ATTENTION : Risque de blessures ! Ne pas approcher les mains, les pieds d'autres parties du corps sous la barre d'attelage.

3. Retirer la petite goupille-ressort (fermée) de verrouillage de l'axe d'attelage.
4. Maintenir le tube de remorquage de l'épandeur afin de dissiper la pression sur l'axe d'attelage. Puis retirer la broche d'attelage de la chape d'attelage et de la plaque d'attelage arrière ou de la barre d'attelage de la machine.
5. Tirer ou pousser l'épandeur vers l'arrière afin de désenclencher la chape d'attelage de l'attelage de la machine. Puis installer l'axe d'attelage dans la chape d'attelage afin de la stocker et fixer à l'aide d'une petite goupille-ressort (fermée) de verrouillage.

Stockage

L'épandeur peut être stocké contre un mur dans un minimum d'espace en position debout :

1. Éliminer tous matériaux épars de la trémie et du ventilateur à l'aide d'une brosse et d'un tuyau de jardinage. L'épandeur doit être stocké propre et sec.
2. Le faire rouler jusqu'à son emplacement de stockage et relever la chape d'attelage afin de pouvoir le stocker en position verticale.

Stationnement en Toute Sécurité

1. Arrêter le véhicule sur un terrain plat, jamais en pente.
2. Serrer le frein de stationnement.
3. Mettre le moteur à l'arrêt.
4. Attendre l'arrêt du moteur et de toutes les pièces en mouvement avant de quitter le siège de l'opérateur.

Utilisation et Entretien

Lire les consignes générales de sécurité, à suivre lors du fonctionnement, contenues dans le livret d'entretien pour toute information supplémentaire quant à la sécurité.

Liste des Vérifications Quotidiennes Avant Usage

- ☐ Vérifier que la visserie n'est pas desserrée ou manquante.
- ☐ S'assurer que les connexions sont bien serrées.
- ☐ S'assurer que l'outil répond correctement aux commandes.
- ☐ Vérifier si une accumulation de débris risque de gêner le mouvement des organes de l'épandeur.
- ☐ Vérifier que les pneus montés sur jantes en composite (plastique) sont gonflés à une pression de 30 psi (2,1 bar) (207 kPa), ou que les pneus montés sur jante métallique sont gonflés à 20 psi (1,3 bar) (138 kPa) au maximum.

Conseils D'utilisation

- Toujours faire fonctionner l'épandeur à la vitesse de fonctionnement pour laquelle il a été conçu, soit 3 miles (soit 4,5 km environ) par heure.
- Reculer avec précaution en ligne droite pour ne pas mettre l'équipement en portefeuille et l'endommager.
- Remorquer l'épandeur uniquement à l'aide de véhicules appropriés, tels que les tracteurs à conducteur porté, les tracteurs pour gazon et les tracteurs de jardin.
- Ne pas surcharger la trémie et ne pas dépasser la contenance maximale de 79 kg (175 lb).
- Briser tous les blocs de matériau lors du remplissage de la trémie.
- Ne pas utiliser dans des conditions venteuses, tout particulièrement en cas d'épandage de semences très fines ou d'herbicides.
- La hauteur maximale de l'attelage est de 18 à 23 cm (7-9 in.).
- Le mouvement de la poignée de commande du débit doit offrir une certaine résistance. Augmenter ou réduire la tension du ressort pour obtenir la résistance souhaitée.

Fonctionnement de L'épandeur

La Vitesse de la Soufflante	Ainsi que la largeur d'épandage dépendent toutes deux de la vitesse de déplacement du véhicule. La vitesse de fonctionnement recommandée est à peine plus élevée qu'une marche rapide, c'est à dire de 3 miles par heure. Ceci équivaut à un parcours de 40 pieds effectué en 9 secondes.
Le Levier de Commande	Actionne la plaque de contrôle de débit contrôle la plaque de distribution. Il est gradué de 0 (fermé) à 10 (complètement ouvert). La quantité de matériau diffusée dépend directement de la position du levier. Plus le chiffre est grand, plus la quantité de matériau est importante.
Les Paramètres de Réglage du Contrôle du Débit	Pour la plupart des engrais, insecticides et semences de gazon les plus communs figurent dans le tableau de classement des paramètres de contrôle du débit. Si le produit n'est pas listé dans ce tableau, utiliser ce guide d'étalonnage pour configurer la commande du débit.
Le Ressort Agitateur	Le ressort de l'agitateur situé à l'intérieur de la trémie assure un débit régulier de matériaux comprimés et de semences. Il est n'est pas conçu pour briser des blocs de matériaux ou de semences. Briser tous les blocs de matériau lors du remplissage de la trémie.
Le Bon Numéro de Réglage	Après avoir déterminé le réglage approprié pour le matériau à diffuser, desserrer le levier de la commande de débit et déplacer le support de butée dans la position en question. Resserrer la molette. Verrouiller le levier en position pour actionner l'ouverture de la plaque de contrôle du débit.

Contrôle de Direction

Fonctionnement normal (épandage uniforme)

Les engrais, les insecticides et les semences de gazon ont des particules de taille et de poids différents. Ces variations dépendent directement de la densité des particules. Lorsque les particules pénètrent dans la soufflante, leur distribution se fait de manière plus ou moins centrée selon leur densité et la vitesse de déplacement du véhicule.

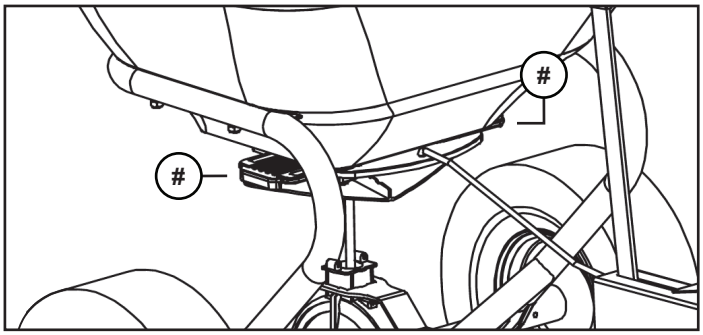

Les réglages s'effectuent en déplaçant la plaque de contrôle de direction (**#**) vers la droite ou vers la gauche.

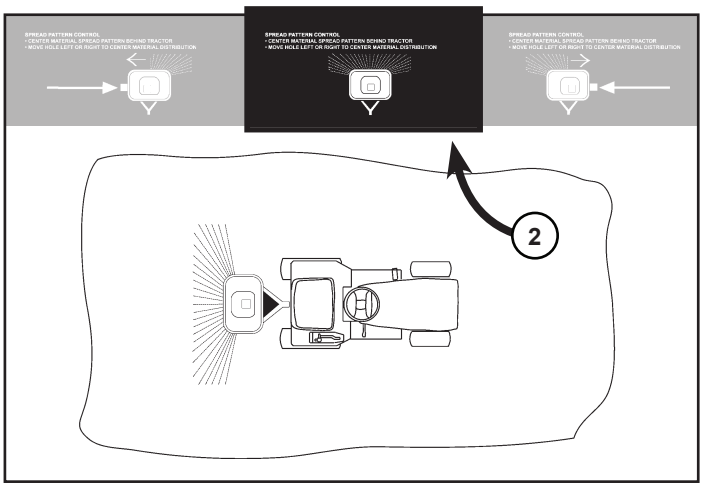

L'autocollant situé sous la plaque de contrôle de direction donne des indications utiles pour le réglage de l'étendue de la pulvérisation. Dans la majorité, des cas la plaque doit être en position centrale (**2**) conformément aux indications de l'autocollant se trouvant au-dessus. Si la pulvérisation est décentrée, régler cette plaque de manière à obtenir une pulvérisation centrée derrière le véhicule. L'épandeur centrifuge comporte une fonction brevetée de réglage de la direction de la pulvérisation.

Épandage Unilatéral

La plaque de contrôle de direction peut être utilisée pour régler la répartition de la diffusion, en cas d'épandage à proximité de trottoirs (**#**), de lits de semences (**4**), etc. Lorsque la plaque est à gauche (**1**), la machine ne diffuse que 10 % de la substance à épandre du côté droit (**3**), tel qu'illustré au-dessus.

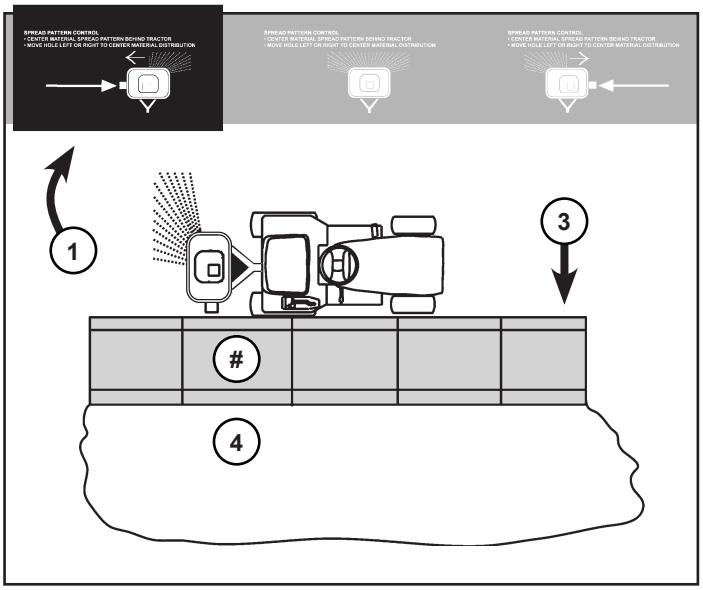

Conseils D'entretien

- Veiller à nettoyer régulièrement l'épandeur et à le stocker dans un endroit sec pour lui garantir des années de bon fonctionnement sans le moindre problème.
- Ne jamais laisser de matériau à l'intérieur de la trémie pour une période prolongée.
- En cas de trace de rouille sur la machine, poncer légèrement puis recouvrir la surface concernée d'émail.
- Vérifier régulièrement que toutes les attaches sont bien serrées.
- Rincer et sécher l'intérieur et l'extérieur de l'épandeur après haque utilisation. Faire pivoter la commande de débit pendant le rinçage afin d'éviter l'accumulation de matériau.

NOTE : À l'expédition, la machine peut être équipée de deux types de jantes : jantes métalliques ou jante en composite (plastique). Déterminer de quel type de jantes il s'agit et effectuer les étapes présentées ci-dessous.

Entretien Annuel

Démontage des Roues à Jante en Composite (Plastique)

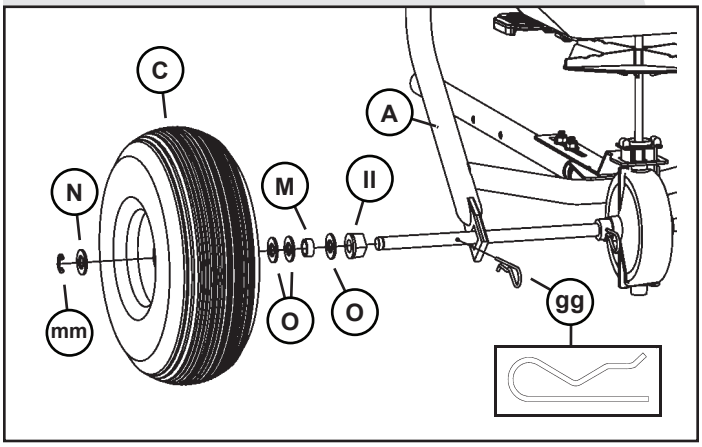

1. Retirer le circlip (**mm**), la rondelle plate de 5/8 pouce (**N**), la roue (**C**), deux rondelles plates de 5/8 pouce (**O**) (le cas échéant), l'entretoise (**M**), la rondelle plate de 5/8 pouce (**O**) et le roulement d'essieu (**II**). Retirer la goupille-ressort de verrouillage (ouverte) (**gg**).
2. Retirer la grande goupille-ressort de verrouillage (fermée) (I) et faire coulisser l'essieu (J) hors de son support (K). Retirer le roulement d'essieu, les deux rondelles plates de 5/8 pouce (le cas échéant), l'entretoise, la rondelle plate de 5/8 pouce et le roulement sur le côté opposé de l'essieu.
3. Nettoyer les pièces.

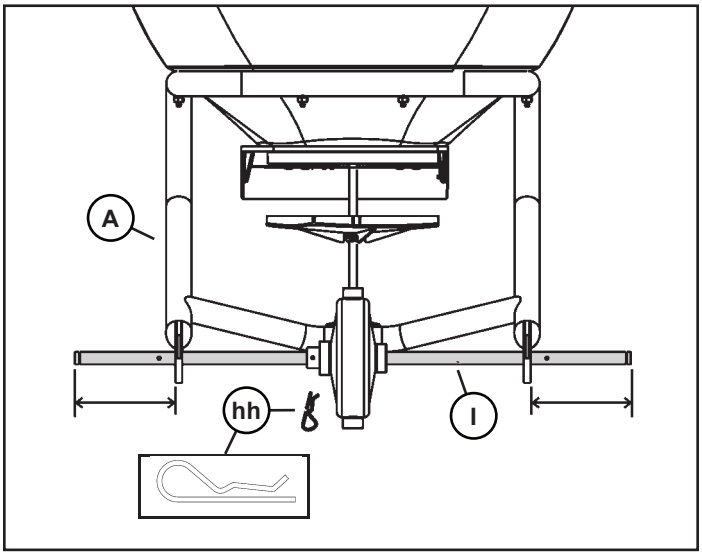

Photo : Vue de l'arrière de l'épandeur.

Ou

Démontage des Roues à Jante Métallique

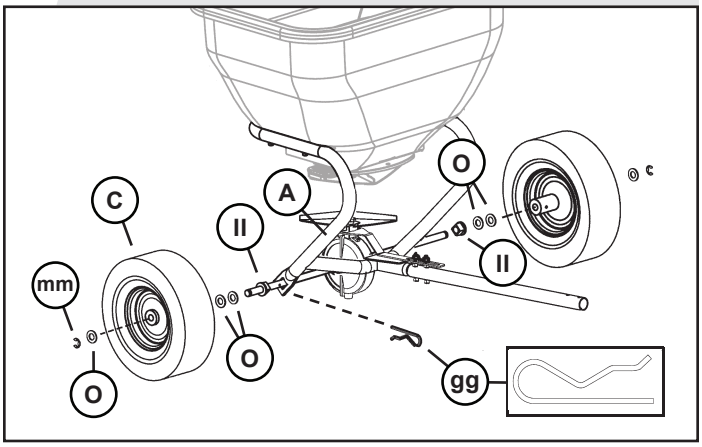

1. Retirer le circlip (**mm**), la rondelle plate de 5/8 pouce (**O**), la roue (**C**), les rondelles (**O**) (le cas échéant) et le roulement d'essieu (**II**). Retirer la goupille-ressort de verrouillage (ouverte) (**gg**).
2. Retirer la grande goupille-ressort de verrouillage (fermée) (**hh**) et faire coulisser l'essieu (**I**) hors de son support (**A**). Retirer le roulement d'essieu (**II**) et les rondelles (**O**) (le cas échéant) de l'essieu.
3. Nettoyer les pièces.

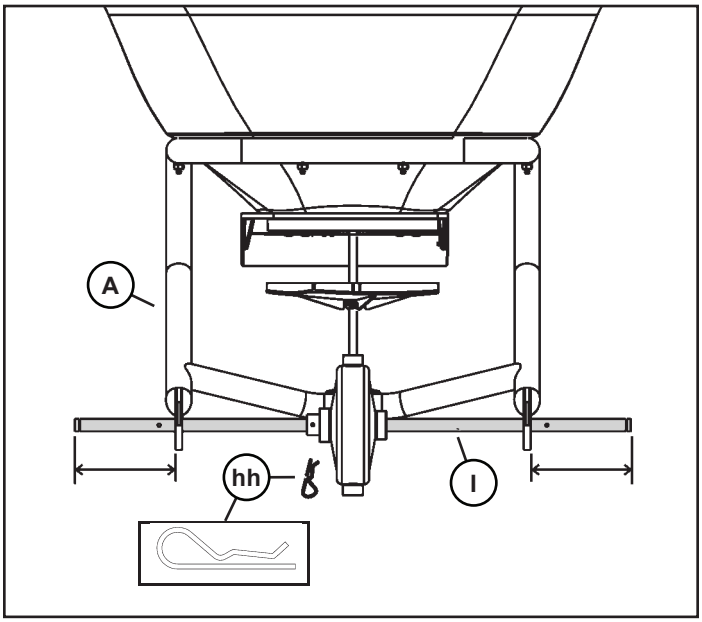

Photo : Vue de l'arrière de l'épandeur.

Dépose de la Jauge Calibrée et des Organes Restants

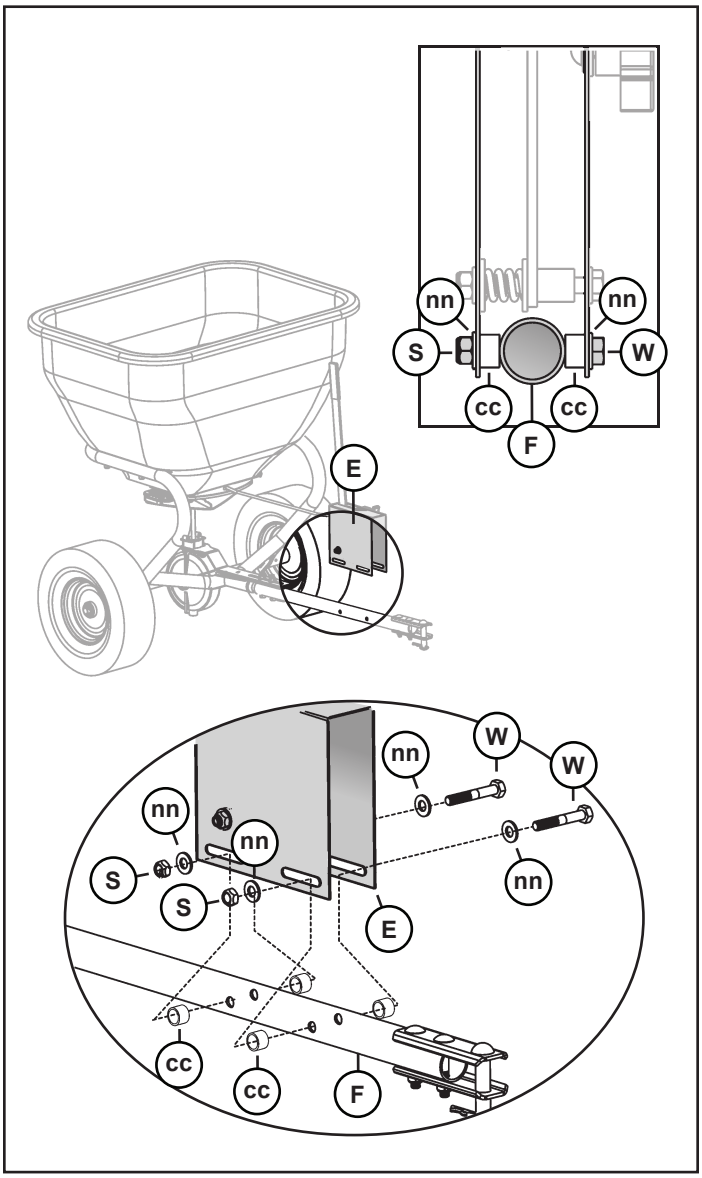

1. Déposer les deux vis de 5/16 x 2-3/4 pouces (**W**), les quatre rondelles plates de 5/16 pouce (**nn**), les quatre bagues pivot (**cc**) et deux contreécrous en nylon de 5/16 pouce (**S**). Déposer la jauge calibrée montée (**E**) du tube de remorquage (**F**).

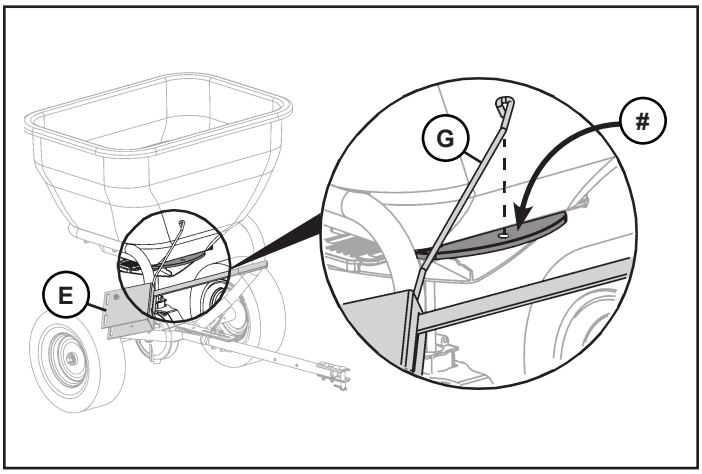

2. Faire tourner la jauge calibrée montée (**E**) d'environ 90° dans le sens horaire et déposer l'extrémité de la bielle de liaison (**G**) du trou (**#**) de la plaque de contrôle de la trémie, comme l'indique l'illustration.

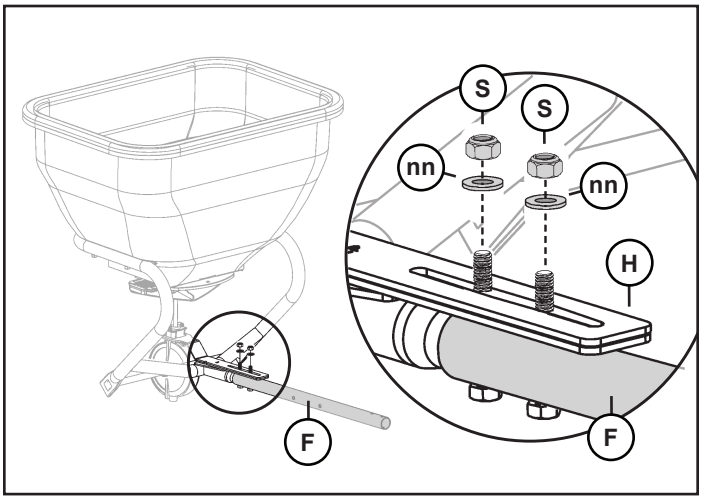

3. Déposer le support de transmission (**H**) du tube de remorquage (**F**) en déposant deux contre-écrous en nylon de 5/16 pouce (**S**) et deux rondelles plates de 5/16 pouce (**nn**).

Dépose de la Jauge Calibrée et des Organes Restants

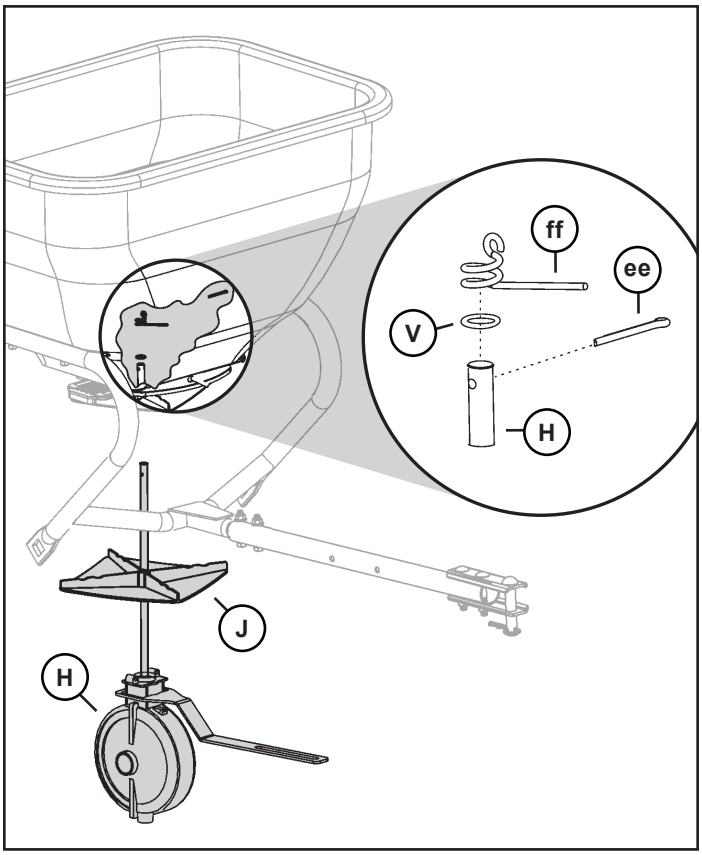

4. Retirer la goupille fendue d'1/8 x 1 pouce (**ee**), le joint torique de diamètre intérieur de 3/8 pouce (**V**) et l'agitateur (**ff**) de l'arbre de transmission (O).
5. Retirer la transmission (**H**).
6. Nettoyer le ventilateur (**J**).

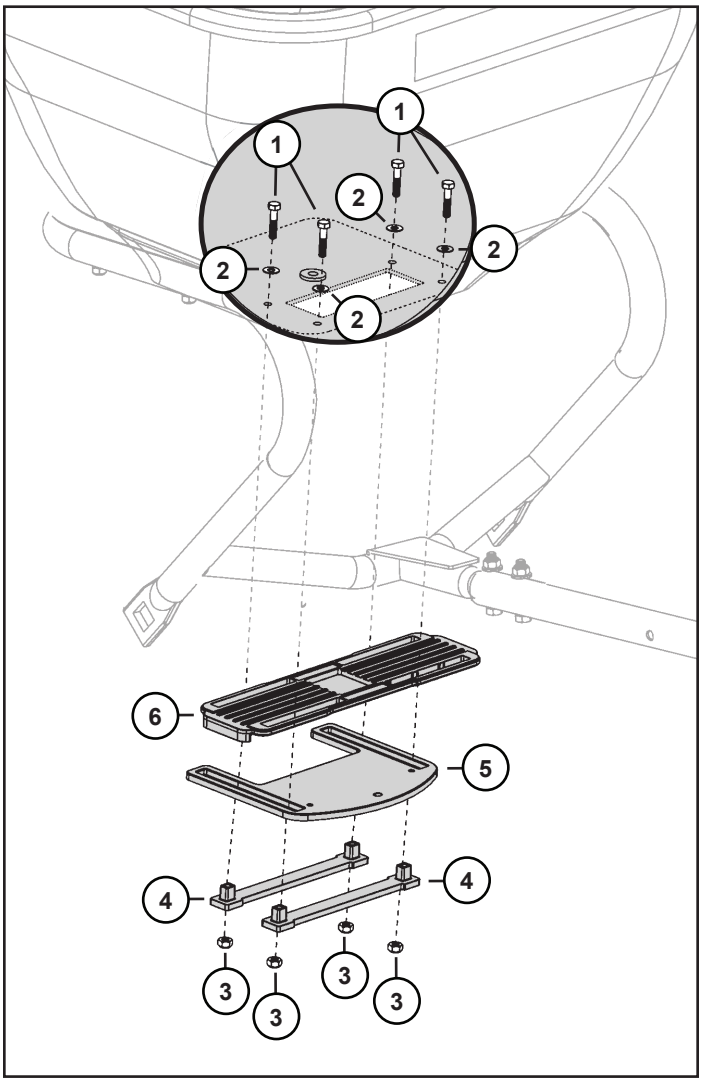

7. Retirer les quatre vis (**1**), rondelles (**2**), écrous (**3**) et sangles (**4**) soutenant la grille (**5**) et la plaque de contrôle de direction (**6**).
8. Séparer les pièces comme indiqué.
9. Nettoyer soigneusement à l'eau savonneuse.

   NOTE : Faire en sorte de bien étalonner la jauge calibrée avant d'utiliser l'épandeur (voir « Étalonnage de la jauge calibrée » dans la section Montage).
10. Remonter les pièces en suivant l'ordre inverse de la dépose.

Dépannage

Si l'on rencontre un problème qui ne figure pas dans ce tableau, consulter le concessionnaire agréé John Deere pour la réparation.

Si le problème persiste une fois toutes les causes possibles vérifiées, consulter le concessionnaire agréé.

SI	VÉRIFIER
Quantité d'engrais diffusé insuffisante ou excessive.	Calibrate the gage plate.
La poignée de commande du débit est dure, voire impossible, à manipuler.	La poignée de commande de débit est trop serrée : Desserrer la vis de 5/16 x 2-3/4 pouces de la poignée de commande du débit. Démonter la grille et les plaques de contrôle de direction et les nettoyer à l'eau.
Le matériau est obstrué.	Mettre le moteur à l'arrêt, serrer le frein de stationnement, ouvrir le hayon, secouer la trémie jusqu'à ce que le matériau s'écoule, fermer le hayon.
Fan does not turn when pulling.	Rechercher et remplacer la goupille-ressort (ouverte) ou la jante située à droite. Rechercher et remplacer la grande goupilleressort (fermée) dans la transmission. Vérifier la position du ventilateur et de l'entraînement du ventilateur. Vérifier que la transmission ne présente pas de dysfonc-tionnement : Une fois l'épandeur centrifuge fixé à l'appareil, soulever la roue motrice et tourner. Appliquer simultanément une légère pression sur l'arbre du ventilateur. Il doit tourner à chaque rotation de la roue.

Caractéristiques

Épandeur Centrifuge LPBS36JD

DIMENSIONS

Poids *(maximum)* . . . . . 79 kg (175 lbs)
Contenance . . . . . 0,10 m3 (3.5 cu ft)
Poids à vide . . . . . 18,1 kg (40 lbs)
Poids maximum du timon . . . . 17,2 kg (38 lbs)

ROUES ET PNEUS

Dimensions des pneus . . . . . 33,0 x 10,2 cm
(13 x 5 in.) Bande de gazon

PRESSION DE GONFLAGE DES PNEUS

Jante Composite (plastique) . . . . . 207 kPa (2,1 bar) *(30 psi)*

Pression de Gonflage des Pneus Jante Métallique . . . . . 138 kPa (1,3 bar) (20 psi)

(Les caractéristiques et la conception peuvent être modifiées sans préavis.)

Réglage du Contrôle du Débit pour des Produits Spécifiques

ATTENTION : Risque de blessures! Les produits chimiques peuvent être dangereux.
Éviter de blesser l'utilisateur ou toute personne se tenant à proximité :

- Lire les instructions de manipulation figurant sur les étiquettes des bidons de produits chimiques. Une fiche technique (Material Safety Data Sheet) contenant des consignes de sécurité appropriées doit être fournie par le fournisseur du produit chimique.
- Porter des vêtements appropriés et l'équipement de sécurité lors de la manipulation de produits chimiques.
- Ne pas fumer, boire ou manger à proximité de produits chimiques.

Ci-dessous figure la liste des produits spécifiques pouvant être utilisés avec l'épandeur. Certains produits peuvent ne pas être disponibles dans certains pays. NOTER: *Les réglages de la commande de débit reposent sur une vitesse de 3 mph.*

Livres Pour 1000 Pieds Carrés *(lbs/1 000 square ft)*	Réglage de la Commande de Débit à 3 mph [a]	Matériau [b]
10	3	Engrais universel All American 10-10-10
3,8	2,5	Désherbant pour racines longues Bayer Season
2,9	2	Désherbant pour racines longues Bayer Season
3	2	Insecticide complet Bayer
2	1,5	Insecticide complet Bayer
3	1,5	Insecticide Power Force Bayer
2	1	Insecticide Power Force Bayer
3	1,5	Désherbant spécial racines Bayer
2	1,5	Désherbant spécial racines Bayer
3,2	2	Engrais pour gazon avec désherbant sélectif Bayer II 30-3-4
3,8	2	Désherbant pour racines longues Bayer Season
2,9	1,5	Désherbant pour racines longues Bayer Season
3,6	2	Engrais de démarrage pour gazon Bayer 20-27-5

Livres Pour 1000 Pieds Carrés *(lbs/1 000 square ft)*	Réglage de la Commande de Débit à 3 mph [a]	Matériau [b]
3,2	2	Engrais pour gazon avec agent anti mauvaises herbes Bayer 30-3-4
3	2	Granules insecticides anti-fourmis, anti-puces et anti-tiques Eliminator
2,5	1,5	Granules insecticides anti-fourmis, anti-puces et anti-tiques Eliminator
2	1,5	Granules insecticides anti-fourmis, anti-puces et anti-tiques Eliminator
2	2	Granules insecticides à 5 % de diazinon Eliminator
7	2,5	Engrais universel Howard Johnsons 8-8-8
7	2,5	Engrais universel Howard Johnsons 10-10-10
7	2,5	Engrais universel Howard Johnsons 12-12-12
5	2	Ironite 1-0-0
4	2	Conditionneur de sol : gypse en boulettes Klay
3	1,5	Conditionneur de sol : gypse en boulettes Klay
2	1,5	Conditionneur de sol : gypse en boulettes Klay
4	2	Engrais Lesco Pre-M 0.86 % Plus 25-0-7

a. Les réglages de la commande de débit reposent sur une vitesse de 3 mph. b. Les produits cités restent la propriété exclusive de leurs propriétaires respectifs et ne sont en aucun cas la propriété de Deere and Company ; ils ne sont de même pas recommandés par Deere and Company.

Réglage du Contrôle du Débit pour des Produits Spécifiques

Livres Pour 1000 Pieds Carrés *(lbs/1 000 square ft)*	Réglage de la Commande de Débit à 3 mph [a]	Matériau [b]
4,2	2	Engrais de démarrage Lesco 18-24-12
4,2	2	Engrais pour gazon Lesco 24-2-11
4	2	Engrais et désherbant sélectif Lesco
8	3,5	Mélange de fétuque optimal pour gazon
4	2,5	Mélange de fétuque optimal pour gazon
8	3,5	Milorganite 6-2-0
16	5	Milorganite 6-2-0
3,2	2	Engrais pour gazon Miracle-Gro avec désherbant sélectif 28-3-3
3,6	1	Engrais de démarrage pour gazon Miracle-Gro 20-27-5
3,1	1,5	Engrais de démarrage pour gazon Miracle-Gro 29-3-4
9,6	3	Granules insecticides pour gazon Ortho
4,8	2	Granules insecticides pour gazon Ortho
2,4	1	Granules insecticides pour gazon Ortho
1,2	1	Granules insecticides pour gazon Ortho
4	2	Insecticide surpuissant pour gazons Ortho
2	1,5	Insecticide surpuissant pour gazons Ortho
1	1	Insecticide surpuissant pour gazons Ortho
10	3	Engrais pour gazons et jardins Super Soilife Parkers 10-10-10
6,5	2	Engrais pour gazons et jardins Super Soilife Parkers 16-4-8
3,6	2	Engrais de démarrage pour gazon Pennington 18-24-6
10	4	Mélange de graines pour gazon soumis à un passage important Pennington Master

Livres Pour 1000 Pieds Carrés *(lbs/1 000 square ft)*	Réglage de la Commande de Débit à 3 mph [a]	Matériau [b]
5	3	Mélange de graines pour gazon soumis à un passage important Pennington Master
8	4	Mélange de graines pour gazon ombragé Pennington Master
4	3	Mélange de graines pour gazon ombragé Pennington Master
10	4	Mélange de graines pour gazon ensoleillé et ombragé Pennington Master
5	3	Mélange de graines pour gazon ensoleillé et ombragé Pennington Master
2	1,5	Insecticide universel pour gazon et jardin Real-Kill
2,5	1,5	Insecticide universel pour gazon et jardin Real-Kill
10	4	Mélange de semences pour gazon ensoleillé et ombragé Rebels Supreme
5	3	Mélange de semences pour gazon ensoleillé et ombragé Rebels Supreme
10	4	Rénovateur de gazon Ringer 10-2-6
12,3	4,5	Traitement préventif anti-mauvaises herbes Sam's Choice 30-3-4
8,1	3	Traitement préventif anti-mauvaises herbes Sam's Choice 30-3-4
6	3	Traitement préventif anti-mauvaises herbes Sam's Choice 30-3-4
5,4	2,5	Traitement préventif anti-mauvaises herbes Sam's Choice 30-3-4
3	1,5	Engrais insecticide Sam's Choice Control Plus 28-4-6
3,2	2	Traitement nutritif pour gazon Sam's Choice 29-3-4
6	3	Engrais de démarrage Sam's Choice 20-27-5
3,6	2	Engrais de démarrage Sam's Choice 20-27-5

a. Les réglages de la commande de débit reposent sur une vitesse de 3 mph. b. Les produits cités restent la propriété exclusive de leurs propriétaires respectifs et ne sont en aucun cas la propriété de Deere and Company ; ils ne sont de même pas recommandés par Deere and Company.

Réglage du Contrôle du Débit pour des Produits Spécifiques

Livres Pour 1000 Pieds Carrés *(lbs/1 000 square ft)*	Réglage de la Commande de Débit à 3 mph [a]	Matériau [b]
4	3	Mélange de semences de gazon Scotts Classic
2	2	Mélange de semences de gazon Scotts Classic
2,3	1,5	Scotts Grubex
3,1	2	Désherbant spécial racines Scotts Grubex Season
2,3	2	Désherbant spécial racines Scotts Grubex Season
1,4	1,5	Traitement anti-fongique pour gazon Scotts
2,7	2	Traitement anti-fongique pour gazon Scotts
2,2	2	Mélange Pure Premium Kentucky Bluegrass Scotts
1,1	1,5	Mélange Pure Premium Kentucky Bluegrass Scotts
2,5	2	Mélange de semences pour gazon ensoleillé et ombragé Pure Premium Scotts
1,25	1,5	Mélange de semences pour gazon ensoleillé et ombragé Pure Premium Scotts
2	2	Engrais de démarrage Scotts 20-27-5
2	2	Engrais de démarrage Scotts 20-27-5
2,7	2	Complément pour gazon Scotts 28-3-8
3,1	1,5	Complément pour gazon avec engrais Scotts 29-3-4
2,7	2	Complément pour gazon avec protection spécial été Scotts
2,9	2	Compément pour gazon avec désherbant sélectif Scotts
3,3	1	Complément hiver Scotts 22-4-1
4,6	2	Granules insecticides pour gazon Sevin
2,33	2	Granules insecticides pour gazon Sevin

Livres Pour 1000 Pieds Carrés *(lbs/1 000 square ft)*	Réglage de la Commande de Débit à 3 mph [a]	Matériau [b]
2,25	2	Granules insecticides pour gazon Sevin
3	2	Désherbant anti-racines Spectracide
3	1	Granules insecticides Spectracide Traizicide
3,6	2	Engrais pour gazon Sta-Green 29-2-5
2	1,5	Désherbant sélectif pour gazon Sta-Green
3,2	2	Traitement nutritif et désherbant sélectif Sta-Green 200 Plus 28-3-3
3,6	2	Engrais de démarrage Sta-Green 18-24-10
3,2	2	Désherbant sélectif et complément nutritif Sta-Green 28-2-4
4	4	Mélange de semences pour gazon ensoleillé et ombragé
3	3	Mélange de semences pour gazon ensoleillé et ombragé
1	1	Engrais insecticide Control Plus Vigoro
2	2	Engrais de démarrage Vigoro
3,2	2	Engrais pour gazon Vigoro 29-3-4
3	1,5	Complément nutritif ultra spécial hiver Vigoro 22-3-14
3,2	2	Engrais et désherbant sélectif Vigoro
4	3	Semences de gazon Bluegrass Kentucky Wal-Mart Gardens
2	2	Semences de gazon Bluegrass Kentucky Wal-Mart Gardens
8	4	Fétuque haute Kentucky 31 Wal Mart Gardens
4	3	Fétuque haute Kentucky 31 Wal Mart Gardens
3,2	2	Engrais et désherbant sélectif Wal Mart 28-3-3

a. Les réglages de la commande de débit reposent sur une vitesse de 3 mph. b. Les produits cités restent la propriété exclusive de leurs propriétaires respectifs et ne sont en aucun cas la propriété de Deere and Company ; ils ne sont de même pas recommandés par Deere and Company.

Calibration Settings

Si le produit n'est pas listé dans le tableau des paramètres de contrôle du débit, utiliser ce guide d'étalonnage (pages 25-27) pour configurer la commande du débit. *NOTER: Les informations contenues dans ce guide d'étalonnage figurent également sur l'autocollant de la trémie de l'épandeur.*

- À l'aide des informations figurant sur l'emballage du produit, définir les paramètres d'étalonnage appropriés dans ce guide et régler le levier de commande d'étalonnage.
- Adapter la trajectoire d'épandage.
- Les paramètres d'étalonnage ont été déterminés à une allure de 3 MPH (miles par heure) ou 40 pieds parcourus en 9 secondes.

La Qualité John Deere Continue avec un Service de Qualité

John Deere fournit un processus pour traiter vos questions ou problèmes, le cas échéant, afin de s'assurer que la qualité du produit continue avec des pièces de qualité et un service d'assistance.

Suivez les étapes ci-dessous pour obtenir des réponses aux questions que vous pourriez avoir au sujet de votre produit.

1. Reportez-vous aux manuels de l'outil et de la machine.
2. En Amérique du Nord, appelez le service à la clientèle de Brinly-Hardy Co. au 1 866 218-8622 et donnez le numéro de série du produit (si disponible) ainsi que le numéro du modèle.

Guide D'étalonnage pour le Réglage de la Commande du Débit

livres pour 1 000 pieds carrés (lbs/1000 square feet)	Réglage de la commande du débit
0,0 - 1,90	1
2,0 - 2,90	1,5
3,0 - 4,90	2
5,0 - 6,90	2,5
7,0 - 8,90	3
9,0 - 10,9	3,5
11,0 - 12,9	4
13,0 - 14,9	4,5
15,0 - 17,5	5
17,6 - 19,5	5,5
19,6 - 21,5	6
21,6 - 23,5	6,5
23,6 - 25,5	7
25,6 - 27,9	7,5
28,0 - 29,9	8
30,3 - 33,4	9
33,5 - 36,0	10

Ce produit a été fabriqué par Brinly-Hardy Co., titulaire de licence de John Deere, situé au 3230 Industrial Pkwy, Jeffersonville, IN 47130. Si vous avez des questions ou des préoccupations à propos de l'assemblage, de l'installation ou du fonctionnement de cet accessoire, communiquez avec votre concessionnaire John Deere ou téléphonez à Brinly-Hardy Co. au 1 866 218-8622 pour obtenir de l'aide.

JOHN DEERE
LICENSED

CE

CERTIFICAT ET DÉCLARATION DE CONFORMITÉ DU MARQUAGE CE

Coordonnées de la personne-ressource de la société :

Brinly-Hardy Co.

3230 Industrial Pkwy., Jeffersonville, IN 47130, USA

Tél. : 800 626-5329 Fax : 812 218-6085

Brinly-Hardy Co. déclare que leur :

Épandeur centrifuge MCZLPBS36JD1

est certifié conforme à la directive UE suivante :

Directive Machines 2006/42/EC

et aux normes harmonisées de l'UE suivantes :

EN ISO 12100:2010

EN 14017:2005+A2:2009

Date : 6 juin 2018

Nom du signataire : Patrick Hobbs

Poste du signataire : Ingénieur de Conception

Signature :

p.o. Brinly-Hardy Co.

Conformément à la directive Machines 2006/42/EC, le fichier technique est conservé par F2 Labs, Département d'ingénierie, Suite 100, 12 Southbridge, Edinburgh, Scotland EH1 1DD

Garantie

Garantie Limitée Pour Les Nouveaux Produits Sous Licence John Deere

A. Dispositions générales - Les garanties décrites ci-dessous sont fournies par le fabricant, Brinly Hardy Company, sur les produits sous licence John Deere à l'acheteur original de nouveaux accessoires de pelouse et de jardin auprès des concessionnaires et détaillants John Deere autorisés. En vertu de ces garanties, le fabricant réparera ou remplacera, à son gré, toute pièce couverte présentant un défaut de matériau ou de fabrication pendant la période de garantie applicable. Cependant, l'acheteur sera responsable de tout appel de service et / ou transport de produit à destination et en provenance du lieu d'affaires du concessionnaire, pour toute prime facturée pour les heures supplémentaires demandées par l'acheteur, et pour tout service et / ou maintenance non directement lié. à tout défaut couvert par les garanties ci-dessous.

B. Ce qui est justifié - Toutes les pièces de tout nouveau produit sous licence John Deere sont garanties pour le nombre de mois spécifié ci-dessous. Lorsque vous appelez, veuillez indiquer le numéro de série, le cas échéant, et le numéro de modèle.

C. Ce qui n'est pas garanti - 1) les produits utilisés; (2) tout produit qui a été altéré ou modifié d'une manière non approuvée par le fabricant; (3) Dépréciation ou dommages causés par une usure normale, un manque d'entretien raisonnable et approprié, le non-respect des consignes d'utilisation, une mauvaise utilisation, un manque de protection adéquate pendant le stockage ou un accident; (4) pièces d'entretien normal et service.

D. Sécurisation du service de garantie - Pour garantir le service de garantie, l'acheteur doit (1) signaler le défaut du produit à un revendeur agréé ou au fabricant en appelant le 866-218-8622, et demander une réparation dans le délai de garantie applicable, (2) présenter une preuve de la date de début de la garantie et (3) mettre le produit à la disposition du revendeur ou du centre de service dans un délai raisonnable.

E. Limitation des garanties implicites et autres recours - Dans la mesure permise par la loi, ni John Deere ni aucune société affiliée ne donne aucune garantie, représentation ou promesse quant à la qualité, performance ou absence de défaut de l'équipement couvert par cette garantie . Les garanties implicites de qualité marchande et d'adéquation à un usage particulier, dans la mesure applicable, seront limitées dans le temps à la période de garantie applicable indiquée sur cette page. Les seuls recours de l'acheteur en rapport avec la violation ou l'exécution de toute garantie sur les accessoires John Deere Lawn and Garden sont ceux indiqués sur cette page. En aucun cas, le concessionnaire, John Deere ou le fabricant ne sera tenu responsable des dommages accessoires ou indirects. (Remarque: Certains états n'autorisent pas les limitations sur la durée d'une garantie implicite ou l'exclusion ou la limitation des dommages accessoires ou consécutifs, les limitations et exclusions ci-dessus peuvent ne pas s'appliquer à vous.) Cette garantie vous confère un droit légal spécifique. ont également d'autres droits, qui varient d'un État à l'autre.

F. Aucune garantie du concessionnaire - Le concessionnaire vendeur ne fait aucune garantie et le concessionnaire n'a aucune autorité pour faire une déclaration ou une promesse au nom de John Deere ou du fabricant de modifier les conditions ou les limites de la garantie de quelque façon que ce soit.

Accessoires de pelouse et de jardin du fabricant	* Durée de la garantie
Châssis en Acier	2 ans
Transmission (Boîte de Vitesses)	2 ans
Poly Hoppers et Lits	2 ans
Roues	1 an
Hydraulique	1 an
Conduire des Engrenages	1 an
D'autres Pièces D'usure Normales	1 an

**Chaque période de garantie commence à la date de livraison du produit à l'acheteur.*

Enregistrez votre produit sous licence John Deere en remplissant et en postant la carte d'enregistrement de garantie ci-jointe. Pour le service à la clientèle: Veuillez appeler au 866-218-8622