MANUAL DEL OPERADOR

Esparcidor a Voleo
LPBS36JD

M158881-SP-D
09 / 14 / 2021
Español

Edición para Norteamérica
Impreso en EE. UU.

Introducción

Uso del Manual del operador

Antes de utilizar la máquina, leer todo el manual del operador, especialmente la información de seguridad.

Este manual es una parte importante de la máquina. Mantener todos los manuales en un lugar adecuado y de fácil acceso.

Utilizar la información de seguridad y funcionamiento contenida en el manual del operador del accesorio, junto con el manual del operador de la máquina, para usar el accesorio y realizar el mantenimiento de manera segura y correcta.

Si el manual del accesorio tiene una sección titulada Preparación de la máquina, significa que debe realizarse alguna acción en el tractor o vehículo antes de poder instalar el accesorio. Las secciones de Montaje e Instalación de este manual contienen información para montar e instalar el accesorio en el tractor o vehículo. Utilizar la sección Mantenimiento para efectuar los ajustes necesarios y el mantenimiento de rutina que debe realizarse al accesorio.

Si tiene alguna pregunta o inquietud con el montaje, instalación u operación de este accesorio, consulte a su concesionario John Deere local.

La información sobre la garantía de este accesorio John Deere se puede encontrar en la declaración de garantía incluida en este manual.

LPBS36JD

Compatibilidad del Producto

Este esparcidor está diseñado para usarse con tractores para césped y jardín de la serie Select (X300 y X500) y Signature Series (X700).

Tabla de Contenido

Introducción 2

Seguridad . . . . . 3 - 4
Piezas . . . . . 5 - 7
Montaje . . . . . 8 - 16

Uso y Cuidado
- Instalación / Extracción 18
- Almacenamiento 18
- Utilización . . . . . 19 - 20
- Mantenimiento . . . . . 21 - 23
- Resolución de Problemas 24
- Especificaciones 24
- Ajustes del Control Flujo . . 25 - 27
- **Calibración** 28

Calidad 28
Garantía 30

Registro de Información del Producto

En caso de que necesite comunicarse con un Centro de servicio autorizado para obtener información sobre el servicio de su producto, registre la siguiente información en los espacios que se proporcionan a continuación.

FECHA DE COMPRA:

_____

NOMBRE DEL COMERCIANTE:

_____

TELÉFONO DEL DISTRIBUIDOR:

_____

Instrucciones originales. Toda la información, ilustraciones y especificaciones de este manual se basan en la información más reciente disponible en el momento de la publicación. Nos reservamos el derecho a realizar cambios en cualquier momento sin previo aviso.

Seguridad

Lea las precauciones generales de seguridad de operación en su manual para el operario de la máquina para obtener información adicional de seguridad.

Funcionamiento Seguro

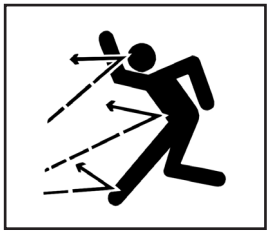

- Este accesorio se ha diseñado para el cuidado de céspedes y aplicaciones domésticas. No se debe remolcar detrás de un vehículo en una carretera ni en ninguna aplicación que funcione a alta velocidad. No remolcar a velocidades superiores a la velocidad máxima de remolque recomendada.
- La velocidad de remolque debe ser siempre suficientemente baja como para mantener el control. Desplazarse despacio sobre terrenos accidentados.
- No permitir que niños o personas inexpertas utilicen la máquina.
- No llevar pasajeros, especialmente niños, en la máquina o el accesorio. Los pasajeros se exponen a sufrir lesiones ocasionadas por objetos que salen despedidos o por caídas. Además, si los pasajeros obstruyen la visibilidad del operador, la utilización de la máquina se efectuará de manera insegura.
- Revisar la acción de frenado de la máquina antes de ponerla en funcionamiento. Ajustar los frenos o realizar su mantenimiento según sea necesario.
- Mantener todas las tuercas y pernos bien apretados para asegurarse de que es seguro usar el equipo.
- Mantener todos los componentes en buenas condiciones y correctamente instalados. Reparar todo daño de inmediato. Reemplazar las piezas desgastadas o rotas. Sustituir todas las etiquetas de seguridad y con instrucciones desgastadas o dañadas.
- No modificar la máquina o los dispositivos de seguridad. Las modificaciones de la máquina o del accesorio efectuadas sin permiso pueden perjudicar su funcionamiento y seguridad.
- Sujetar firmemente todas las cargas para evitar que se caigan.
- Distribuir uniformemente la carga para el desplazamiento y descargue seguro del carro.
- No obstruir la visibilidad del operador durante el uso.

Remolque seguro de las cargas

- La distancia de parada se incrementa con la velocidad y con el peso de las cargas remolcadas. Desplazarse lentamente y dejar tiempo y distancia adicional para detenerse.
- El peso total remolcado no debe exceder los límites especificados en el manual del operador del vehículo de remolque.
- Si la carga que está siendo remolcada es excesiva, se puede provocar la pérdida de tracción y de control en las pendientes Cuando se trabaje en pendientes se debe reducir el peso de la carga que está siendo remolcada.
- Nunca dejar que vayan niños o terceras personas en el equipo remolcado.
- Usar solamente enganches aprobados. Remolcar solamente con una máquina que tenga un enganche diseñado para el remolque. No se debe acoplar un equipo a ser remolcado en ningún otro lugar que no sea el punto de enganche aprobado.
- Se deben seguir las recomendaciones del fabricante con respecto a los límites de peso para el remolque de equipo y para remolcar en pendientes. Se deben usar contrapesos o contrapesos para ruedas según se describe en el manual del operador de la máquina.
- No girar abruptamente. Tener mucho cuidado al efectuar giros o al trabajar en superficies cuyas condiciones sean adversas. Tener precaución al retroceder.
- Cuando el motor se encuentra desembragado no se debe cambiar a punto muerto ni descender.

Protección de terceras personas

- Mientras el carro esté en funcionamiento las terceras personas deben mantenerse alejadas.
- Antes de retroceder con la máquina y el carro, mirar cuidadosamente que no haya personas detrás del carro.

Los pasajeros deben mantenerse alejados carro

- Mantener a los pasajeros fuera del carro.
- Los pasajeros que vayan en el carro, están expuestos a lesiones, tales como golpes causados por objetos y a ser lanzados del carro al ejecutar giros y arranques repentinos.
- Los pasajeros obstruyen la visión del operador, ocasionando una operación insegura de la máquina.
- No se debe permitir que persona alguna se monte en el soporte del enganche.

Seguridad

Lea las precauciones generales de seguridad de operación en su manual para el operario de la máquina para obtener información adicional de seguridad.

Evitar Lesiones por la Barra de Tiro

***ANTES** de desconectar un accesorio de la placa de enganche de la máquina se debe:*

- Descargar el accesorio.
- Detener el accesorio en una superficie nivelada.
- Apagar el motor de la máquina.
- Activar el freno de estacionamiento de la máquina.
- Bloquear las ruedas del accesorio.
- Asegurarse que las manos, pies u otras partes del cuerpo no estén debajo de la barra de tiro.

Llevar la Ropa Adecuada

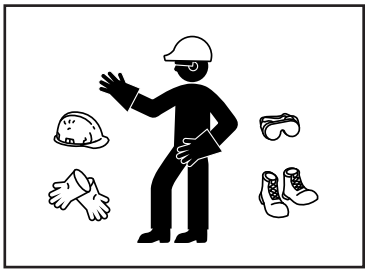

- Utilizar siempre protección ocular al utilizar la máquina.
- Evitar ropa suelta y utilizar equipos de seguridad adecuados según el tipo de trabajo.
- Mientras se esté cortando el césped, usar siempre calzado recio y pantalones largos. No utilizar el equipo si se está descalzo o se llevan sandalias abiertas.
- Utilizar dispositivos protectores, tales como tapones para los oídos. Los ruidos fuertes pueden ocasionar deterioro o pérdida de la audición.

Etiquetas de Seguridad

Interpretación de las etiquetas de seguridad de la máquina

Las etiquetas de seguridad de la máquina reproducidas en esta sección se encuentran en áreas importantes de la máquina para señalar posibles riesgos.

En las etiquetas de seguridad de la máquina, las palabras PELIGRO, ADVERTENCIA y PRECAUCIÓN aparecen junto con este símbolo de alerta de seguridad. El mensaje de PELIGRO indica los peligros más graves.

E manual del operador también explica cualquier riesgo potencial con mensajes de seguridad especiales identificados con la palabra PRECAUCIÓN y el símbolo de alerta de seguridad.

ADVERTENCIA DMU211480

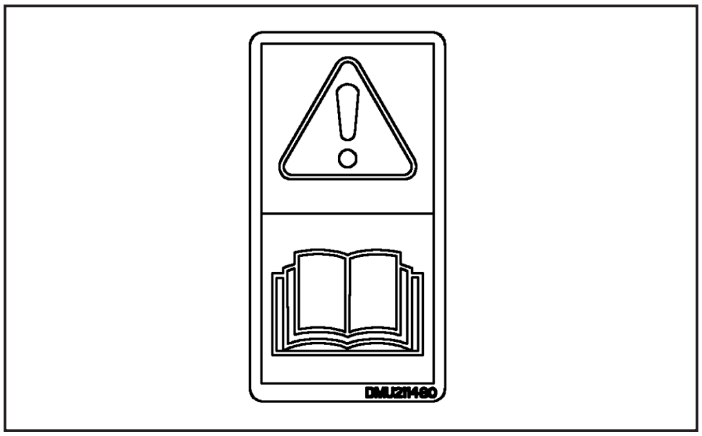

DMU211480

- Este manual del operador contiene información de importancia, necesaria para una utilización segura de la máquina. Cumplir todas las normas de seguridad para evitar accidentes.

Respecto a las Etiquetas Sin Texto

NOTA: Se requieren etiquetas sin texto para ciertas regiones del mundo. Es posible que su esparcidor no esté equipado con esta etiqueta.

Piezas

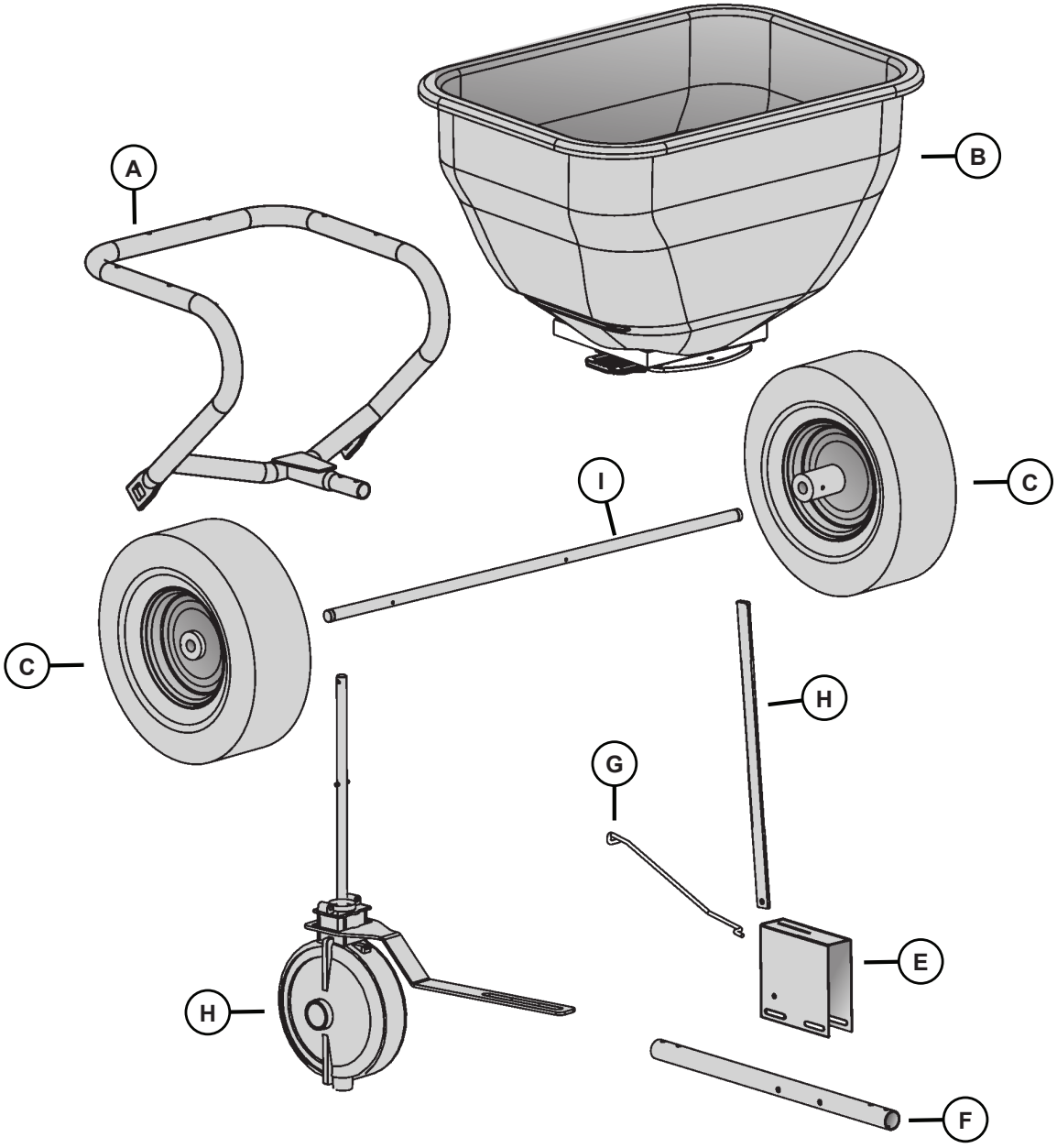

Réf.	Descripción	Cant.	Réf.	Descripción	Cant.
(A)	Bastidor de apoyo, Depósito	1	(F)	Tubo, Remolque	1
(B)	Conjunto del Depósito	1	(G)	Varilla de la Articulación	1
(C)	Rueda	2	(H)	Transmisión y Soporte	1
(D)	Manilla, Control del Flujo	1	(I)	Eje	1
(E)	Placa del Indicador	1			

Piezas

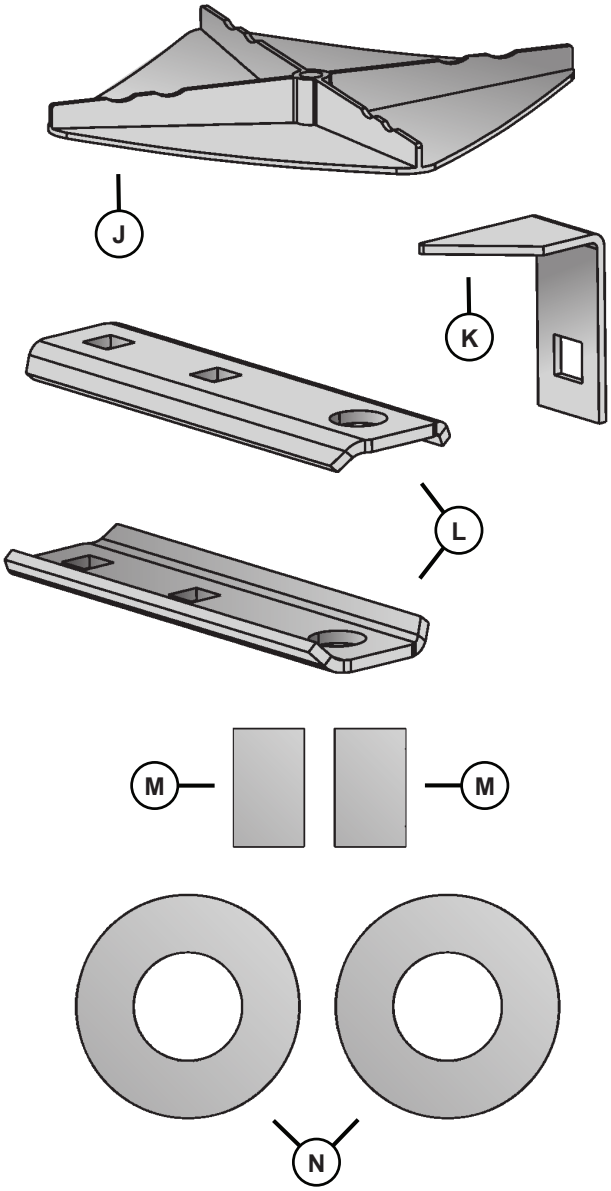

Bolsa de Tornillería (1019850)

Contenidos ilustrados arriba

Réf.	Descripción	Cant.
(J)	Ventilador	1
(K)	Tope de la Manilla	1
(L)	Horquilla, Enganche	2
(M)	Espaciador, 3/8 pulg. de ancho - *para ruedas con llantas de material compuesto (plástico)*	2
(N)	2 Arandela, 5/8 pulg. - *para ruedas con llantas de material compuesto (plástico)*	2

Paquete de aspectos de hardware (Z-1912)

Contenido ilustrado en la página 7

Réf.	Descripción	Cant.
(O)	Arandela, Plana, 5/8 pulg.	6
(P)	Contratuerca de Nylon, 1/4 pulg.	6
(Q)	Arandela de nylon, Plana, 1/4 pulg.	6
(R)	Perno, Hex, 1/4 x 1-3/4 pulg.	6
(S)	Contratuerca de nylon, 5/16 pulg.	7
(T)	Perno, Hex, 5/16 x 2-1/4 pulg.	2
(U)	Perno de carruaje, 5/16 x 2 pulg.	2
(V)	Junta tórica, 3/8 pulg.	1
(W)	Perno, Hex, 5/16 x 2-3/4 pulg.	3
(X)	Arandela de Resorte, Curvada	1
(Y)	Perno de Carruaje, 5/16 x 3/4 pulg.	1
(Z)	Pasador Enganche, 1/2 x 2-1/2 pulg.	1
(aa)	Impulsor de Ventilador	1
(bb)	Espaciador, Pestillo	1
(cc)	Buje, Placa Giratoria	4
(dd)	Resorte, Pestillo	1
(ee)	Pasador de chaveta, 1/8 x 1 pulg.	1
(ff)	Resorte Agitador	1
(gg)	Pasador de Bloqueo por Resorte *Tipo abierto*	1
(hh)	Pasador de Bloqueo por Resorte *Tipo grande cerrado*	1
(ii)	Pasador de Bloqueo por Resorte *Tipo pequeño cerrado*	1
(jj)	Asidero, Plano	1
(kk)	Perilla, Cuatro dientes	1
(ll)	Cojinete, Eje	2
(mm)	Aro de presión, Tipo E	2
(nn)	Arandela, Plana, 5/16 pulg.	8
(oo)	Arandela, Especial	2
(pp)	Tuerca, Hex, 5/16 pulg.	2

Piezas

Paquete de Tornillería (Z-1912)

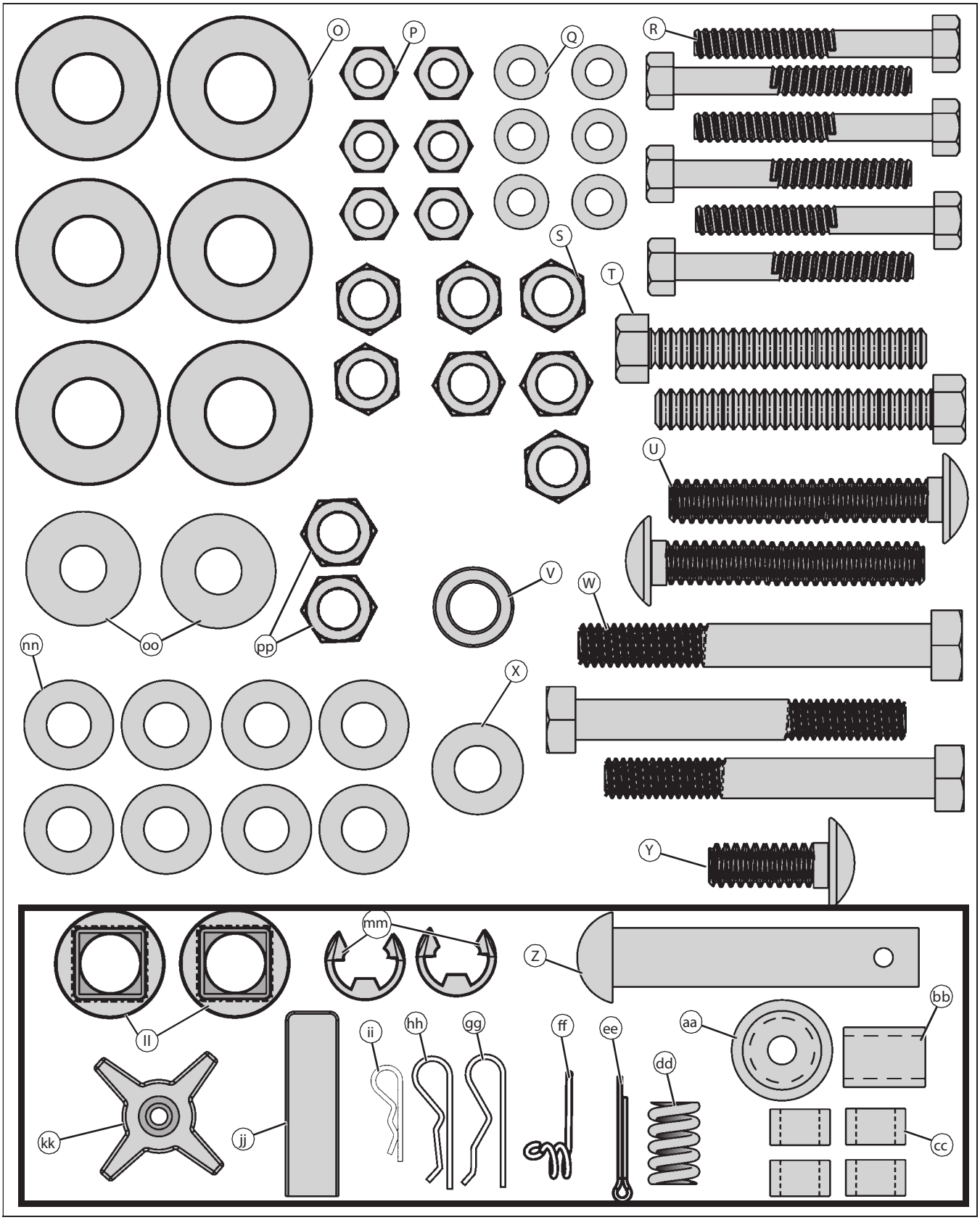

Nota de fotografía: Todas las piezas de arriba, excepto las de la caja, se muestran a tamaño real. *MX48217*

Paso 1-A. Montaje del Depósito en el Bastidor

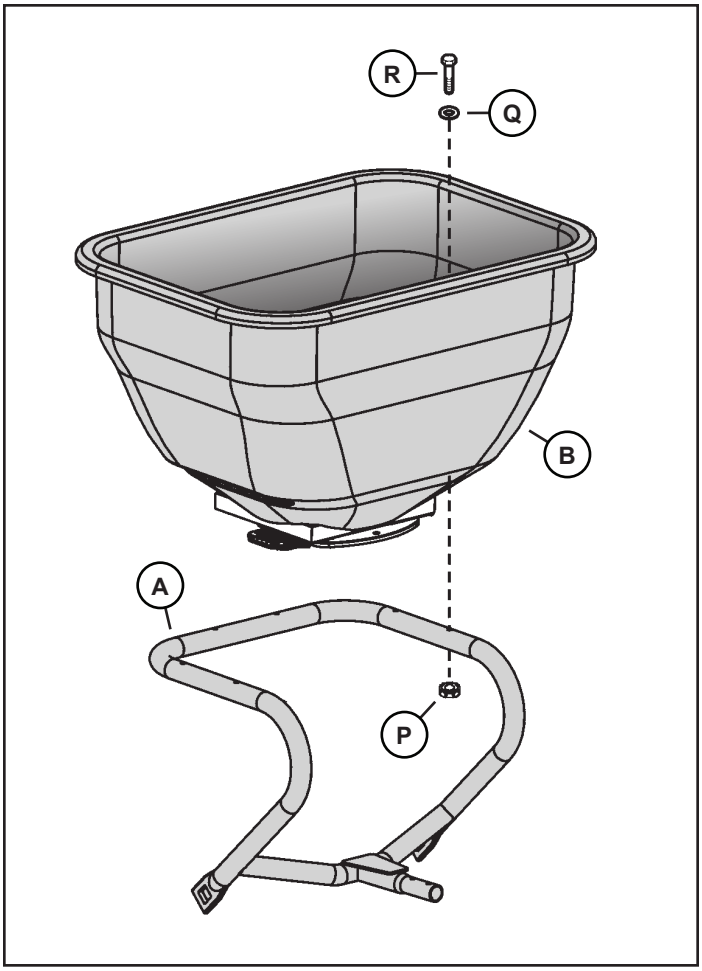

1. Extraer de la caja el conjunto del depósito, el bastidor de apoyo y la caja de cartón interior.
2. Retirar la espuma protectora del fondo del depósito.

NOTA: La tornillería para el paso siguiente se encuentra en el paquete de tornillería Hardware Skin Pack (Z-1912).

3. Instalar seis pernos hex de 1/4 x 1-3/4 pulg. (**R**) con arandela de nylon plana de 1/4 pulg. (**Q**) a través de la parte superior del depósito (**B**) y a través del bastidor de apoyo (**A**), como en la imagen.

   Afianzar la parte inferior del perno con una contratuerca de nylon de 1/4 pulg. (**P**).Para evitar daños en el plástico, no apretar en exceso la tornillería.

Paso 1-B. Montaje del Depósito en el Bastidor

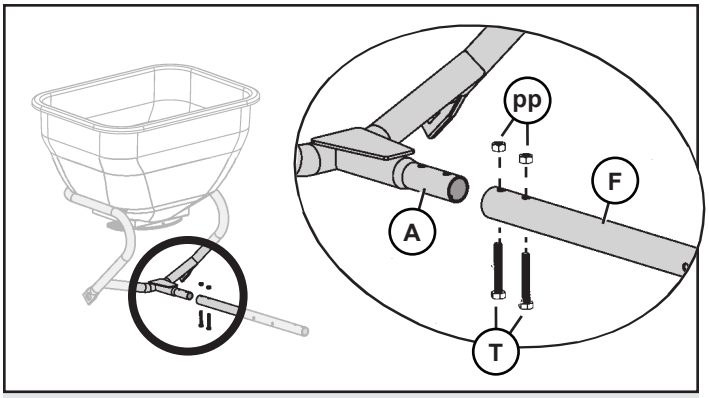

NOTA: La tornillería para el paso siguiente se encuentra en el paquete de tornillería Hardware Skin Pack (Z-1912).

4. Instalar el tubo de remolque (**F**) en el bastidor de apoyo (**A**) con dos pernos hex de 5/16 x 2-1/4 pulg. (**T**) y tuercas hex de 5/16 pulg. (**pp**). Apretar las tuercas a 30 N•m (22 lb-ft) o dos vueltas completas después de apretarlas con la mano.

Paso 2-A. Instalación de la Transmisión y las Ruedas

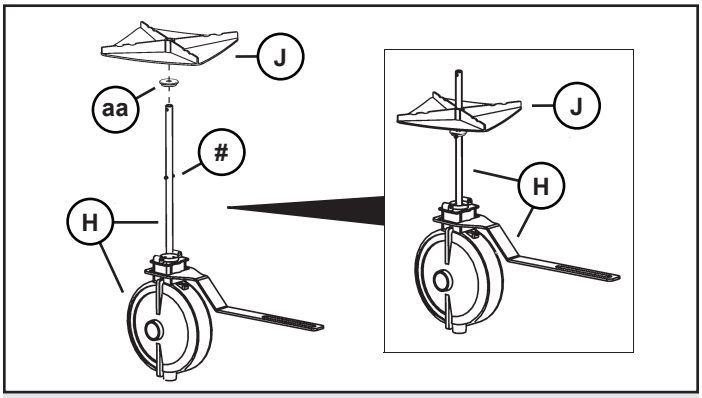

NOTA: La tornillería para el paso siguiente se encuentra en el paquete de tornillería Hardware Skin Pack (Z-1912)

1. Deslizar el impulsor del ventilador (**aa**) en el eje del conjunto de la transmisión (**H**) (con la superficie mayor hacia arriba) y el ventilador (**J**) en el conjunto de la transmisión (**H**), hasta que los dos se apoyen en el pasador de resorte (**#**), como en la imagen.

Paso 2-B. Instalación de la Transmisión y las Ruedas

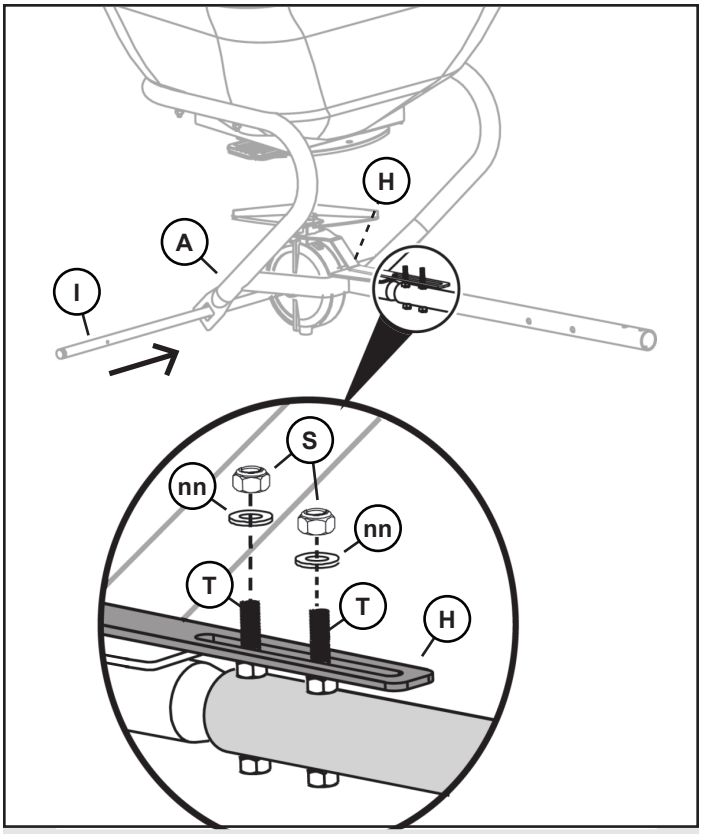

NOTA: La tornillería para el paso siguiente se encuentra en el paquete de tornillería Hardware Skin Pack (Z-1912).

2. Elevar la transmisión a su lugar, instalando para ello el eje del ventilador de la transmisión en el orificio central de las placas de control, en la parte inferior del depósito. Bajar el soporte de la transmisión (**H**) sobre los pernos (**T**).
3. Instalar el eje (**I**) a través del conjunto del bastidor del apoyo (**A**) con el orificio de desviación cercano al centro del eje, para alinearlo con el orificio de la transmisión del esparcidor (**H**).

IMPORTANTE: *¡Evitar daños! Para evitar dañar la transmisión, no ajustar hacia adelante ni hacia atrás la ranura del soporte de transmisión. La ranura se centrará por sí misma cuando se apriete la tornillería.*

4. Sujetar el soporte de la transmisión, instalando dos arandelas planas de 5/16 pulg. (**nn**) y dos contratuercas de nylon de 5/16 pulg. (**S**). Apretar la tornillería con la mano.

Paso 2-C. Instalación de la Transmisión y las Ruedas

IMPORTANTE: *¡Evitar daños! La alineación del orificio del cubo de la transmisión y el eje debe ser muy precisa, para que el pasador de bloqueo por resorte grande de tipo cerrado no se doble al insertarlo.*

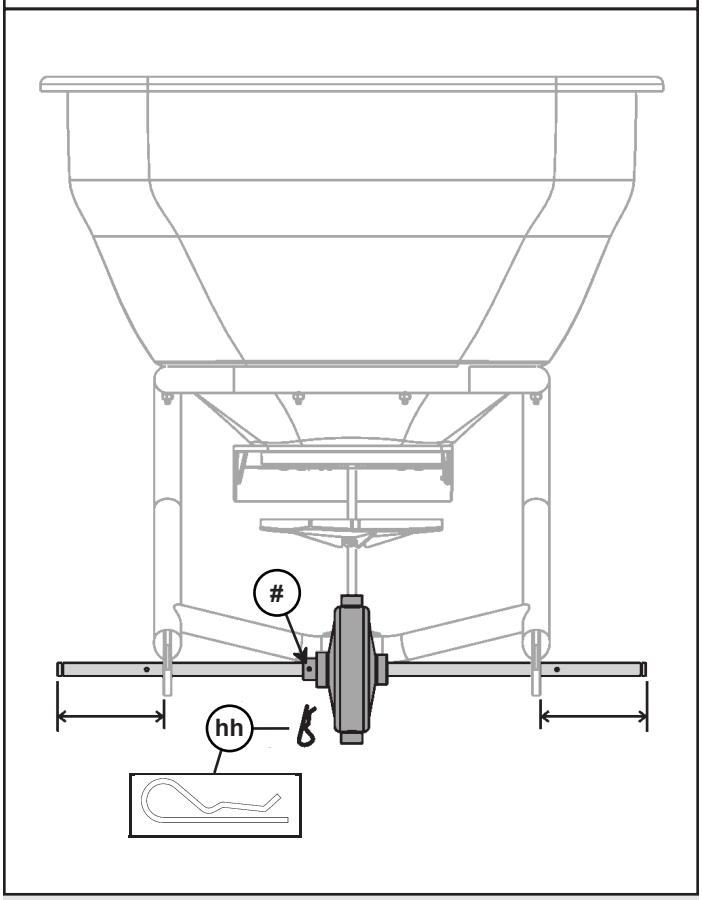

Nota de fotografía: Vista desde la parte trasera del esparcidor.

5. Deslizar el eje hasta centrarlo a través de la transmisión, como en el diagrama. Instalar el pasador de bloqueo por resorte grande de tipo cerrado (**hh**) a través de la transmisión y el orificio central del eje (**#**). Es posible que éste sea un ajuste forzado.

NOTA: La tornillería para los pasos siguientes se encuentra en el paquete de tornillería Hardware Skin Pack (Z-1912) y en la bolsa de tornillería Hardware Bag (1008385)..

Paso 2-D. Instalación de las Ruedas:

IMPORTANTE: ¡Evitar daños! La unidad puede enviarse con dos tipos diferentes de llantas de ruedas: llantas metálicas o de material compuesto (plástico). Determinar el tipo de llanta deseado y seguir los pasos adecuados a continuación.

Llantas de Ruedas de Material Compuesto (Plástico)

O

Llantas de Rueda Metálicas

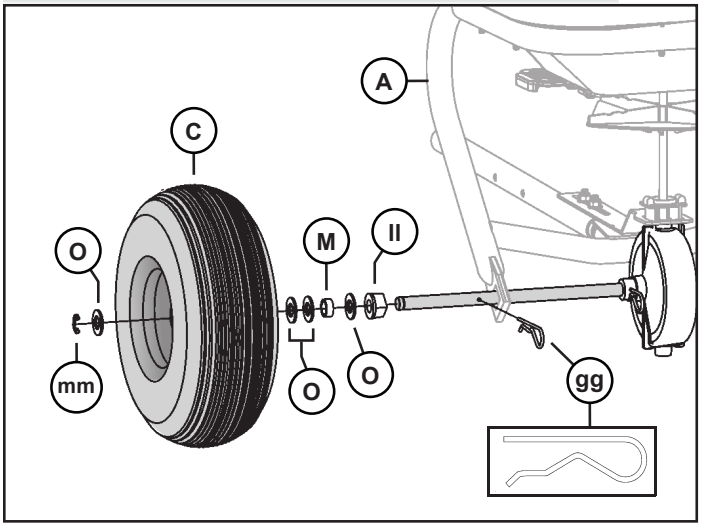

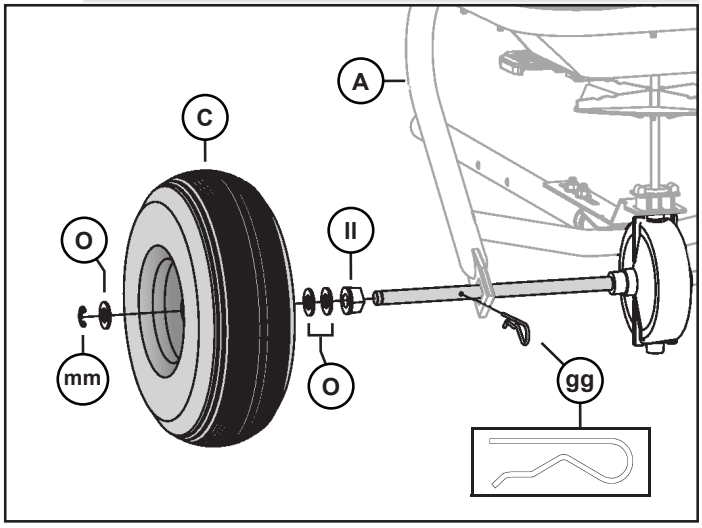

- Instalar el cojinete del eje (**II**) a cada lado del eje, de forma que el extremo cuadrado del cojinete encaje en el orificio cuadrado del conjunto del bastidor de apoyo (**A**).
- Instalar una arandela plana 5/8 pulg. (**O**), un espaciador (**M**) y dos arandelas planas de 5/8 pulg. (**O**) en cada lado del eje.
- Instalar la rueda (**C**), la arandela plana de 5/8 pulg. (**O**) y el aro a presión tipo E (**mm**) en cada extremo del eje, como se aprecia en el diagrama.

*NOTA: Suprimir las arandelas (**O**), si es necesario, para que el pasador de bloqueo por resorte de tipo abierto (**gg**) entre en el orificio.*

- Instalar el pasador de bloqueo por resorte de tipo abierto (**gg**) a través del orificio interno del cubo y del eje de la rueda.

- Instalar el cojinete del eje (**II**) a cada lado del eje, de forma que el extremo cuadrado del cojinete encaje en el orificio cuadrado del conjunto del bastidor de apoyo (**A**).
- Instalar dos arandelas planas de 5/8 pulg. (**O**) a cada lado del eje. Lubricar los extremos del eje con grasa multiusos.
- Instalar la rueda (**C**), la arandela plana de 5/8 pulg. (**O**) y el aro a presión tipo E (**mm**) en cada extremo del eje, como se aprecia en el diagrama.

*NOTA: Suprimir las arandelas (**O**), si es necesario, para que el pasador de bloqueo por resorte de tipo abierto (**gg**) entre en el orificio.*

- Instalar el pasador de bloqueo por resorte de tipo abierto (**gg**) a través del orificio interno del cubo y del eje de la rueda.

NOTA: *El eje tiene orificios en ambos extremos. El pasador de bloqueo por resorte de tipo abierto sólo podrá instalarse en un lado sin extraer la arandela exterior y el anillo a presión de tipo E.*

6. Apretar la tornillería instalada en el paso 2-B (4).

Paso 3-A. Instalación del Resorte del Agitador y de la Horquilla

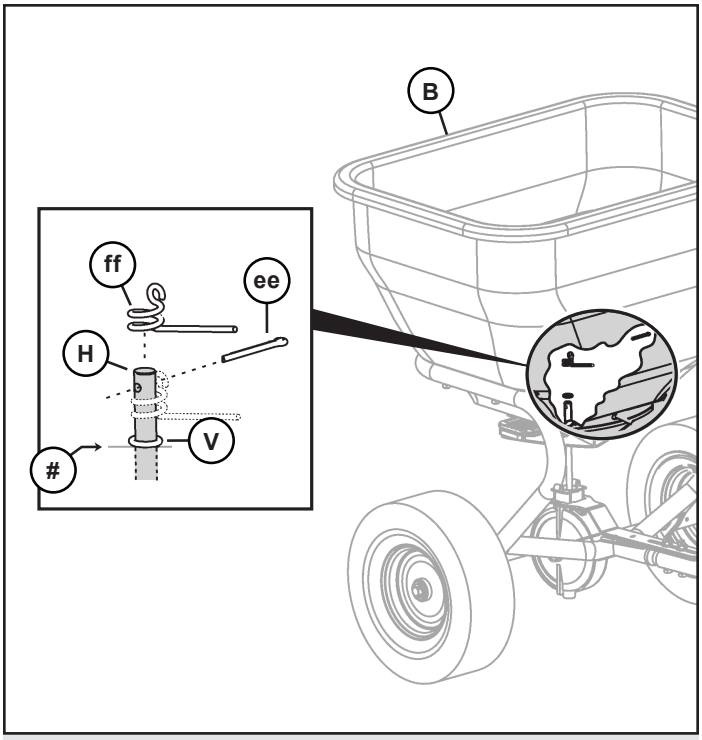

NOTA: La tornillería para el paso siguiente se encuentra en el paquete de tornillería Hardware Skin Pack (Z-1912).

1. Instalar la junta tórica de 3/8 pulg. (**V**) en el eje de la transmisión (**H**) hasta que quede asentada en el fondo (**#**) del depósito (**B**).
2. Instalar el resorte del agitador (**ff**) y sujetarlo con un pasador de chaveta de 1/8 x 1 pulg. (**ee**) a través del gancho superior del resorte del agitador y del orificio del eje de la transmisión, como en la imagen.

   Doblar los extremos del pasador de chaveta (**ee**) para fijar su colocación.

Paso 3-B. Instalación del Resorte del Agitador y de la Horquilla

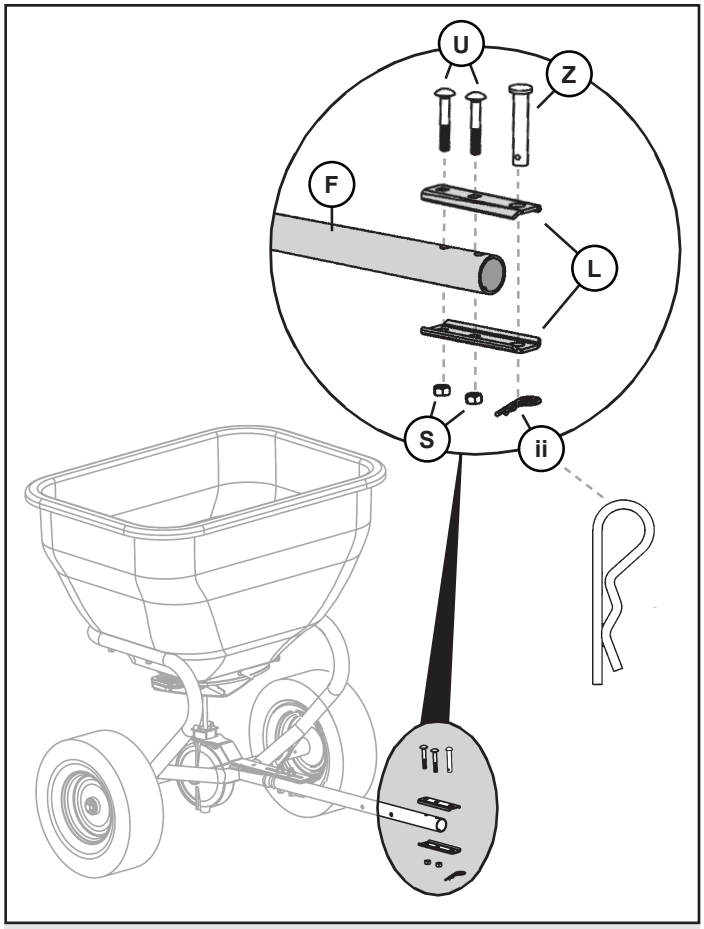

NOTA: Las piezas y la tornillería para el paso siguiente se encuentran en la bolsa de tornillería Hardware Bag (1008385) y en el paquete de tornillería Hardware Skin Pack (Z-1912).

3. Instalar los soportes de horquilla del enganche (**L**) en el extremo del tubo de remolque (**F**) con dos pernos de carruaje de 5/16 x 2 pulg. (**U**) y contratuercas de nylon de 5/16 pulg. (**S**), como en la imagen. Apretar la tornillería con la mano.
4. Instalar el pasador del enganche 1/2 x 2-1/2 pulg. (**Z**) y el pasador de bloqueo por resorte pequeño de tipo cerrado (**ii**) a través del extremo de los soportes de horquilla (**L**), tal y como se muestra.
5. Apretar la tornillería instalada en el paso 3-B (3).

Paso 4. Montaje de la Placa del Indicador

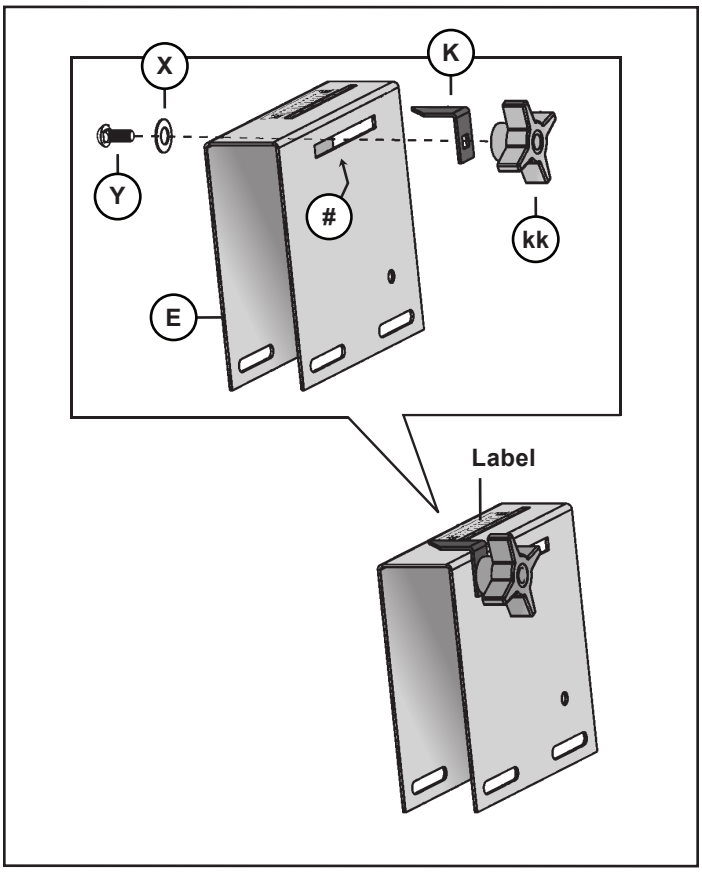

Instalación del Tope de la Manilla

NOTA: Las piezas y la tornillería para los pasos siguientes se encuentran en la bolsa de tornillería Hardware Bag (1008385) y en el paquete de tornillería Hardware Skin Pack (Z-1912).

1. Instalar la arandela de resorte curvada (**X**) en el perno de carruaje de 5/16 x 3/4 pulg. (**Y**). La dirección de la arandela carece de importancia.
2. Insertar el perno de carruaje (**Y**) y la arandela (**X**) desde el interior de la placa del indicador (**E**) a través de la ranura (**#**), para que sobresalga el extremo del perno.
3. Acoplar el tope de manilla (**K**) y la perilla de cuatro dientes (**kk**) al perno de carruaje (**Y**).
4. Desplazar el tope de la manilla (**K**) a la posición totalmente abierta y apretar la perilla (**kk**) *(consultar la etiqueta en la parte superior de la placa del indicador).*

Paso 5-A. La Manilla de Control del Flujo

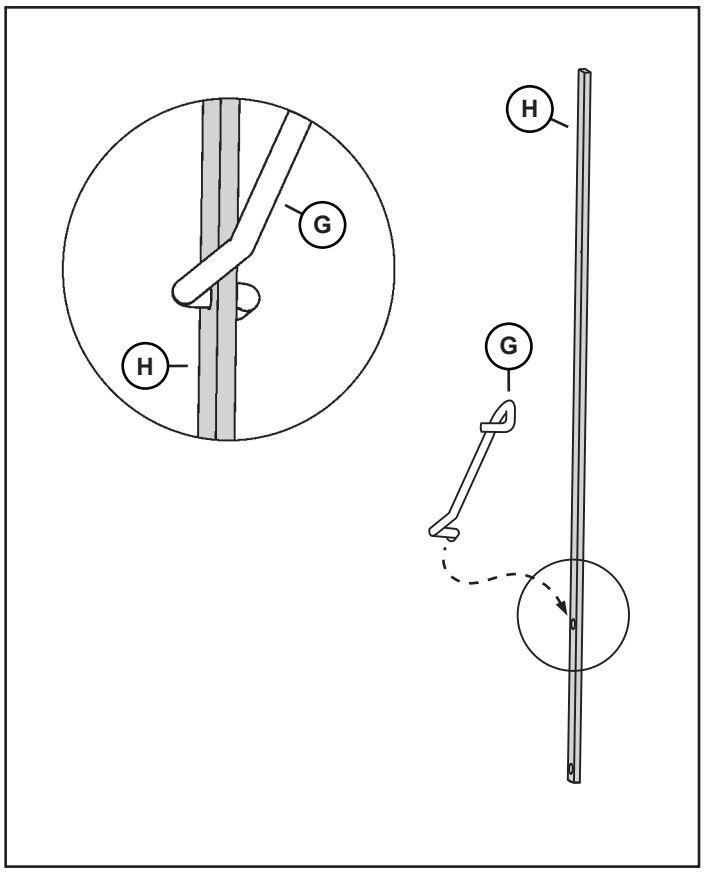

Acoplamiento de la Manilla de Control del Flujo

NOTA: Girar la varilla de articulación (G) hasta que coincida con el diagrama.

1. Pasar el extremo en forma de ‘S’ de la varilla de articulación (**G**) por el orificio superior de la manilla de control del flujo (**H**).

Paso 5-B. La Manilla de Control del Flujo

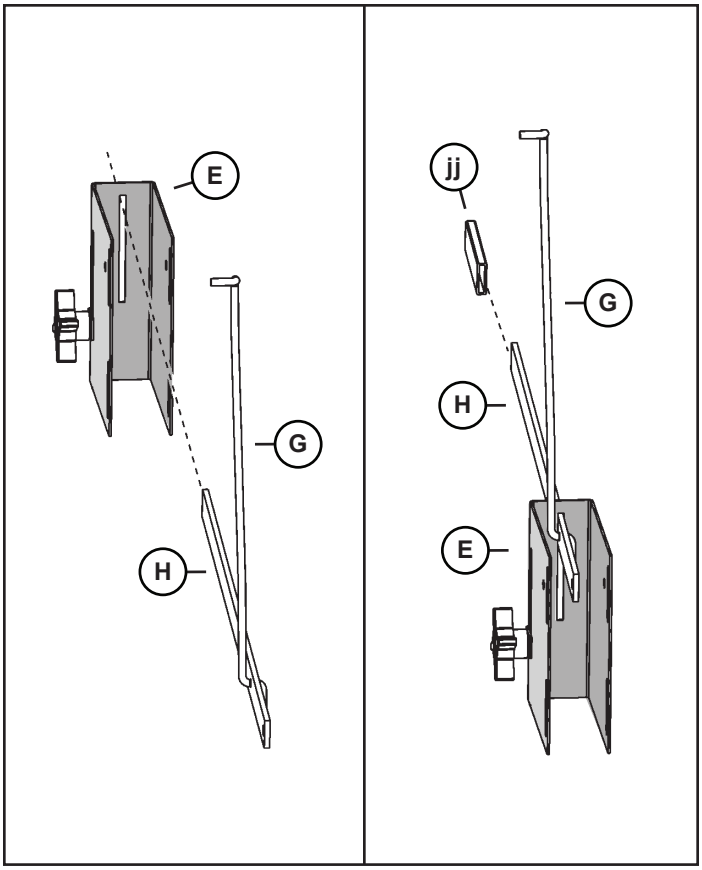

Paso 5-C. La Manilla de Control del Flujo

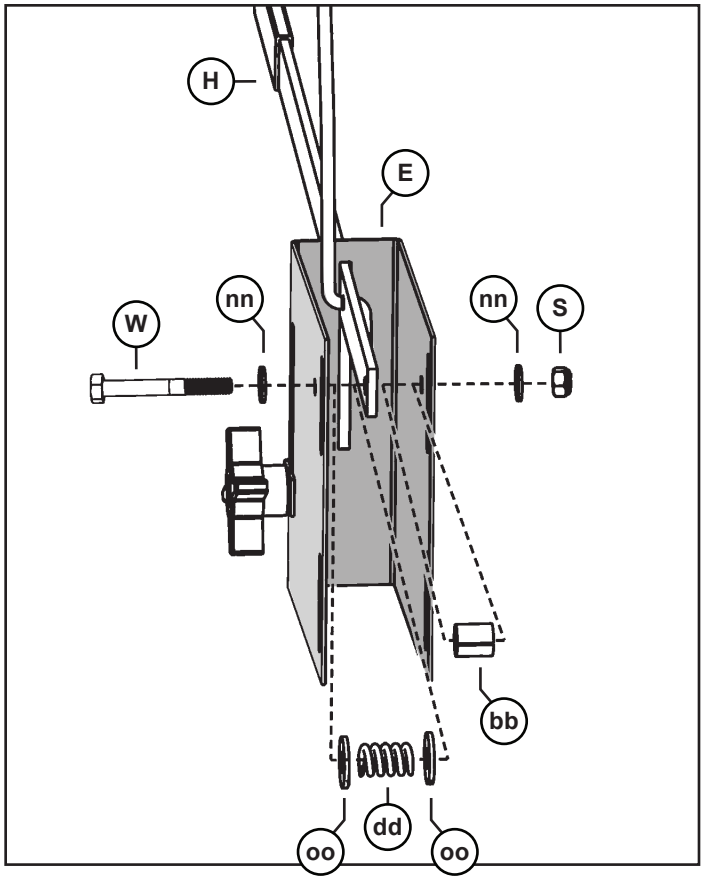

2. Colocar la placa del indicador (**E**) como en la imagen.
3. Pasar la manilla de control del flujo (**H**) a través de la placa del indicador (**E**). Comprobar que la varilla de articulación (**G**) esté hacia arriba y que su extremo quede orientado como en la imagen.
4. Deslizar el asidero plano (**jj**) sobre el extremo de la manilla de control del flujo (**H**), como en la imagen.
5. Introducir un perno hexagonal de 5/16 x 2-3/4 pulg. (**W**) y una arandela plana de 5/16 pulg. (**nn**) a través de un lado de la placa del indicador (**E**), como en la imagen.
6. Instalar una arandela especial (**oo**), un resorte (H) y una segunda arandela especial (**oo**).
7. Instalar el conjunto del perno hexagonal a través de la manilla de control del flujo (**H**) y de un espaciador de pestillo (**bb**) y sacarlo por el lado opuesto de la placa del indicador (**E**).
8. Sujetar el conjunto con una arandela plana de 5/16 pulg. (**nn**) y una contratuerca de nylon de 5/16 pulg. (**S**).

Paso 6-A. Acoplamiento de la Placa del Indicador al Esparcidor

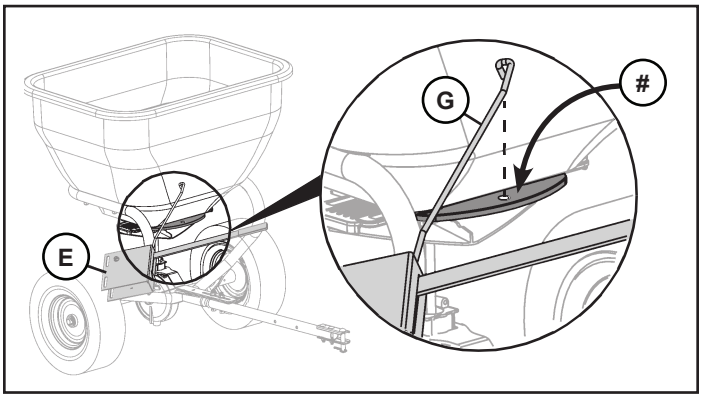

1. Sostener la placa del indicador montada (**E**) sobre el tubo de remolque, con la manilla de control del flujo hacia arriba y la varilla de la articulación (**G**) frente al orificio (**#**) de la placa de control del depósito.
2. Girar la placa del indicador montada (**E**) unos 90° en sentido horario e insertar el extremo formado de la varilla de la articulación (**G**) en el orificio (**#**) de la placa de control del depósito, como en la imagen.

Paso 6-B. Acoplamiento de la Placa del Indicador al Esparcidor

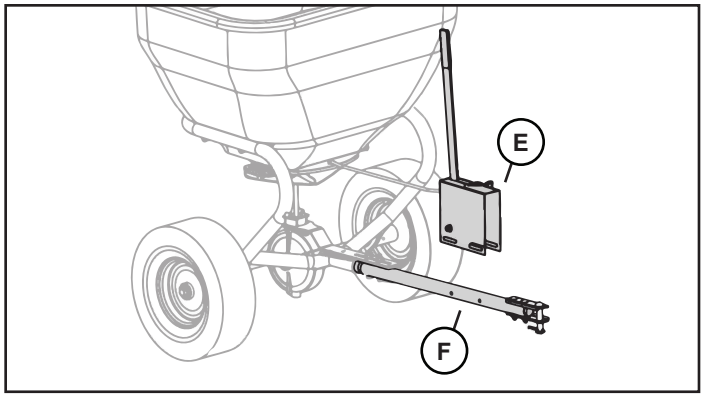

3. Girar la placa del indicador montada (**E**) en sentido antihorario hasta que la manilla se oriente hacia arriba y la parte inferior de la placa del indicador quede sobre el tubo de remolque (**F**).

Paso 6-C. Acoplamiento de la Placa del Indicador al Esparcidor

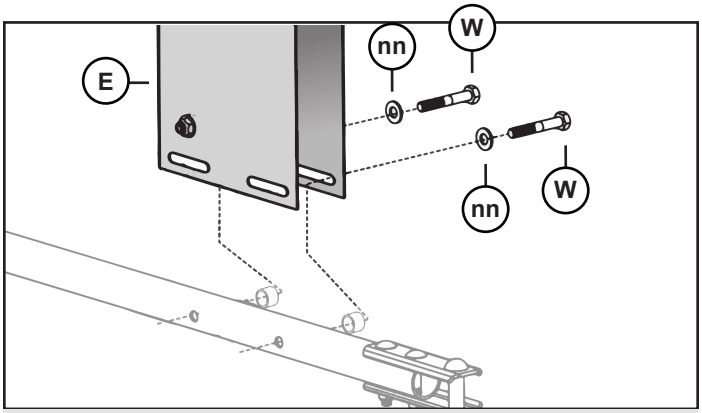

NOTA: La tornillería para este paso se encuentra en el paquete de tornillería Hardware Skin Pack (Z-1912).

4. Acoplar la placa del indicador al tubo de remolque como en la imagen, insertando dos pernos de 5/16 x 2-3/4 pulg. (**W**) y dos arandelas planas de 5/16 pulg. (**E**) a través de un lado de la placa del indicador, como en la imagen.

   NOTA: *No apretar las contratuercas hasta que se haya calibrado la placa del indicador.*

Paso 6-D. Acoplamiento de la Placa del Indicador al Esparcidor

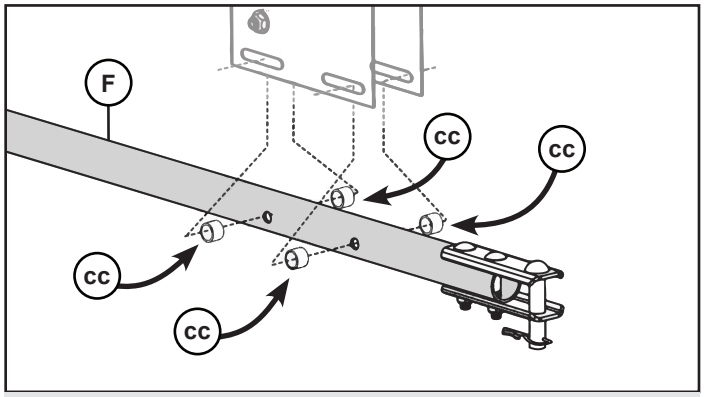

NOTA: La tornillería para este paso se encuentra en el paquete de tornillería Hardware Skin Pack (Z-1912).

5. Instalar cuatro bujes de la placa giratoria (**cc**) *(dos a cada lado del tubo de remolque (**F**))*.

Paso 6-E. Acoplamiento de la Placa del Indicador al Esparcidor

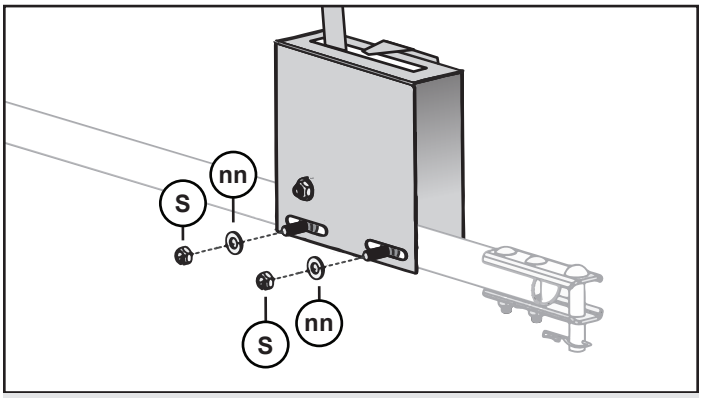

NOTA: La tornillería para este paso se encuentra en el paquete de tornillería Hardware Skin Pack (Z-1912).

6. Instalar dos otros arandelas planas de 5/16 pulg. (**nn**) y sujetarlos en el lado opuesto con dos contratuercas de nylon de 5/16 pulg. (**S**).

   NOTA: *No apriete las contratuercas hasta después de calibrar la placa de medición.*

Paso 7-A. Calibración de la Placa del Indicador

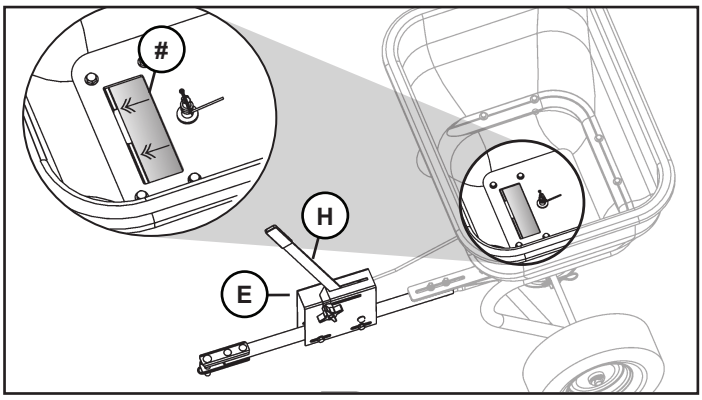

1. Colocar la manilla de control del flujo (**H**) en la posición abierta (hacia la horquilla delantera).
2. Comprobar que la placa de control del depósito se abre por completo (**#**); si no lo hace, deslizar la placa del indicador (**E**) hacia delante o hacia atrás hasta que la compuerta de control se abra totalmente.

Paso 7-B. Calibración de la Placa del Indicador

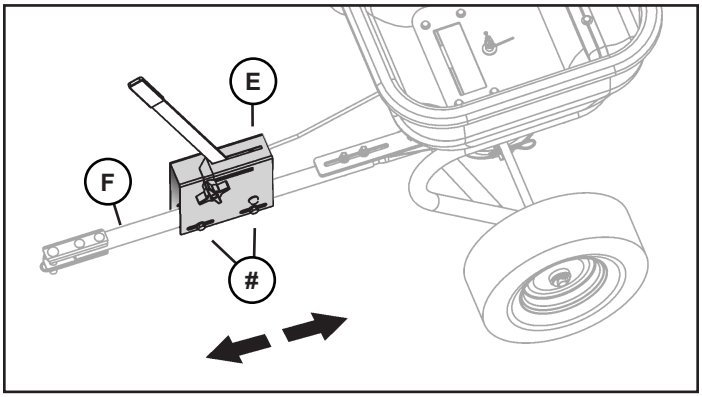

3. Apretar bien la placa del indicador (**E**) contra el tubo de remolque (**F**), apretando para ello los dos conjuntos de tornillería de 5/16 pulg. (**#**) que sujetan la placa del indicador en el tubo de remolque.

Paso 7-C. Calibración de la Placa del Indicador

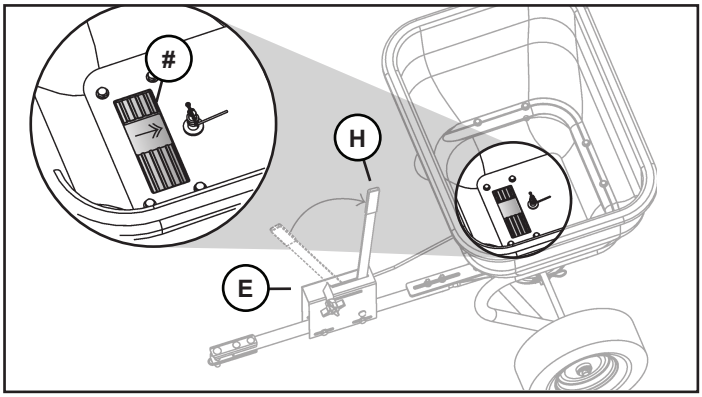

4. Desplazar la manilla de control del flujo (**H**) a la posición cerrada (hacia la parte trasera de la unidad). *Comprobar que la compuerta de control del depósito se cierra por completo (#).*
5. Sujetar bien la manilla de control del flujo (**H**) a la placa del indicador (**E**), comprimiendo el resorte. La manilla de control del flujo debe oponer resistencia al movimiento.

Paso 8. Ajuste de la Altura del Ventilador

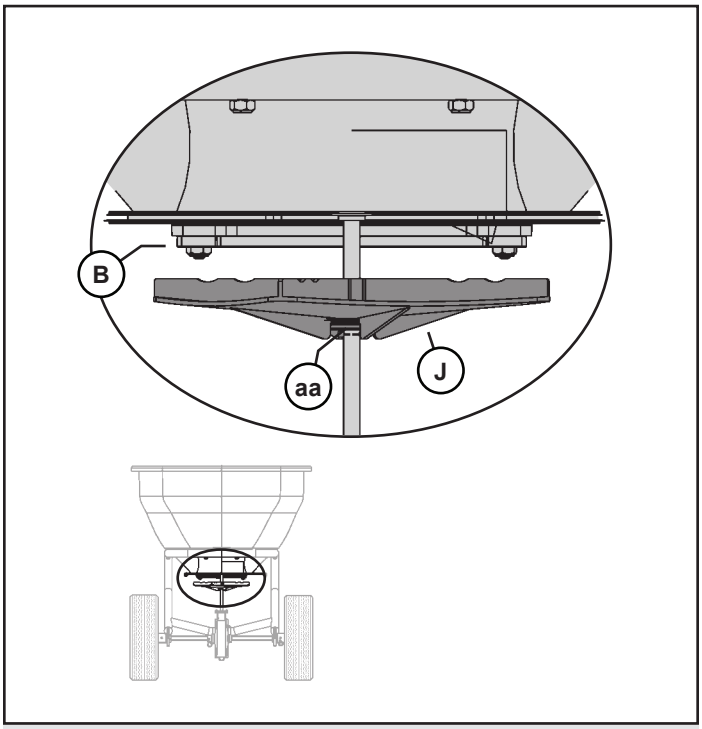

NOTA: Las cuatro lengüetas del ventilador deben comprimirse contra el impulsor del ventilador. Si no se aplica presión, la conexión del ventilador quedará floja y el funcionamiento será defectuoso.

1. Ajustar el ventilador (**J**) con el impulsor del ventilador (**aa**) hacia arriba en el eje, tan cerca de la parte inferior del depósito (**B**) como sea posible sin que se toquen durante el funcionamiento. *Comprobar que el impulsor del ventilador engrana en las cuatro lengüetas plásticas de la parte inferior del ventilador.*

Paso 9.

¡El montaje está completo!

Continuar leyendo este manual
para información de uso y cuidado.

JOHN DEERE

USO Y CUIDADO

Esparcidor a Voleo
LPBS36JD

Lea las precauciones generales de operación de seguridad en su manual del operador de la máquina para obtener información de seguridad adicional.

Lea las precauciones generales de seguridad de operación en su manual para el operario de la máquina para obtener información adicional de seguridad.

Instalación

1. Estacionar la máquina de forma segura. *Ver "Estacionamiento seguro", en la sección Seguridad.*

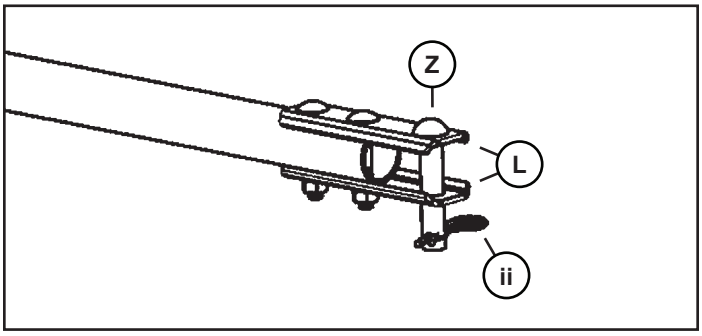

2. Extraer el pasador de bloqueo por resorte pequeño de tipo cerrado (**ii**) y el pasador del enganche (**Z**) de la horquilla del enganche (**L**) del esparcidor.
3. Tirar del esparcidor hacia delante y situar la horquilla del enganche con un extremo a cada lado de la barra de tiro o de la placa de enganche trasera de la máquina (no aparece en la imagen). Alinear todos los orificios del pasador del enganche e introducirlo en la horquilla del enganche y en el enganche de la máquina, sujetándolo con un pasador de bloqueo por resorte pequeño de tipo cerrado.

Extracción

1. Estacionar la máquina de forma segura. *Ver "Estacionamiento seguro" en la sección Seguridad.*
2. Extraer todos los materiales del depósito antes de retirar el esparcidor de la máquina.

PRECAUCIÓN: ¡Evitar lesiones! Mantener las manos, pies y otras partes del cuerpo alejados de la parte de abajo de la barra de tiro.

3. Retirar del pasador del enganche el pasador de bloqueo por resorte pequeño de tipo cerrado.
4. Sujetar el tubo de remolque del esparcidor para eliminar la presión del pasador del enganche, y extraer el pasador del enganche de la horquilla del enganche y de la placa del enganche trasero o de la barra de tiro de la máquina.
5. Tirar del esparcidor o empujarlo hacia atrás para desacoplar la horquilla del enganche del enganche de la máquina, instalar el pasador del enganche en la horquilla del enganche para su almacenamiento, y sujetarlo con el pasador de bloqueo por resorte pequeño de tipo cerrado.

Almacenamiento

Para guardar el esparcidor, se puede ahorrar espacio apoyándolo verticalmente en una pared:

1. Retirar todo el material suelto de la tolva y del ventilador con un cepillo y una manguera de jardín. Se debe limpiar y secar el esparcidor antes de guardarlo.
2. Desplazar el esparcidor a la zona de almacenamiento y levantar la horquilla de enganche para situarlo en posición vertical.

Estacionamiento Seguro

1. Detener el vehículo en una superficie nivelada, no en una pendiente.
2. Activar el freno de estacionamiento.
3. Apagar el motor.
4. Antes de abandonar el asiento del operador, esperar a que se paren el motor y todas las piezas móviles.

Uso y Cuidado

Lea las precauciones generales de seguridad de operación en su manual para el operario de la máquina para obtener información adicional de seguridad.

Lista de Revisión Diaria de Funcionamiento

- ☐ Comprobar si falta tornillería o si se ha aflojado.
- ☐ Asegurarse de que todas las conexiones están bien apretadas.
- ☐ Asegurarse de que el accesorio responde correctamente a los mandos.
- ☐ Comprobar que no haya acumulaciones de residuos que puedan obstruir el movimiento correcto de los componentes de control del esparcidor.
- ☐ Comprobar que los neumáticos de las llantas de material compuesto (plástico) estén inflados a una presión de 30 psi (2.1 bar) (207 kPa) o que los de las llantas metálicas estén inflados a una presión máxima de 20 psi (1.3 bar) (138 kPa).

Consejos de Funcionamiento

- Utilizar siempre el esparcidor a la velocidad límite para la que se diseñó: 3 millas por hora.
- Al retroceder, hacerlo en línea recta para evitar coletazos que podrían dañar el equipo.
- El esparcidor está diseñado para que se remolque únicamente con unos vehículos determinados: tractores para césped y jardines.
- No cargar el depósito por encima de su capacidad máxima de 79 kg (175 lb).
- Deshacer las acumulaciones de material al llenar el depósito.
- No usar el esparcidor cuando haga mucho viento, especialmente para esparcir semillas de hierbas finas o herbicidas.
- La altura óptima del enganche es 18 - 23 cm (7- 9 in.).
- La manilla de control del flujo debe oponer resistencia al movimiento. Aumentar o disminuir la tensión del resorte como proceda para obtener la resistencia deseada de la manilla de control del flujo.

Utilización del Esparcidor

La Velocidad del Ventilador y el Ancho de Esparcimiento	Se controlan mediante la velocidad del vehículo. La velocidad operativa recomendada es algo superior a la de una persona a paso rápido: tres millas por hora. Tres millas por hora equivale a recorrer 40 pies en nueve segundos.
Conjunto del Control de Flujo	El conjunto del control de flujo acciona la placa del control de flujo. El conjunto del control de flujo se gradúa entre 0 (cierre máximo) y 10 (totalmente abierto). La posición seleccionada determina la cantidad de material a esparcir. Cuanto más alto sea el número, mayor será la cantidad de material esparcido.
Ajuste del Control de Flujo	El ajuste del control de flujo para muchos de los fertilizantes, insecticidas y semillas de hierbas comunes, se indica en la tabla ordenada alfabéticamente. Si el producto no consta en la tabla de ajustes del control de flujo, usar la guía de calibración para ajustar el control de flujo.
El Resorte del Agitador	El resorte del agitador situado en el interior del depósito proporciona un flujo constante de semillas y materiales granulares. No está diseñado para deshacer acumulaciones de material o semillas. Deshacer las acumulaciones de material al llenar el depósito.
El Número de Ajuste Correcto	Una vez determinado el número de ajuste correcto para el material, aflojar la perilla y desplazar el soporte de tope a esa posición. Apretar la perilla. Desplazar la manilla de control del flujo a la posición de bloqueo, para abrir la placa de control del flujo.

Control Direccional

Funcionamiento Normal (Esparcimiento Uniforme)

Las partículas componentes de fertilizantes, insecticidas y semillas de gramíneas tienen pesos y tamaños diferentes. Esta característica recibe el nombre de densidad de las partículas. El impacto del ventilador tanto puede centrar como desviar ligeramente la distribución de las partículas, según sea su densidad y la velocidad de avance del vehículo.

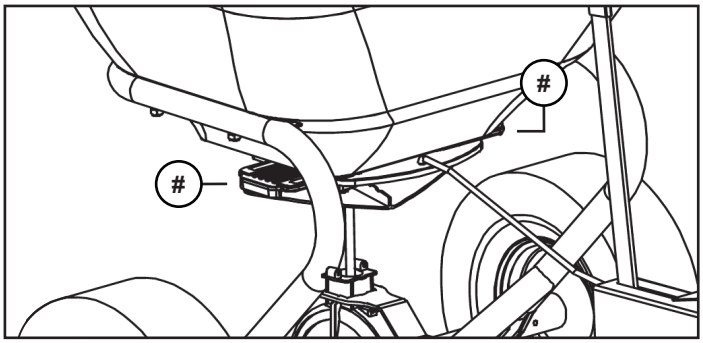

El ajuste puede efectuarse desplazando la placa de control de la dirección (**#**) a la derecha o a la izquierda.

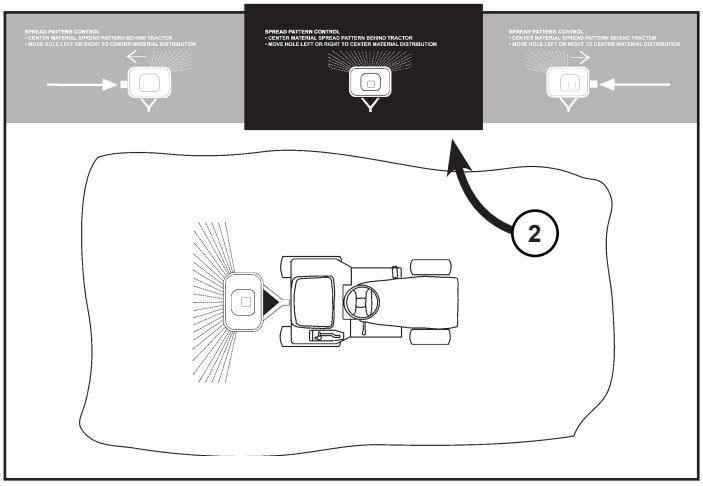

La calcomanía direccional situada debajo de la placa de control direccional facilita el ajuste del modelo de esparcimiento. Para la mayoría de las aplicaciones, la placa deberá colocarse cercana a la posición central (**2**) descrita en la etiqueta antes mencionada. Si el material sale hacia la derecha o la izquierda durante el funcionamiento, ajustar esta placa para centrar el modelo de distribución del material detrás del vehículo. El esparcidor a voleo dispone de un elemento patentado que permite centrar el modelo de esparcimiento.

Esparcimiento en un Solo Lado

La placa de control direccional se puede usar para ajustar el modelo de esparcimiento del material cuando se vaya a esparcir cerca de aceras (**#**), semilleros (**4**), etc. Con la placa ajustada hacia el lado izquierdo (**1**), la placa de control direccional sólo funciona con un cierre del 90% del material que se expulsa hacia el lado derecho (**3**) del vehículo, tal y como se muestra en la ilustración de arriba.

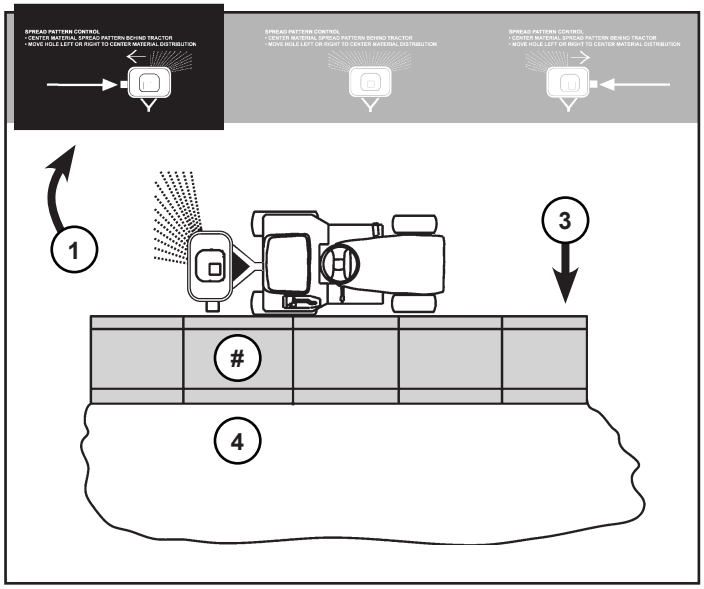

Consejos de Mantenimiento

- La clave para disfrutar de años de servicio sin problemas es mantener el esparcidor limpio y seco.
- No dejar nunca que se acumule material en la tolva durante mucho tiempo.
- Si se forma óxido, lijarlo ligeramente y pintar el área con esmalte.
- Comprobar periódicamente que todas las conexiones estén bien apretadas.
- Enjuagar/secar el interior y el exterior del esparcidor después de cada uso. Mover el control del flujo mientras se enjuaga, para evitar la acumulación de material.

NOTA: La unidad puede enviarse con dos tipos diferentes de llantas de ruedas: llantas metálicas o de material compuesto (plástico). Determinar el tipo de llanta deseado y seguir los pasos adecuados a continuación.

Mantenimiento Anual

O

Extracción de las Llantas de Material Compuesto (Plástico)

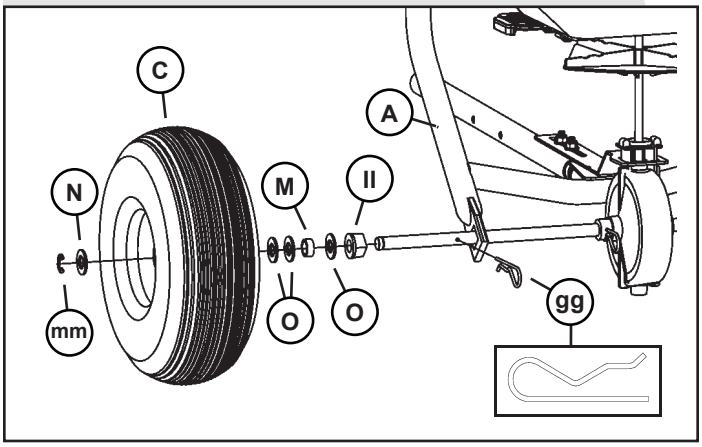

1. Extraer el aro a presión (**mm**), la arandela plana de 5/8 pulg. (**N**), la rueda (**C**), dos arandelas planas de 5/8 pulg. (**O**) (si están instaladas), el espaciador (**M**), la arandela plana de 5/8 pulg. (**O**) y el cojinete del eje (**II**). Extraer el pasador de bloqueo por resorte de tipo abierto (**gg**).
2. Extraer el pasador bloqueo por resorte grande de tipo cerrado (**hh**) y sacar el eje (**I**) deslizándolo del bastidor de apoyo (**A**). Sacar el cojinete del eje, las dos arandelas planas 5/8 pulg. (si están instaladas), el espaciador, la arandela plana de 5/8 pulg. y el cojinete del eje del lado opuesto del eje.
3. Limpiar las piezas.

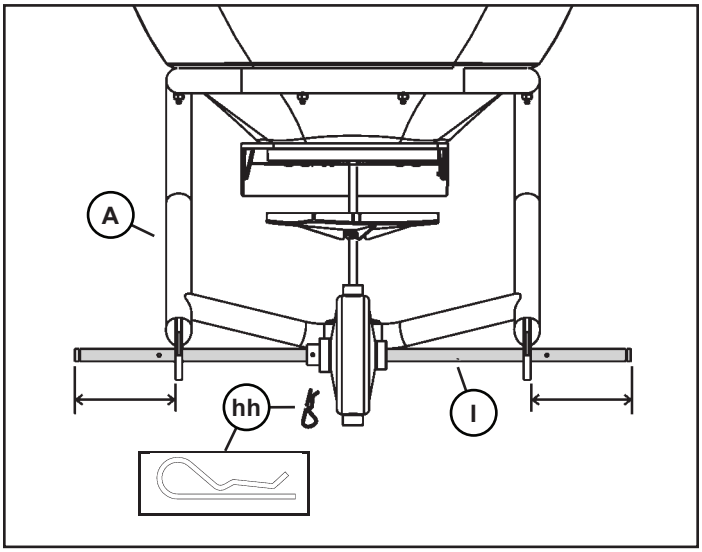

Nota de fotografía: Vista desde la parte trasera del esparcidor.

Extracción de las Llantas Metálicas

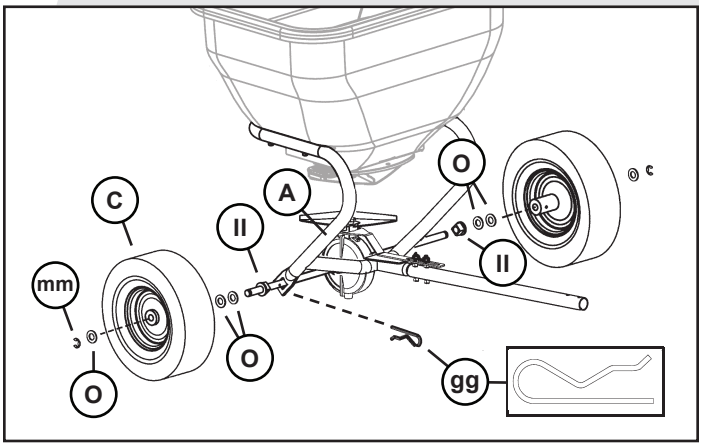

1. Extraer el anillo de retención (**mm**), la arandela plana de 5/8 pulg. (**O**), la rueda (**C**), las arandelas (**O**) (si están instaladas) y el cojinete del eje (**II**). Extraer el pasador de bloqueo por resorte de tipo abierto (**gg**).
2. Extraer el pasador de bloqueo por resorte grande de tipo cerrado (**hh**) y sacar el eje (**I**) deslizándolo del bastidor de apoyo (**A**). Extraer el cojinete del eje (**II**) y las arandelas (**O**) (si están instaladas) del eje.
3. Limpiar las piezas.

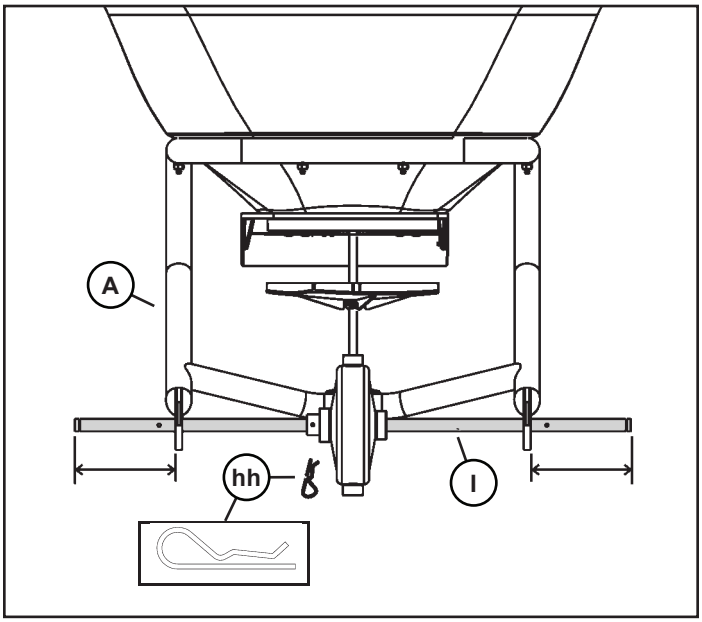

Nota de fotografía: Vista desde la parte trasera del esparcidor.

Extracción de la Placa del Indicador y de los Demás Componentes

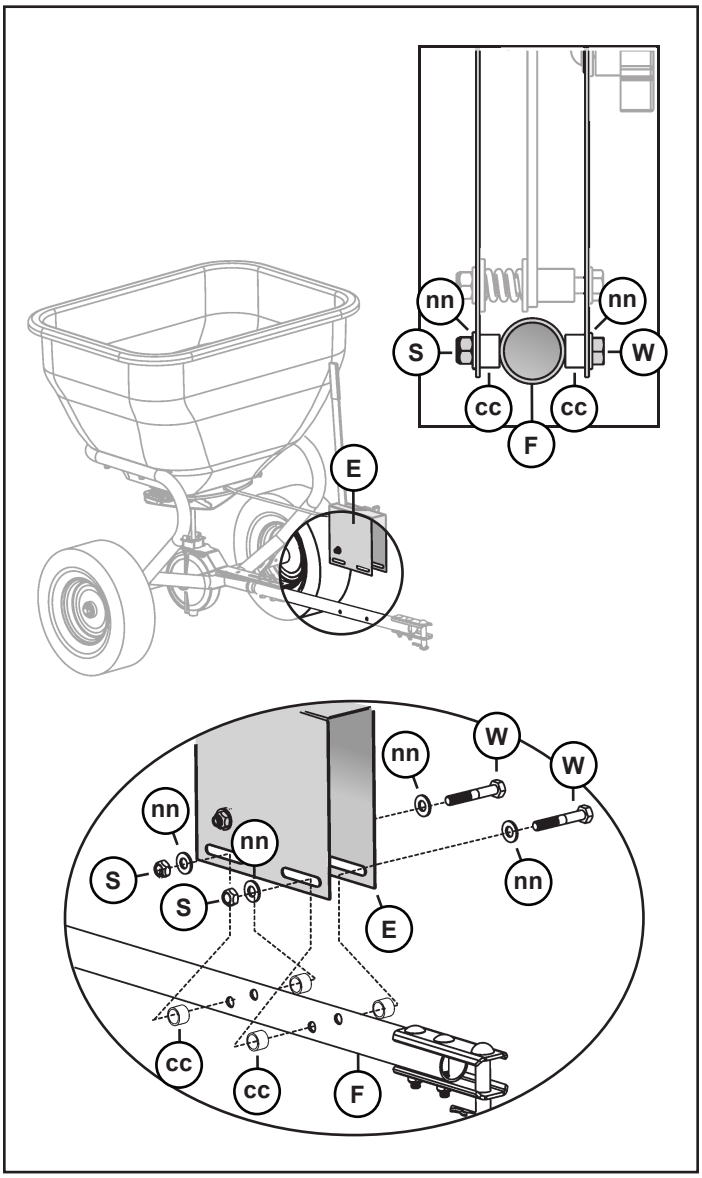

1. Extraer dos pernos de 5/16 x 2-3/4 pulg. (**W**), cuatro arandelas planas de 5/16 pulg. (**nn**), cuatro bujes giratorios (**cc**) y dos contratuercas de nylon de 5/16 pulg. (**S**). Extraer del tubo de remolque (**E**) la placa del indicador montada (**F**).

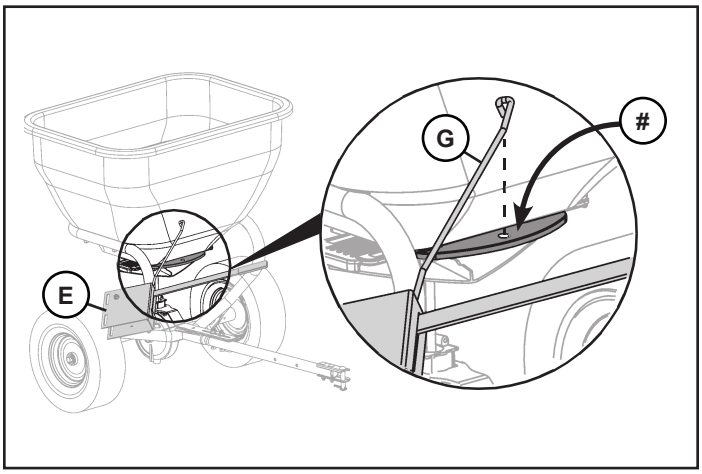

2. Girar la placa del indicador montada (**E**) unos 90° en sentido horario y extraer el extremo formado de la varilla de la articulación (**G**) del orificio (**#**) de la placa de control del depósito, como en la imagen.

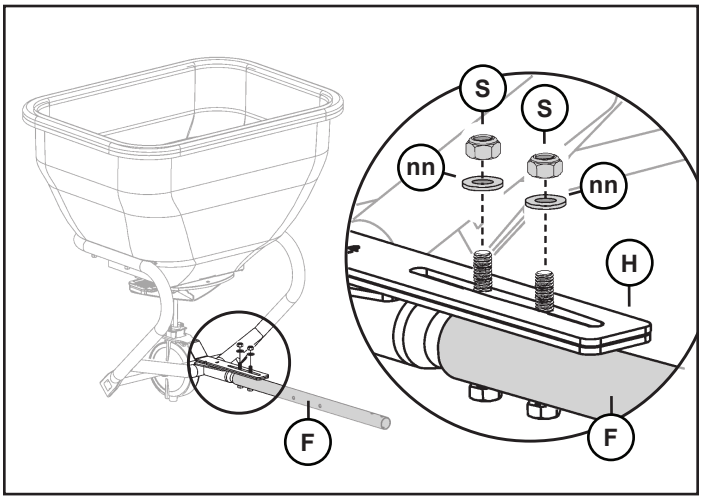

3. Extraer el soporte de la transmisión (**H**) del tubo de remolque (**F**), retirando para ello dos contratuercas de nylon de 5/16 pulg. (**S**) y dos arandelas planas de 5/16 pulg. (**nn**).

Extracción de la Placa del Indicador y de los Demás Componentes

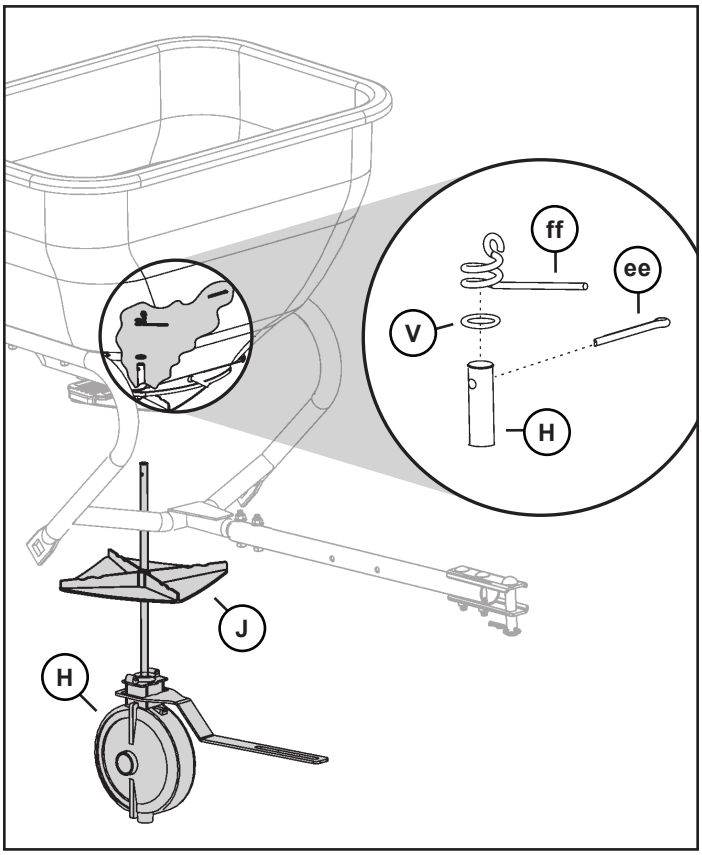

4. Extraer el pasador de chaveta de 1/8 x 1 pulg. (**ee**), la junta tórica de 3/8 pulg. de diámetro interior (**V**) y el agitador (**ff**) del eje de transmisión (**H**).
5. Extraer el conjunto de la transmisión (**H**).
6. Limpiar el ventilador (**J**).

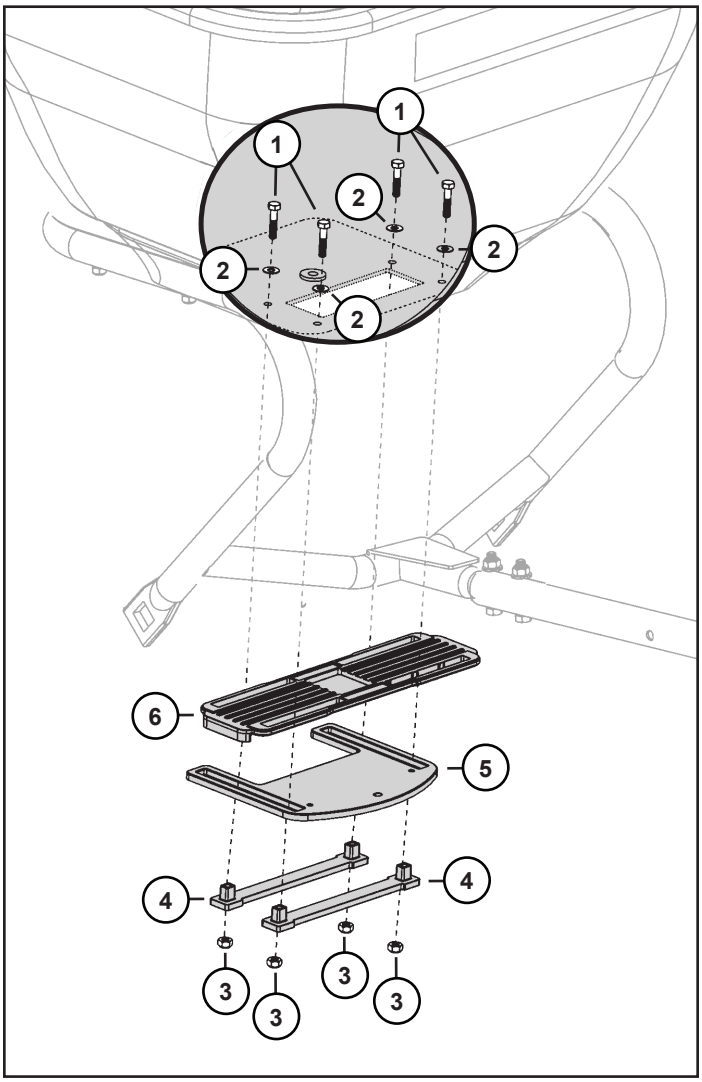

7. Extraer los cuatro pernos (**1**), las arandelas (**2**), tuercas (**3**) y correas (**4**) que sujetan la compuerta (**5**) y la placa de control direccional (**6**).
8. Separar las piezas como en la imagen.
9. Limpiarlas a fondo con jabón y agua.

   NOTA: *Asegurarse de calibrar la placa del indicador antes de utilizar el esparcidor (ver “Calibración de la placa del indicador” en la sección Montaje).*
10. Montar las piezas invirtiendo el orden de su extracción.

Resolución de Problemas

Para cualquier problema que no esté incluido en esta tabla, solicitar el mantenimiento correspondiente al concesionario.

Si se han comprobado todas las causas posibles enumeradas y el problema persiste, consultar al concesionario.

SI	REVISAR
El fertilizante se esparce en cantidad insuficiente o excesiva.	Calibrar la placa del indicador.
La manilla de control del flujo se atasca o no funciona.	La tornillería de la manilla de control del flujo está demasiado apretada: Aflojar el perno de 5/16 x 2-3/4 pulg. situado en el conjunto de la manilla de control del flujo. Separar las placas de control direccional y de la compuerta; limpiarlas con jabón y agua.
Hay material atascado.	Apagar el motor, activar el freno de estacionamiento, abrir la compuerta completamente, agitar el depósito hasta que el material vuelva a circular y cerrar la compuerta.
El ventilador no gira al tirar.	Localizar o cambiar el pasador de bloqueo por resorte de estilo abierto que falta en la llanta de la rueda derecha. Localizar o cambiar el pasador de bloqueo por resorte grande de estilo cerrado que falta en la transmisión. Revisar la posición del ventilador y del impulsor del ventilador. Comprobar el posible funcionamiento deficiente de la transmisión: Con el esparcidor a voleo acoplado a la máquina, elevar la rueda motriz y hacerla girar. Al mismo tiempo, presionar ligeramente el eje del ventilador. Deberá girar con cada rotación de la rueda.

Especificaciones

Esparcidor a Voleo LPBS36JD

DIMENSIONES

Tamaño *(peso máximo)* . . . . . 79 kg (175 lb)
Capacidad . . . . . 0,10 m3 (3.5 cu ft)
Masa en Vacío . . . . . .18,1 kg (40 lbs)
Peso Máximo de la Lengüeta . . .17,2 kg (38 lbs)

RUEDAS Y NEUMÁTICOS

Tamaño de los Neumáticos . . . . 33,0 x 10,2 cm (13 x 5 in.) *Banda de rodadura para césped*

INFLADO DE LOS NEUMÁTICOS

Llanta de material compuesto (plástico) . . . . . 207 kPa (2,1 bar) (30 PSI)
Inflado de los neumáticos Llanta metálica . . . . . 138 kPa (1,3 bar) (20 PSI)

(Las especificaciones y el diseño están sujetos a cambios sin previo aviso.)

Ajustes del Control de Flujo para Productos Específicos

PRECAUCIÓN: ¡Evitar lesiones! Las sustancias químicas pueden ser peligrosas. Evitar lesiones al operador o a otras personas:

- Leer las instrucciones de manejo en la etiqueta del recipiente de la sustancia química. El distribuidor de sustancias químicas debe facilitar una hoja de datos de seguridad de materiales (MSDS) con la información de seguridad adecuada.
- Utilizar la ropa y el equipo de seguridad adecuados para manipular o aplicar sustancias químicas.
- Prohibir que se fume y el consumo de alimentos y bebidas cerca de sustancias químicas.

La siguiente lista incluye los ajustes del control de flujo para productos específicos, disponibles para el uso con el esparcidor. *NOTA: Algunos productos pueden no estar disponibles en todas las áreas.*

lbs/1000 pies cuadrados	Ajustes del control de flujo a 3 millas por hora[a]	Materiales[b]
10	3	Fertilizante All American All Purpose Fertilizer 10-10-10
38	25	Tratamiento de control de hierbas Bayer Season Long Grub Control
29	2	Tratamiento de control de hierbas Bayer Season Long Grub Control
3	2	Insecticida Bayer Complete Insect Killer
2	15	Insecticida Bayer Complete Insect Killer
3	15	Insecticida Bayer Power Force Multi-Insect Killer
2	1	Insecticida Bayer Power Force Multi-Insect Killer
3	15	Tratamiento de control de hierbas Bayer Grub Control
2	15	Tratamiento de control de hierbas Bayer Grub Control
32	2	Fertilizante y tratamiento de control de malas hierbas Bayer Lawn Fertilizer Plus Weed Control II 30-3-4
38	2	Tratamiento de control de hierbas Bayer Season Long Grub Control
29	15	Tratamiento de control de hierbas Bayer Season Long Grub Control

lbs/1000 pies cuadrados	Ajustes del control de flujo a 3 millas por hora[a]	Materiales[b]
36	2	Fertilizante Bayer Lawn Starter Fertilizer 20-27-5
32	2	Tratamiento para hierba digitaria Bayer Lawn Fertilizer Plus Crabgrass Preventer 30-3-4
3	2	Insecticida para hormigas, pulgas y garrapatas Eliminator Ant, Flea, and Tick Killer Granules
25	15	Insecticida para hormigas, pulgas y garrapatas Eliminator Ant, Flea, and Tick Killer Granules
2	15	Insecticida para hormigas, pulgas y garrapatas Eliminator Ant, Flea, and Tick Killer Granules
2	2	Insecticida Eliminator 5% Diazinon Killer Granules
7	25	Fertilizante Howard Johnsons All-Purpose Fertilizer 8-8-8
7	25	Fertilizante Howard Johnsons All-Purpose Fertilizer 10-10-10
7	25	Fertilizante Howard Johnsons All-Purpose Fertilizer 12-12-12
5	2	Ironite 1-0-0
4	2	Acondicionador de suelos Klay Soft Pelletized Gypsum Soil Conditioner
3	15	Acondicionador de suelos Klay Soft Pelletized Gypsum Soil Conditioner

a. Los ajustes del control de flujo se basan en una velocidad de avance de 3 millas por hora.
b. Los productos indicados pertenecen a sus respectivos propietarios, no a Deere and Company, y no están recomendados por Deere and Company.

Ajustes del Control de Flujo para Productos Específicos

lbs/1000 pies cuadra dos	Ajustes del control de flujo a 3 millas por hora[a]	Materiales[b]
2	15	Acondicionador de suelos Klay Soft Pelletized Gypsum Soil Conditioner
4	2	Fertilizante Lesco Pre-M 0.86% Plus Fertilizer 25-0-7
42	2	Fertilizante Lesco Starter Fertilizer 18-24-12
42	2	Fertilizante Lesco Turf Fertilizer 24-2-11
4	2	Fertilizante Lesco Weed and Feed
8	35	Mezcla Master Turf Ultimate Tall Fescue Blend
4	25	Mezcla Master Turf Ultimate Tall Fescue Blend
8	35	Milorganite 6-2-0
16	5	Milorganite 6-2-0
32	2	Fertilizante y tratamiento de control de hierbas Miracle-Gro Lawn Fertilizer Plus Weed Control 28-3-3
36	2	Fertilizante Miracle-Gro Starter Lawn 20-27-5
31	15	Fertilizante Miracle-Gro Starter Lawn 29-3-4
96	3	Insecticida Ortho Lawn Insect Killer Granules
48	2	Insecticida Ortho Lawn Insect Killer Granules
24	1	Insecticida Ortho Lawn Insect Killer Granules
12	1	Insecticida Ortho Lawn Insect Killer Granules
4	2	Insecticida Ortho Max Insect Killer for Lawns
2	15	Insecticida Ortho Max Insect Killer for Lawns
1	1	Insecticida Ortho Max Insect Killer for Lawns
10	3	Fertilizante Parkers Super Soilife Lawn and Garden Fertilizer 10-10-10
65	2	Fertilizante Parkers Super Soilife Lawn and Garden Fertilizer 16-4-8
36	2	Fertilizante Pennington Lawn Starter Fertilizer 18-24-6
10	4	Mezcla de semillas Pennington Master Turf High Traffic Lawn Seed Mixture
5	3	Mezcla de semillas Pennington Master Turf High Traffic Lawn Seed Mixture

lbs/1000 pies cuadra dos	Ajustes del control de flujo a 3 millas por hora[a]	Materiales[b]
8	4	Mezcla de semillas Pennington Master Turf Shady Lawn Seed Mixture
4	3	Mezcla de semillas Pennington Master Turf Shady Lawn Seed Mixture
10	4	Mezcla de semillas Pennington Master Turf Sun and Shade Lawn Seed Mixture
5	3	Mezcla de semillas Pennington Master Turf Sun and Shade Lawn Seed Mixture
2	15	Insecticida Real-Kill Multi-Purpose Lawn and Garden Insect Killer
25	15	Insecticida Real-Kill Multi-Purpose Lawn and Garden Insect Killer
10	4	Semillas Rebels Supreme Blend Grass Seed for Sun and Shade
5	3	Semillas Rebels Supreme Blend Grass Seed for Sun and Shade
10	4	Restaurador Ringer Lawn Restore 10-2-6
123	45	Tratamiento de prevención de hierba digitaria Sam's Choice Crabgrass Preventer 30-3-4
81	3	Tratamiento de prevención de hierba digitaria Sam's Choice Crabgrass Preventer 30-3-4
6	3	Tratamiento de prevención de hierba digitaria Sam's Choice Crabgrass Preventer 30-3-4
54	25	Tratamiento de prevención de hierba digitaria Sam's Choice Crabgrass Preventer 30-3-4
3	15	Insecticida y fertilizante Sam's Choice Insect Control Plus Fertilizer 28-4-6
32	2	Nutriente Sam's Choice Lawn Food 29-3-4
6	3	Fertilizante Sam's Choice Starter Fertilizer 20-27-5
36	2	Fertilizante Sam's Choice Starter Fertilizer 20-27-5
4	3	Mezcla de semillas Scotts Classic Grass Seed Fall Grass Seed Mix
2	2	Mezcla de semillas Scotts Classic Grass Seed Fall Grass Seed Mix

a. Los ajustes del control de flujo se basan en una velocidad de avance de 3 millas por hora.
b. Los productos indicados pertenecen a sus respectivos propietarios, no a Deere and Company, y no están recomendados por Deere and Company.

Ajustes del Control de Flujo para Productos Específicos

lbs/1000 pies cuadra dos	Ajustes del control de flujo a 3 millas por hora[a]	Materiales[b]
23	15	Scotts Grubex
31	2	Tratamiento de control de hierbas Scotts Grubex Season Long Grub Control
23	2	Tratamiento de control de hierbas Scotts Grubex Season Long Grub Control
14	15	Tratamiento de control de hongos Scotts Lawn Fungus Control
27	2	Tratamiento de control de hongos Scotts Lawn Fungus Control
22	2	Mezcla de semillas Scotts Pure Premium Kentucky Bluegrass Mix
11	15	Mezcla de semillas Scotts Pure Premium Kentucky Bluegrass Mix
25	2	Mezcla de semillas Scotts Pure Premium Sun and Shade Grass Seed Mixture
125	15	Mezcla de semillas Scotts Pure Premium Sun and Shade Grass Seed Mixture
36	2	Fertilizante Scotts Starter Fertilizer 20-27-5
59	2	Fertilizante Scotts Starter Fertilizer 20-27-5
27	2	Semillas y fertilizante Scotts Turf Builder 28-3-8
31	15	Fertilizante Scotts Turf Builder Lawn Fertilizer 29-3-4
27	2	Semillas y fertilizante Scotts Turf Builder with Summer Guard
29	2	Semillas, fertilizante y tratamiento para el control de hierbas Scotts Turf Builder Plus Weed Control
33	1	Tratamiento invernal Scotts Winterizer 22-4-1
46	2	Insecticida Sevin Lawn Insect Granules
233	2	Insecticida Sevin Lawn Insect Granules
225	2	Insecticida Sevin Lawn Insect Granules
3	2	Tratamiento para el control de hierbas Spectracide Grub Stop
3	1	Insecticida Spectracide Traizicide Insect Killer Granules

lbs/1000 pies cuadra dos	Ajustes del control de flujo a 3 millas por hora[a]	Materiales[b]
36	2	Fertilizante Sta-Green Lawn Fertilizer 29-2-5
2	15	Tratamiento para el control de malas hierbas Sta- Green Lawn Weed Control
32	2	Fertilizante y tratamiento de control de malas hierbas Sta-Green 200 Plus Weed and Feed 28-3-3
36	2	Fertilizante Sta-Green Starter Fertilizer 18-24-10
32	2	Fertilizante y tratamiento de control de malas hierbas Sta-Green Weed and Feed 28-2-4
10	4	Mezcla de semillas Sun and Shade Grass Seed Mixture
5	3	Mezcla de semillas Sun and Shade Grass Seed Mixture
3	1	Insecticida y fertilizante Vigoro Insect Control Plus Fertilizer
36	2	Fertilizante Vigoro Starter Fertilizer
32	2	Fertilizante Vigoro Turf Fertilizer 29-3-4
3	15	Tratamiento invernal Vigoro Ultra Turf Winterizer 22-3-14
32	2	Fertilizante y tratamiento de control de malas hierbas Lesco Weed and Feed
4	3	Semillas Wal Mart Gardens Kentucky Bluegrass Grass Seed
2	2	Semillas Wal Mart Gardens Kentucky Bluegrass Grass Seed
8	4	Semillas Wal Mart Gardens Kentucky 31 Tall Fescue
4	3	Semillas Wal Mart Gardens Kentucky 31 Tall Fescue
32	2	Fertilizante y tratamiento de control de malas hierbas Wal Mart Weed and Feed 28-3-3

a. Los ajustes del control de flujo se basan en una velocidad de avance de 3 millas por hora.
b. Los productos indicados pertenecen a sus respectivos propietarios, no a Deere and Company, y no están recomendados por Deere and Company.

Ajustes de Calibración

Si el producto que se está usando no aparece en la tabla de ajustes de control de flujo (paginas 25-27), usar esta guía de calibración para ajustar el control de flujo. *NOTE: La calcomanía adherida al depósito del esparcidor también contiene detalles sobre la guía de calibración.*

- Usando la información sobre aplicaciones indicada en el embalaje del producto, buscar el ajuste de calibración en la siguiente guía y ajustar la palanca de control de la calibración.
- Ajustar el modelo de esparcimiento.
- Los ajustes de calibración se han determinado usando una velocidad de 3 millas por hora o 40 pies de desplazamiento en 9 segundos.

Guía de Calibración para los Ajustes del Control de Flujo

lbs/1000 Pies Cuadrados	Ajuste del Control de Flujo
0.0 - 1.90	1
2.0 - 2.90	1.5
3.0 - 4.90	2
5.0 - 6.90	2.5
7.0 - 8.90	3
9.0 - 10.9	3.5
11.0 - 12.9	4
13.0 - 14.9	4.5
15.0 - 17.5	5
17.6 - 19.5	5.5
19.6 - 21.5	6
21.6 - 23.5	6.5
23.6 - 25.5	7
25.6 - 27.9	7.5
28.0 - 29.9	8
30.3 - 33.4	9
33.5 - 36.0	10

La Calidad de John Deere Continúa con el Servicio de Calidad

John Deere proporciona un proceso para gestionar sus preguntas o problemas, en caso de surgir alguno, para asegurarse de que la calidad del producto continúe con piezas de calidad y un servicio de asistencia.

Siga los pasos siguientes para obtener las respuestas a cualquier pregunta que usted pueda tener acerca de su producto.

1. Consulte sus manuales del accesorio y del operador.
2. En Norteamérica o Canadá, llame a Atención al cliente de Brinly-Hardy Co. al 1-866-218-8622 y proporcione el número de serie del producto (si estuviere disponible) y el número de modelo.

Este producto fue fabricado por Brinly-Hardy Co., un Licenciatario de John Deere, ubicado en 3230 Industrial Pkwy, Jeffersonville, IN 47130. Si tiene preguntas o consultas respecto del armado, la instalación o el funcionamiento de este accesorio, consulte con su Distribuidor local de John Deere a llame a Brinly-Hardy Co. al 866-218-8622 para obtener asistencia.

JOHN DEERE
LICENSED

CE

CERTIFICADO Y DECLARACIÓN DE CONFORMIDAD PARA EL MARCADO CE

Detalles de contacto de la compañía

Brinly-Hardy Co.

3230 Industrial Pkwy., Jeffersonville, IN 47130, USA

Tel: 800-626-5329 Fax: 812-218-6085

Brinly-Hardy Co. declara que su:

MCZLPBS36JD1 - Esparcidor a voleo

está clasificado dentro de la siguiente Directiva de la UE:

Directiva de máquinas 2006/42/EC

y, además, cumple con las Normas armonizadas de la UE:

EN ISO 12100:2010

EN 14017:2005+A2:2009

Fecha: 6 de junio de 2018

Nombre del signatario: Patrick Hobbs

Puesto del signatario: Ingeniero de Diseño

Firmado abajo:

p.p. Brinly-Hardy Co.

Conforme a la Directiva de máquinas 2006/42/EC el archivo técnico está en posesión de
F2 Labs, Departamento de Ingeniería, Suite 100, 12 Southbridge, Edinburgh, Scotland EH1 1DD

Garantía

Garantía Limitada para Productos Nuevos de John Deere con Licencia

A. Disposiciones generales – Las garantías que se describen a continuación las proporciona el fabricante, Brinly Hardy Company, para productos John Deere otorgados bajo licencia al comprador original de nuevos accesorios de césped y jardinería de Distribuidores y Revendedores autorizados de John Deere. En virtud de estas garantías, el fabricante reparará o reemplazará, según su criterio, cualquier parte cubierta que presente defectos de materiales o fabricación durante el plazo correspondiente de la garantía. No obstante, el comprador será responsable de toda visita de servicio técnico o del transporte del producto hacia la ubicación de actividad comercial del distribuidor y desde esta, de toda prima cobrada como consecuencia de trabajo durante horas extra solicitado por el comprador y de todo servicio o mantenimiento que no esté relacionado directamente con los defectos cubiertos en virtud de las garantías detalladas a continuación.

B. Lo que cubren las garantías – Todas las piezas de cualquier producto nuevo de John Deere otorgado bajo licencia están cubiertas por la garantía durante la cantidad de meses especificada a continuación. Cuando llame, trate de tener a mano el número de serie, si corresponde, y el número de modelo.

C. Lo que no cubren las garantías – (1) Productos usados; (2) todo producto que se haya alterado o modificado de maneras no aprobadas por el fabricante; (3) depreciación o daños causados por el desgaste habitual, la falta de mantenimiento razonable y adecuado, el incumplimiento con las instrucciones de funcionamiento, el uso indebido, la falta de protección adecuada durante el almacenamiento o un accidente; (4) piezas y servicios de mantenimiento normal.

D. Aseguramiento del servicio de garantía – Para asegurar el servicio de garantía, el comprador debe (1) informar el defecto del producto a un distribuidor autorizado o al fabricante llamando al 866-218-8622 y solicitar la reparación dentro del plazo correspondiente de la garantía, (2) presentar evidencia de la fecha de inicio de la garantía y (3) poner el producto a disposición del distribuidor o centro de servicio dentro de un plazo razonable.

E. Limitación de garantías implícitas y otros recursos – En la medida en que lo permita la ley, ni John Deere ni ninguna compañía afiliada otorga garantías, brinda declaraciones o hace promesas en relación con la calidad, el rendimiento o la ausencia de defectos de los equipos cubiertos por esta garantía. Las garantías implícitas de comerciabilidad e idoneidad para un propósito particular, en la medida en que corresponda, deberá tener duración limitada según el período de garantía correspondiente establecido en esta página. Los únicos recursos del comprador en relación con el incumplimiento o el rendimiento de cualquier garantía para los accesorios para césped y jardinería de John Deere son aquellos establecidos en esta página. En ningún caso el distribuidor, John Deere ni el fabricante se responsabilizarán de los daños incidentales o indirectos. (Nota: Algunos estados no permiten la limitación de la duración de una garantía implícita ni la exclusión ni limitación de los daños incidentales o indirectos, de manera que las exclusiones y limitaciones anteriores podrían no aplicarse en su caso). Esta garantía limitada le otorga a usted derechos legales específicos y usted podría tener también otros derechos que varían de un estado a otro.

F. Ausencia de garantía del distribuidor – El Distribuidor que realiza la venta no otorga ninguna garantía propia ni tiene autoridad para brindar declaraciones o hacer promesas en nombre de John Deere ni del fabricante para modificar los términos o las limitaciones de la garantía de modo alguno.

Accesorios para césped y jardinería del fabricante	*Plazo de la garantía
Marco de acero	2 años
Transmisión (caja de velocidades)	2 años
Tolvas y plataformas de polietileno	2 años
Ruedas	1 año
Sistema hidráulico	1 año
Engranajes motrices	1 año
Otras piezas de desgaste normal	1 año

**Cada plazo de la garantía comienza en la fecha de entrega del producto al comprador.*

Registre su producto John Deere con licencia; para ello, complete la Tarjeta de registro de la garantía adjunta y envíela por correo postal. Para comunicarse con Servicio al Cliente: Llame al 866-218-8622