JOHN DEERE
WORLDWIDE COMMERCIAL & CONSUMER EQUIPMENT DIVISION

Tow Behind Spreaders
LP25353, LP25354

OMM162995 H0

OPERATOR'S MANUAL

JOHN DEERE

Original Instruction
All information, illustrations and specifications in this manual are based on the latest information at the time of publication. The right is reserved to make changes at any time without notice.

COPYRIGHT© 2010
Deere & Co.
John Deere Worldwide Commercial and Consumer Equipment Division
All rights reserved
Previous Editions
COPYRIGHT©

North American Version
Litho in U.S.A.

INTRODUCTION

Table of Contents

Introduction 1
Product Identification 1
Safety 1
Assembly 2
Installing 7
Removing and Storing 7
Operating 8
Service 12
Specifications 12
Getting Quality Service 15

Introduction

Using Your Operator's Manual

Read this entire operator's manual, especially the safety information, before operating.

This manual is an important part of your machine. Keep all manuals in a convenient location so they can be accessed easily.

Use the safety and operating information in the attachment operator's manual, along with the machine operator's manual, to operate and service the attachment safely and correctly.

If your attachment manual has a section called Preparing the Machine, it means that you will have to do something to your tractor or vehicle before you can install the attachment. The Assembly and Installation sections of this manual provide information to assemble and install the attachment to your tractor or vehicle. Use the Service section to make any needed adjustments and routine service to your attachment.

If you have any questions or concerns with the assembly, installation, or operation of this attachment, see your local John Deere dealer or call John Deere Special Services at 1-866-218-8622 for assistance.

Product Identification

Product Compatibility

This spreader is designed for use with Lawn Tractors and Lawn and Garden Tractors.

Safety

Read Safety in Machine Operator's Manual

Read the general safety operating precautions in your machine operator's manual for additional safety information.

Operate Safely

• This attachment is intended for use in lawn care and home applications. Do not tow behind a vehicle on a highway or in any high speed application. Do not tow at speeds higher than maximum recommended towing speed.

• Towing speed should always be slow enough to maintain control. Travel slowly over rough ground.

• Do not let children or an untrained person operate machine.

• Do not let anyone, especially children, ride on machine or attachment. Riders are subject to injury such as being struck by foreign objects and being thrown off. Riders may also obstruct the operator's view, resulting in the machine being operated in an unsafe manner.

• Check machine brake action before you operate. Adjust or service brakes as necessary.

• Keep all nuts and bolts tight to be sure the equipment is in safe working condition.

• Keep all parts in good condition and properly installed. Fix damage immediately. Replace worn or broken parts. Replace all worn or damaged safety and instruction decals.

• Do not modify machine or safety devices. Unauthorized modifications to the machine or attachment may impair its function and safety.

• Securely anchor all loads to prevent loads from falling.

• Distribute load evenly for safe travel and unloading of cart.

• Do not obstruct the operator's view during use.

Towing Loads Safely

• Stopping distance increases with speed and weight of towed load. Travel slowly and allow extra time and distance to stop.

• Total towed weight must not exceed limits specified in towing vehicle operator's manual.

• Excessive towed load can cause loss of traction and loss of control on slopes. Reduce towed weight when operating on slopes.

• Never allow children or others in or on towed equipment.

• Use only approved hitches. Tow only with a machine that has a hitch designed for towing. Do not attach towed equipment except at the approved hitch point.

• Follow the manufacturer's recommendations for weight limits for towed equipment and towing on slopes. Use counterweights or wheel weights as described in the machine operator's manual.

• Do not turn sharply. Use additional caution when turning or operating under adverse surface conditions. Use care when reversing.

• Do not shift to neutral and coast downhill.

Protect Bystanders

• Keep bystanders away when you operate a towed attachment.

• Before you back machine and attachment, look carefully behind attachment for bystanders.

Keep Riders Off Towed Attachment

• Keep riders off of a towed attachment.

• Riders on a towed attachment are subject to injury, such as being struck by objects and being thrown off the attachment during sudden starts, stops and turns.

• Riders obstruct the operator's view, resulting in the attachment being used in an unsafe manner.

• Keep riders off of hitch bracket.

Avoid Injury From Drawbar

Before you disconnect an attachment from machine hitch plate:

• Unload attachment.

• Stop attachment on level ground.

• Stop machine engine.

• Lock machine park brake.

• Block attachment wheels.

• Make sure hands, feet or other body parts are not under drawbar.

Assembly

Identify Parts

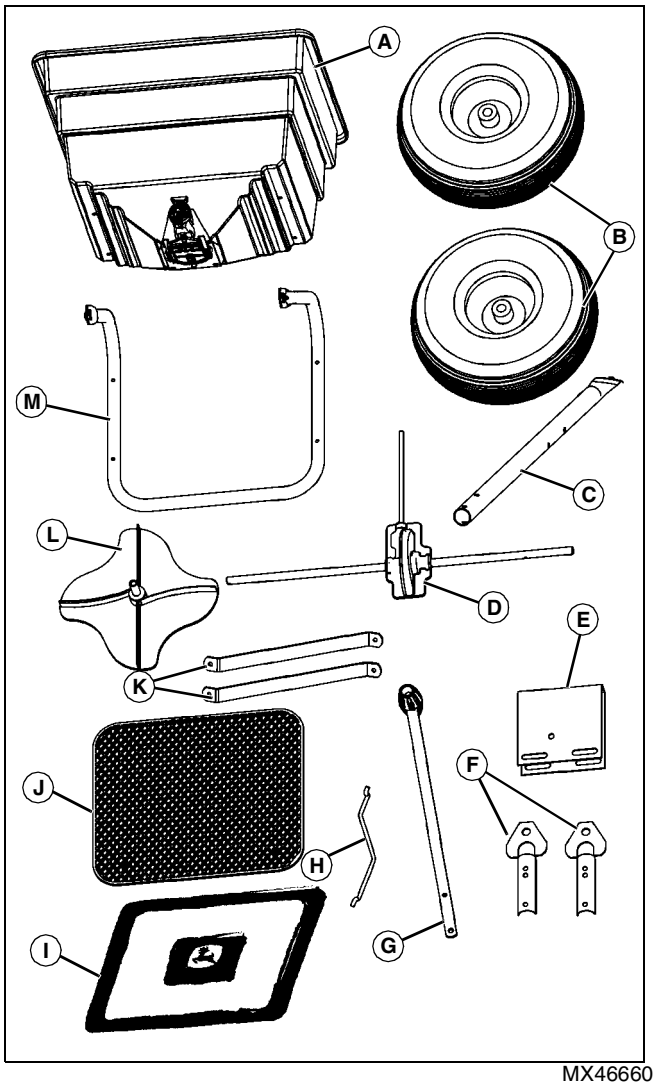

MX46660

A- Hopper Assembly
B- Wheel (2)
C- Tow Bar
D- Axle and Gear Housing Assembly
E- U-Shaped Bracket
F- Hitch Plate (2)
G- On/Off Control Lever
H- Rod
I - Cover
J - Screen
K- Brace, Frame (2)
L - Disk
M- Frame

Bag of Parts

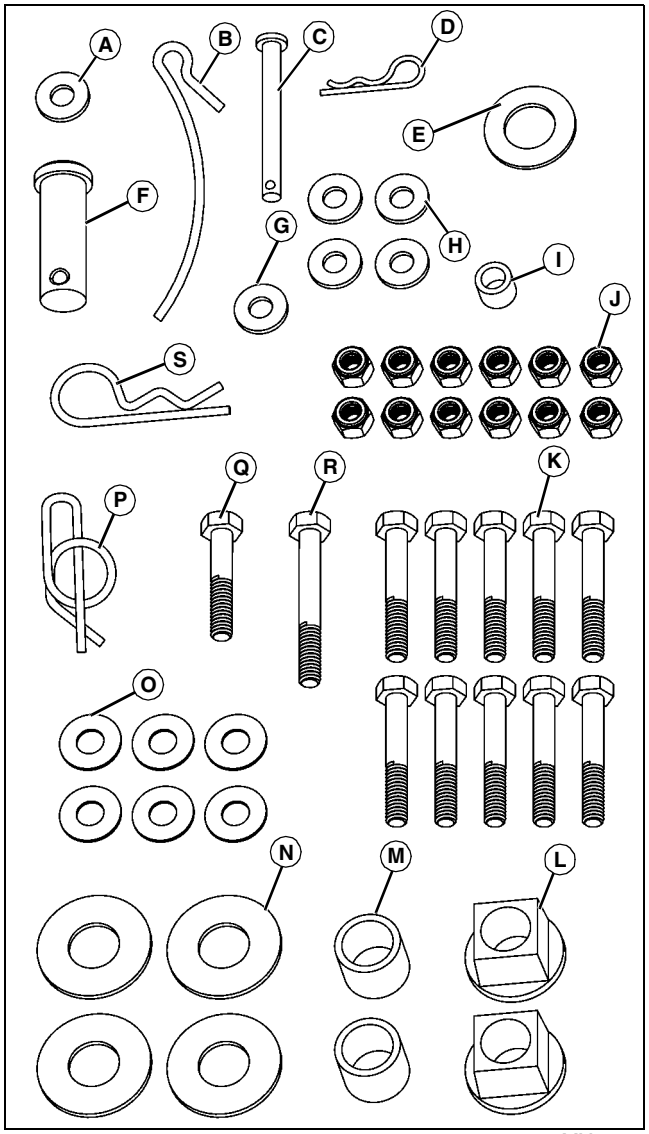

MX46661

Part Description	Qty.
Washer, Felt (A)	1
Agitator (B)	1
Clevis Pin, Small (C)	1
Spring Locking Pin, Small (D)	1
Washer, Wheel (E)	4
Clevis Pin, Large (F)	1
Washer, 1/4 in. Thick Nylon (G)	1
Washer, 1/4 in. Nylon (H)	4
Spacer, Nylon, 3/4 in. thick (I)	1
Locknut, 1/4 in. (J)	12
Bolt, 1/4 x 1-3/4 in. (K)	10

Part Description	Qty.
Axle Bushing (L)	2
Axle Spacer (M)	2
Washer, 5/8 in. Metal (N)	4
Washer, 1/4 in. Metal (O)	6
Locking Clip (P)	1
Bolt, 1/4 x 1-1/4 in. (Q)	1
Bolt, 1/4 x 2 in (R)	1
Spring Locking Pin, Large (S)	1

Install Axle

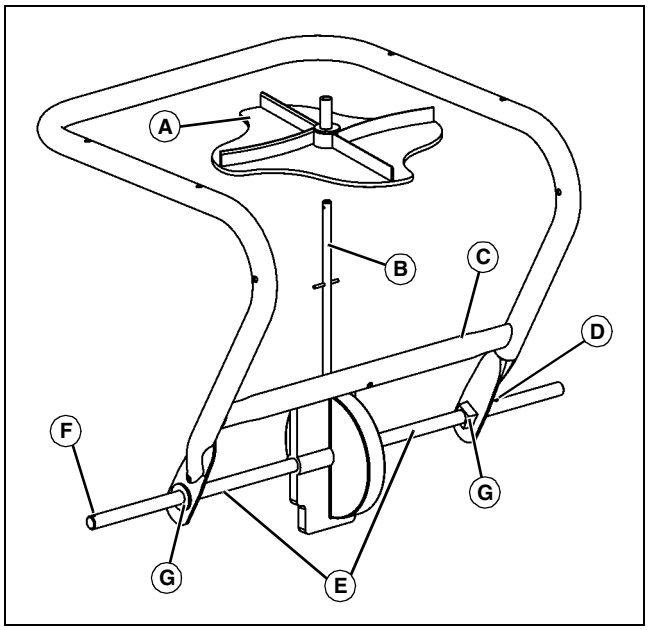

MX46611

1. Install the disk (A) to the spinner shaft (B).
2. Lay frame (C) down onto back side, as shown.
3. With the hole (D) in axle assembly (E) closest to the right side, and outer hole (F) on left side, install axle assembly (E) onto frame (C).
4. Install axle bushings (G) onto both ends of axle so collar of bushing is on the outside of the frame.

Install Wheels

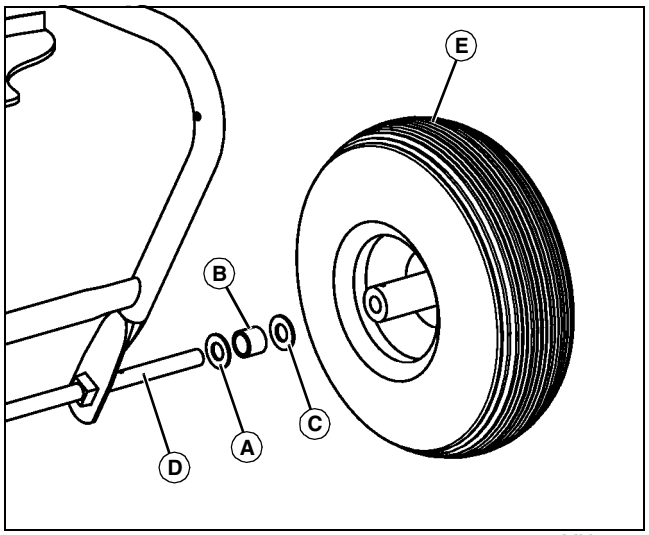

MX46612

1. Install a 5/8 in. metal washer (A), axle spacer (B), and a second 5/8 in. metal washer (C) on the drive side of the axle (D). Slide wheel (E) onto axle. Repeat procedure on opposite side.

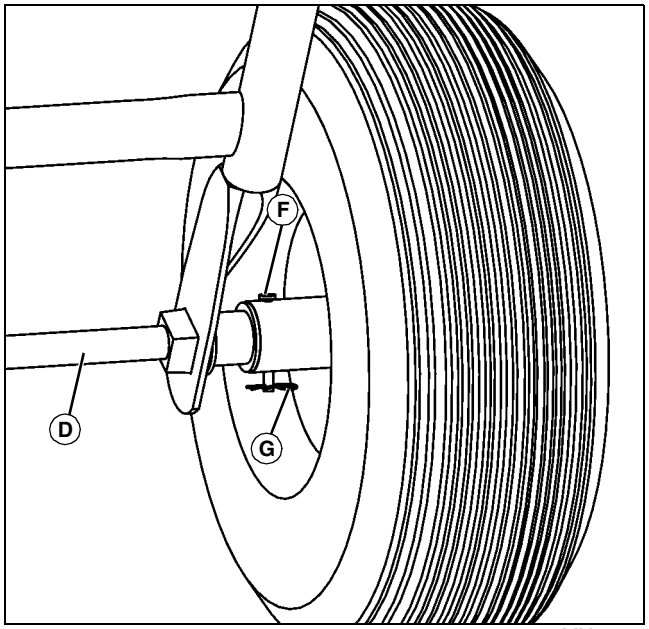

MX46613

2. On the drive side of the axle (D), insert the small clevis pin (F) through the holes in the wheel hub and axle. Secure small clevis pin with small spring locking pin (G).

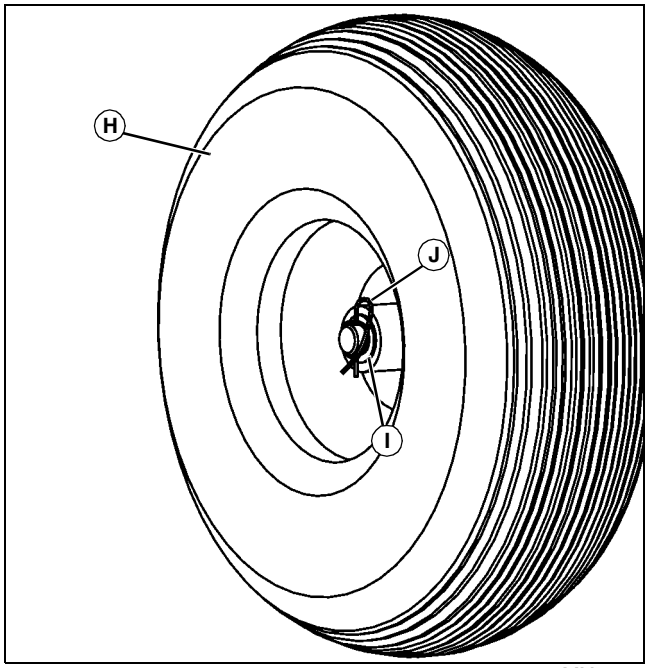

MX46614

3. On the idle side of the axle, slide a second wheel (H) all the way onto the axle until the outer hole in axle shows. Install wheel washer (I), and secure wheel to axle using the locking clip (J).

Install Hopper

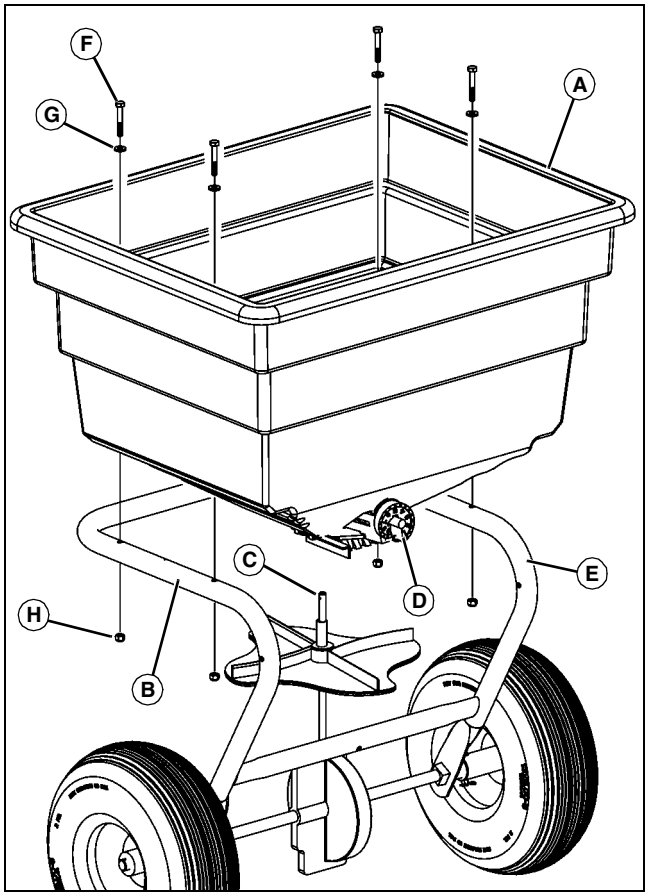

MX46622

1. Position hopper (A) onto frame (B) with center hole in bottom of hopper through spinner shaft (C). Install so rate dial (D) (along with curved part of frame (E)) is facing towards front, as shown.

2. Install four 1/4 x 1-3/4 in. bolts (F) with four 1/4 in. nylon washers (G) from the inside of the hopper through the frame.

3. Install four 1/4 in. locknuts (H) from bottom. Tighten all hardware.

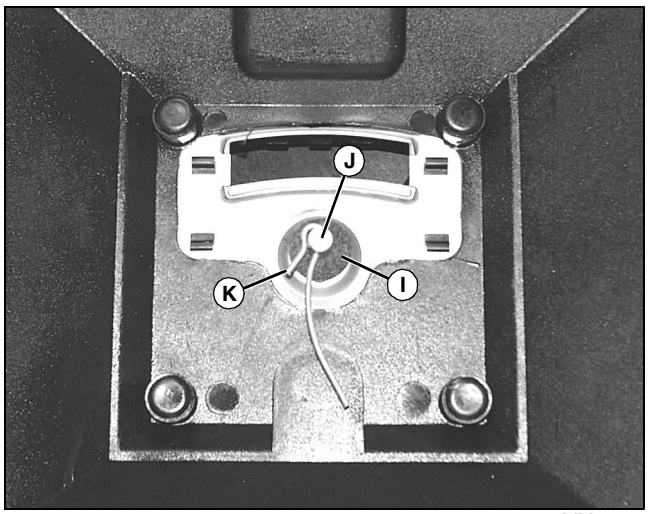

MX40565

4. Slide felt washer (I) onto spinner shaft (J).

5. Install agitator (K) by sliding through hole in top of spinner shaft as shown.

Install Tow Bar

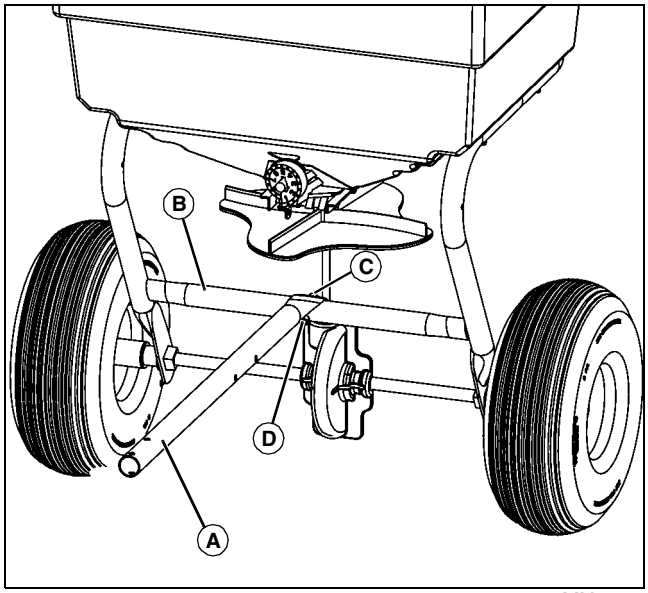

MX46623

1. Position tow bar (A) over frame (B).

2. Install 1/4 x 1-3/4 in. bolt (C) through tow bar and frame support and install locknut (D).

Install Hitch Plates

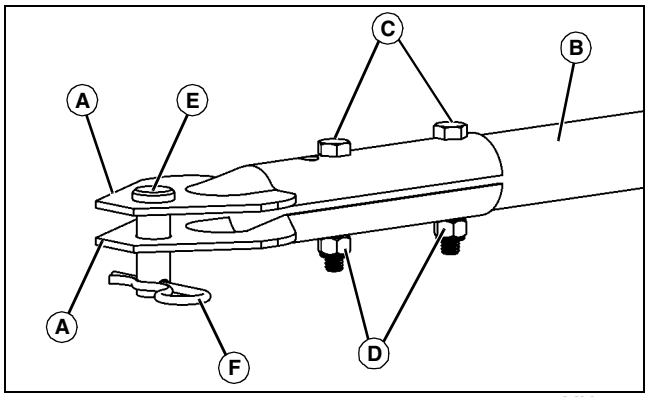

MX46624

1. Fasten both sides of hitch plate (A) to tow bar (B) with 1/4 x 1-3/4 in. bolts (C) with 1/4 in. locknuts (D).

2. Install large hitch pin (E) with large spring locking pin (F).

Install On / Off Control Lever

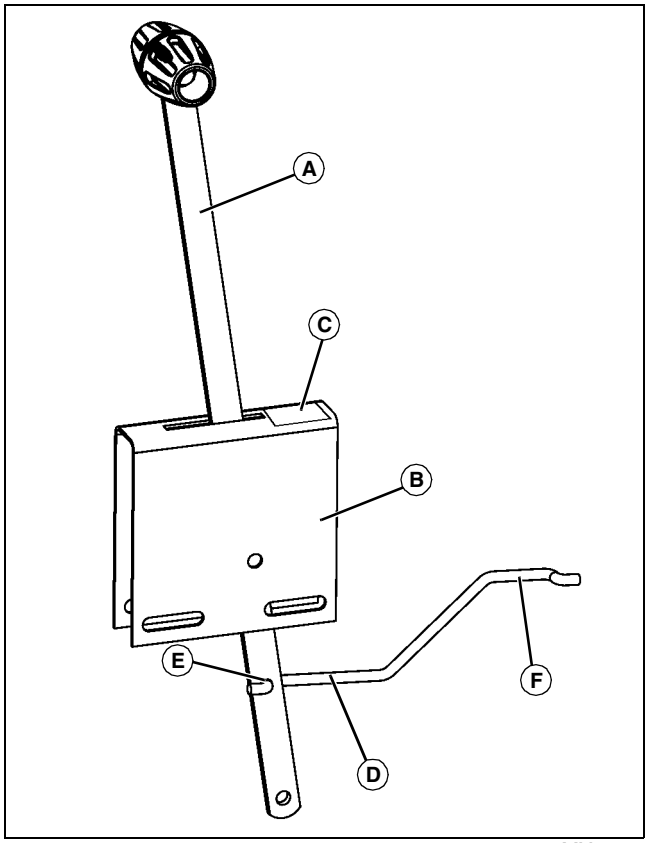

MX46625

1. Install On / Off control lever (A) into U-shaped bracket (B), with bracket end with label (C) facing toward hopper.

2. Install longer end (D) of linkage into hole (E) of handle. (Shorter end (F) should be faced upward and toward hopper, as shown.)

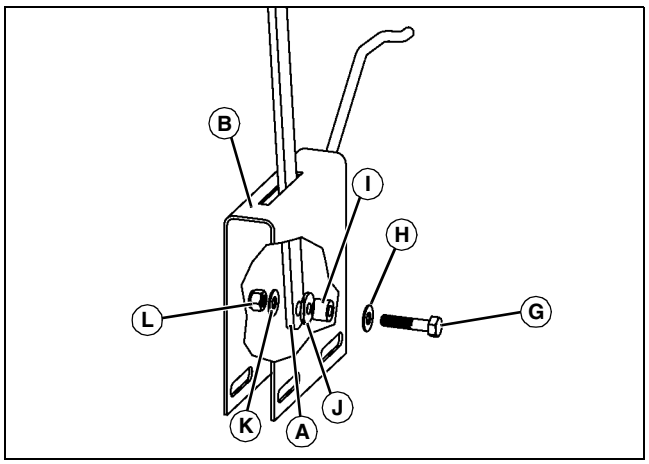

MX46626

3. Install 1/4 x 1-1/4 in. bolt (G) and 1/4 in. washer (H) through U-shaped bracket (B), 3/8 in. thick nylon spacer (I), 1/4 in. thick nylon washer (J), control lever (A), additional 1/4 in. washer (K), with 1/4 in. locknut (L) to secure assembly.

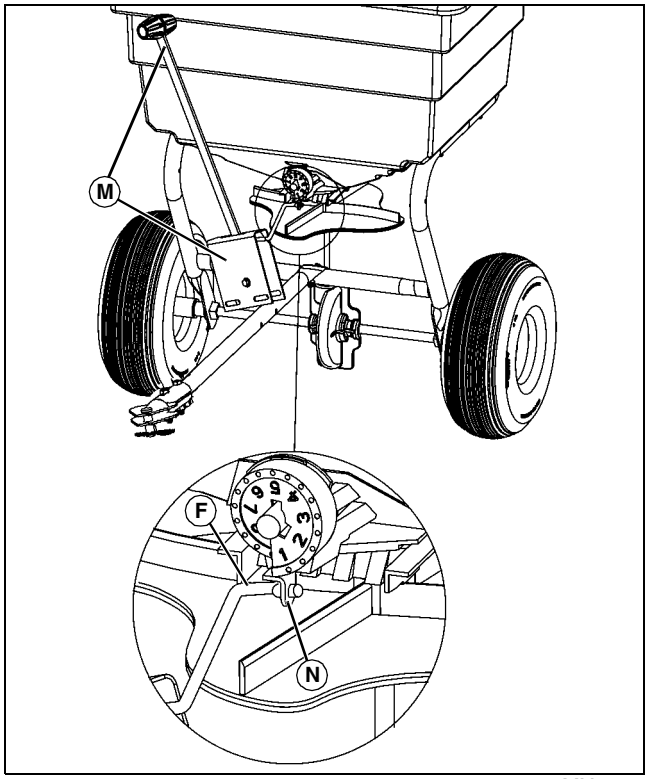

MX46627

4. Raise control lever assembly (M) near spreader, and install shorter end (F) of linkage to dial setting bracket (N).

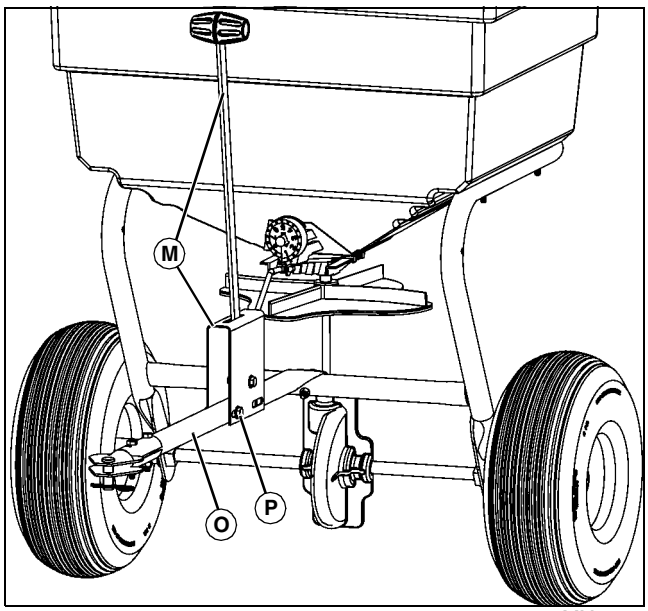

MX46628

5. Install front of control lever assembly (M) onto tow bar (O) with 1/4 x 1-3/4 in. bolt (P), 1/4 in. washer (one on each side), and 1/4 in. locknut. Do not tighten locknut at this time.

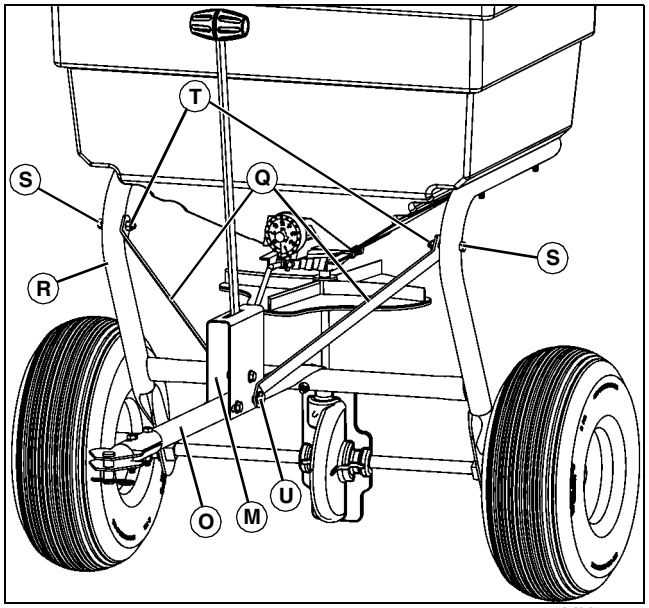

MX46629

6. Fasten both frame braces (Q) to the frame (R) with 1/4 x 1-3/4 in. bolts (S) with 1/4 in. metal washers (one on each side) and 1/4 in. locknuts (T).

7. Attach both frame braces (Q) to tow bar (O) and control lever assembly (M) with 1/4 x 2 in. bolt (U) with 1/4 in. metal washers (one on each side) and 1/4 in. locknuts. Do not tighten locknuts at this time.

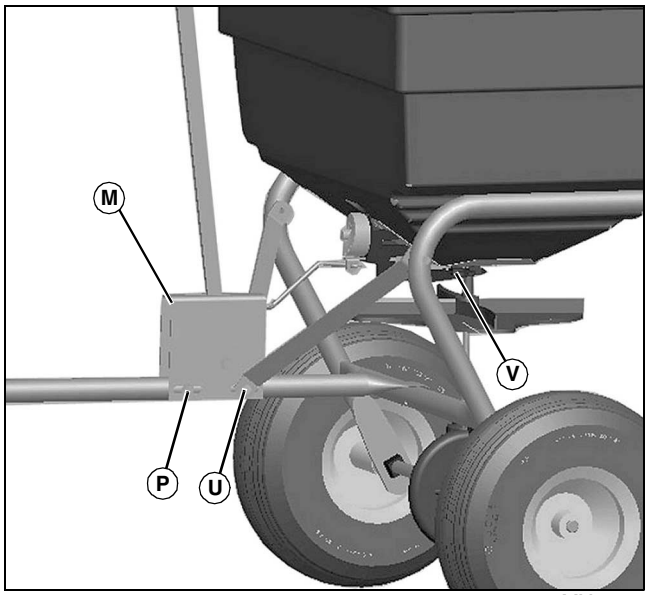

MX46659

8. Center control lever assembly (M) within slotted holes on U-shaped bracket, and tighten locknuts on bolts (P) and (U).

9. Check to make sure control lever fully closes and opens the rate gate (V). If it does not, loosen locknuts on bolts (P) and (U) and adjust forward or reverse on slotted holes as necessary. Tighten locknuts back onto bolts.

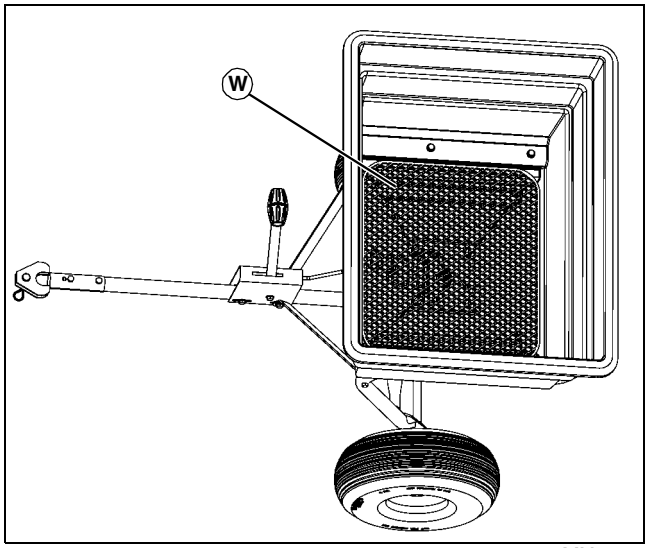

MX46630

10. Install screen (W) in the hopper.

Installing

Installing the Spreader

1. Park machine safely. See “Parking Safely” in Safety section.

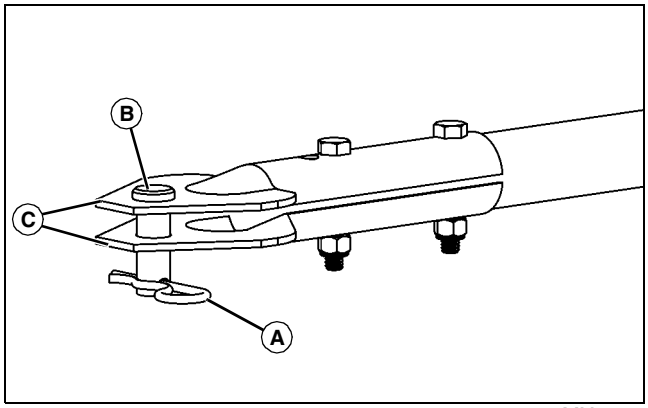

MX46624

2. Remove spring locking pin (A) and hitch pin (B) from hitch clevis (C) of spreader.

3. Pull spreader forward and position hitch clevis to straddle machine rear hitch plate or drawbar (not shown). Align all hitch pin holes, then install hitch pin down through hitch clevis and machine hitch, securing with spring locking pin.

Removing and Storing

Removing the Spreader

1. Park machine safely. See “Parking Safely” in the Safety section.

2. Remove all materials from the hopper before removing spreader from machine.

CAUTION: Avoid injury! Keep hands, feet and other body parts away from under drawbar.

3. Remove 1/8 in. spring locking pin from hitch pin.

4. Hold spreader tow tube to remove pressure from hitch pin, then remove hitch pin from hitch clevis and rear hitch plate or drawbar on machine.

5. Pull or push spreader backward to disengage hitch clevis from machine hitch, install hitch pin in hitch clevis for storage and secure with 1/8 in. spring locking pin.

Storing Spreader

Placing into Storage

IMPORTANT: Avoid damage! Never leave fertilizer in the hopper. Fertilizer draws moisture, forms clumps, causes unnecessary rusting and deterioration of spreader, and may jam controls and other moving parts. Salt residue is especially corrosive. Clean and oil spreader immediately after each use.

1. Thoroughly clean and lubricate spreader before storing. (see Service section.)

2. Apply touchup paint to scratches to prevent rust.

3. Inflate tires to 30 psi (2 bar) (207 kPa) maximum.

4. Store spreader in an out-of-the-way place. Spreader can be tipped upright or hung to remove weight from tires/wheels. Do not use spreader as a shelf. Placing weight on spreader can distort tires/wheels over a period of time.

Removing from Storage

1. Inflate tires to 30 psi (2 bar) (207 kPa) maximum.

2. Perform all lubrication procedures as shown in the Service section.

3. Check and adjust on/off control.

4. Review Safety and Operating sections of this manual

Storing

The spreader can be tipped upright and stored against a wall using less space:

1. Remove any loose material from hopper and fan using a brush and garden hose. The spreader should be clean and dry before storing.

2. Roll spreader to desired storage area, lift hitch clevis to pivot spreader to vertical position.

Operating

Before Operating the Spreader

1. Inflate tires to 30 psi (2 bar) (207 kPa) maximum.

2. Check bushings and bearing surfaces for proper lubrication (See Service section).

3. Be sure controls operate smoothly and spreader wheels turn freely.

4. Before filling hopper, practice spreading. Become accustomed to operating the on/off control lever while spreader is in motion.

On / Off Control Lever

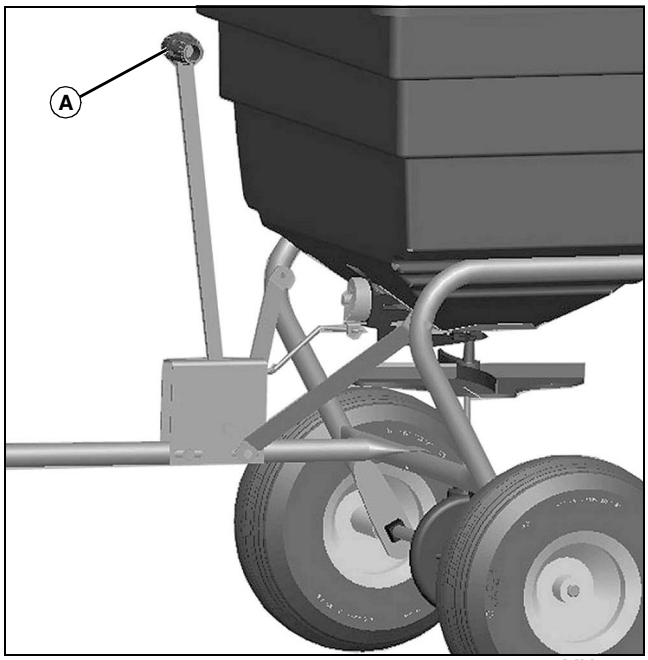

MX46659

1. Use On / Off control lever (A) to open and close hopper gate while spreader is in motion. This starts and stops material flow.

2. Move control lever towards spreader to open flow gate.

3. Move control lever away from spreader to close flow gate.

Using Flow Control Dial

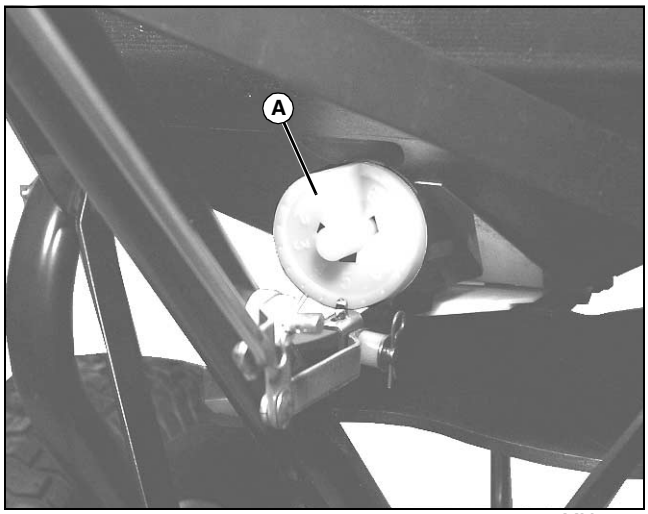

MX40449

Flow control dial (A) rotates to adjust the opening size in hopper bottom. Dial has nine numbers with ten positions between each number for fine adjustment. Small numbers provide the smallest opening.

Turn dial to adjust for desired application flow.

Determining Application Flow Setting

1. Check material manufacturer's container for recommended application flow and setting for John Deere spreaders. If no recommendation is found for John Deere spreaders, use setting for similar type spreaders sold by other companies.

2. Use application flow setting charts when spreading grass seed or when material size and desired coverage is known, but no setting is recommended by the material manufacturer.

Understanding Full and Half Flow Settings

Twice Over — 1/2 Flow	
Full Flow Once Over	Half Flow Twice Over
2.0	1.5
2.5	2.0
3.0	2.25
3.5	3.0
4.0	3.5
4.5	3.9
5.0	4.2
5.5	4.7
6.0	5.0
6.5	5.3
7.0	5.7
7.5	5.8
8.0	6.0
8.5	6.5
9.0	7.1

MX40418

"Full Flow" setting is used when single pass (once over) operation is planned.

"Half Flow" setting is used for two pass (twice over) operation and improved coverage.

NOTE: Half Flow is a proportional reduction of Full Flow not one-half of Full Flow. For half flow application, set flow control dial according to "Half Flow" value shown in appropriate table. Do not set flow dial at half the recommended full flow value.

Filling the Spreader

1. Attach hitch to tractor/mower with hitch pin. Fasten with spring pin.

CAUTION: Avoid injury! Chemicals can be dangerous. Avoid injury to operator or bystanders:

- **Read chemical container label for handling instructions. A Material Safety Data Sheet (MSDS) should be supplied by the chemical dealer and provides proper safety information.**
- **Wear proper clothing and safety equipment while handling or applying chemicals.**
- **Prohibit all smoking, drinking, and eating around chemicals.**

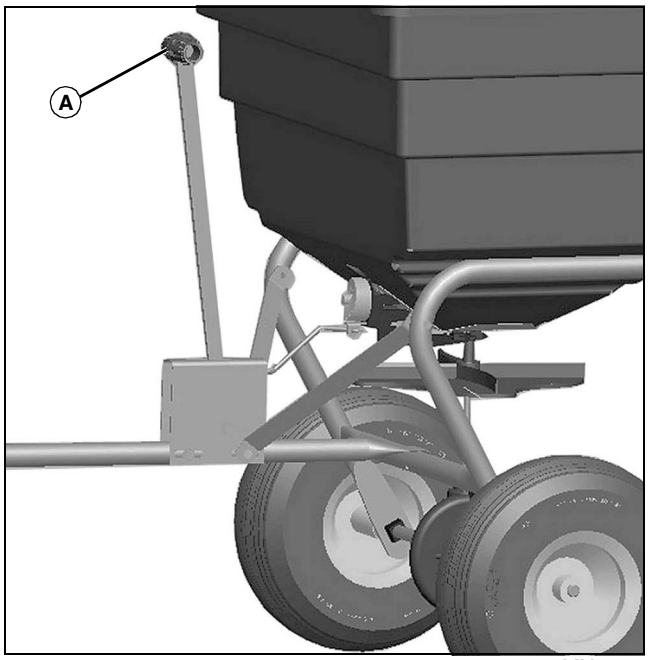

MX46659

2. Use On / Off control lever (A) to close product gate at hopper bottom.

NOTE: Fill spreader on a flat, level surface. Spreader may be unstable when fully loaded on an incline. Fill spreader according to manufacturer's instructions only. Overfilling may cause instability or damage to the spreader.

3. To avoid material loss, fill spreader on a sidewalk, driveway, plastic sheet or cardboard.

Adjusting Spread Pattern

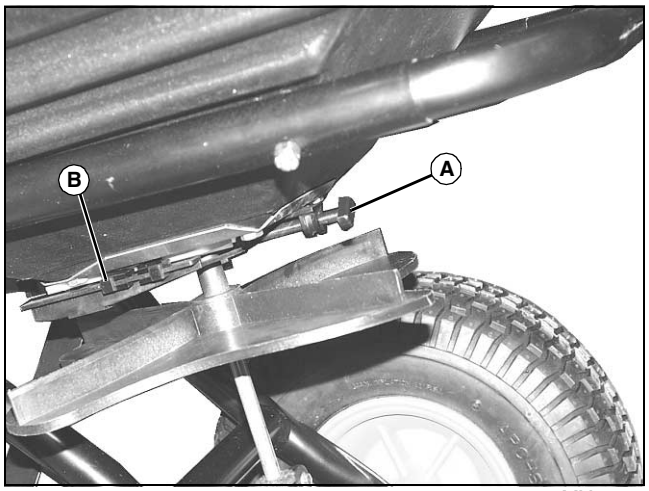

MX40421

Adjusting knob (A) moves diffuser plate (B) forward and backward to center spread pattern and reduce side-throw (or skewing).

NOTE: Spread pattern can be affected by many variables such as humidity, temperature, wind, spreader condition, speed of travel, material size, and weight. Proper adjustment will minimize spread pattern skewing and uneven coverage.

Many variables can affect the spreading pattern:

- Product size, weight, shape, surface finish
- Spreading rate (light, medium, heavy)
- Weather conditions
- Operating speed
- Tilting of spreader
- Condition of spreader and spreader spinner

Because of these variables, the diffuser plate must be set for each type of application. Use the following procedure when setting spread pattern:

NOTE: This adjustment is very sensitive. Turning diffuser knob (A) just a little will result in drastic change to the spread pattern.

1. On a flat, bare surface such as a paved driveway, operate the spreader and observe the spreading pattern. If spreading pattern is centered around spreader, do not adjust diffuser.

2. If spreading pattern is not centered around spreader, adjust as follows and retest:

NOTE: Adjusting spread pattern will not change the width of spread.

Never adjust so the diffuser plate splits the material flow to both center and outside of spreader. (Knob centered between full clockwise and full counterclockwise.)

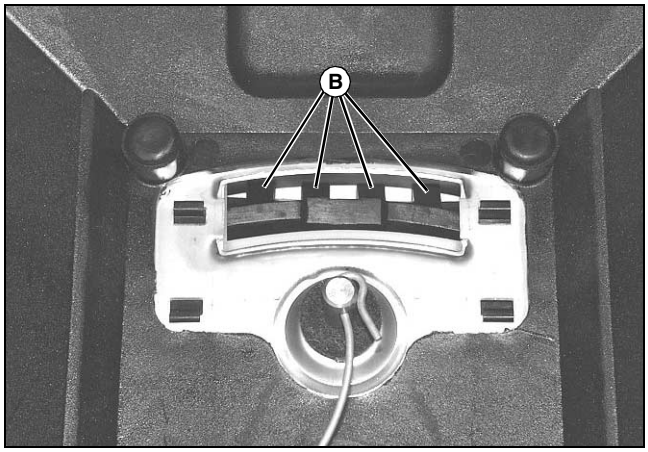

MX40450

If spreading is long to the left of center, turn diffuser knob counterclockwise all the way; then turn knob clockwise until edge of diffuser plate (B) directs material slightly to outside of spreader as it falls on the spinner and test pattern is centered.

If spreading is long to the right of center, turn diffuse knob clockwise all the way; then turn knob counterclockwise until edge of plate directs material slightly to center of spreader as it falls on the spinner. Continue to turn knob in small increments until test pattern is centered.

Operating Tips for Uniform Spreading

1. Keep spinner blades clean. A buildup of material on the spinner blades can cause uneven spreading.

2. Use on/off control to open and close product gate only when spreader is in motion. Close product gate as you enter turn-around areas.

3. Maintain even, normal travel speed of 3 mph/264 fpm (4.8 kph/80 meters per min). Faster travel throws material further for a wide spread pattern and lighter coverage. Slower travel spreads a narrow pattern with heavier coverage.

4. Travel in straight rows. Keep your eyes on the far end of the area to keep spreader in alignment with previous pass.

NOTE: Spreader tapers the spreading edge, which allows you to operate at approximately spreading widths. Extra material can be spread under trees and other high feeding areas without showing the spreading edges.

Spreading the Material

Two methods of spreading the material, Dual Pass and Single Pass are described below:

Dual Pass Coverage - (Preferred Method)

NOTE: This method is also known as the "Half Flow" method, which consists of making two passes in cross directions with flow control dial set at a half flow setting. This method provides the most complete coverage while correcting for operation or flow errors made with a single pass.

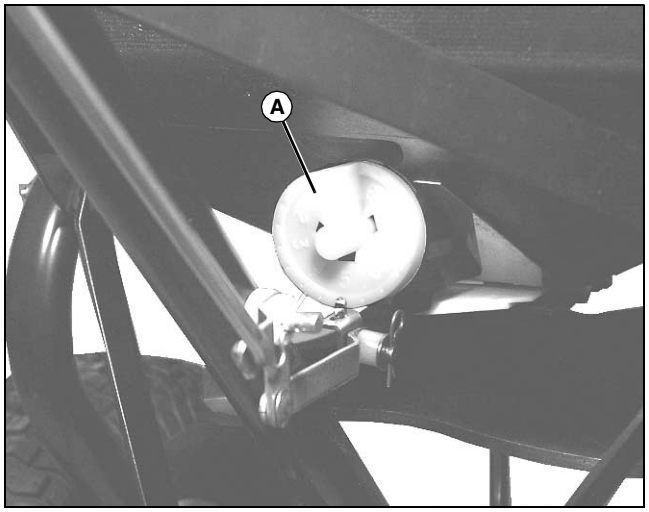

MX40449

1. Set flow control dial (A) to "Half Flow" setting described in "Understanding Full and Half Flow".

NOTE: "Half Flow" is a proportional reduction of "Full Flow", not one-half of "Full Flow". See Flow Setting Tables.

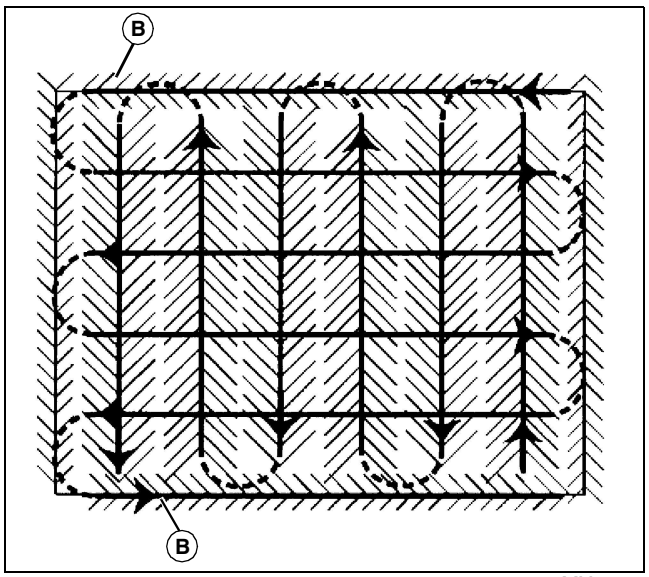

MX40452

2. Spread header strips (B) at each end of area. This allows a turn-around area to align spreader for next pass.

3. Make passes between header strips at each end of area. (Refer to "Keys to Uniform Spreading" covered previously in manual.) (See center illustration.)

4. Repeat steps two and three using passes in cross direction to those used previously. (See bottom illustration.)

Single Pass Coverage

NOTE: This is also known as the "Full Flow" method, which consists of making a single pass over area with flow control dial set at full flow setting.

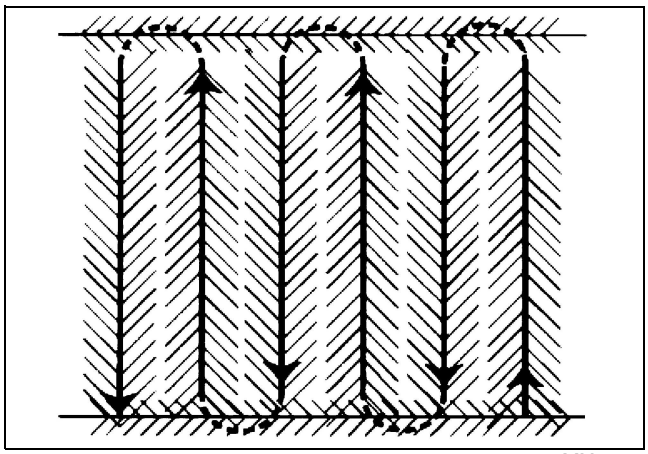

MX40451

1. Set flow control dial to "Full Flow" setting (see flow setting tables earlier in this manual.).

2. Perform steps two and three under "Dual Pass Coverage".

IMPORTANT: Avoid damage! Never leave fertilizer in the hopper. Fertilizer draws moisture, forms clumps, causes unnecessary rusting and deterioration of spreader, and may jam controls and other moving parts. Salt residue is especially corrosive. Clean and oil spreader immediately after each use.

Spreading Ice Meltt

NOTE: Use higher flow settings (5 - 9) for wider product opening when spreading ice melt.

1. Install agitator to break up clumps

2. Starting with flow setting at 5, make a trial pass over the spreading area and check coverage. Adjust flow setting up to improve coverage or down to reduce coverage.

IMPORTANT: Avoid damage! Clean and lubricate axle bearings after spreading ice melt to avoid damage to bearings.

3. After spreading, be sure to thoroughly rinse ice melt dust from all surfaces, as ice melt is highly corrosive.

Cleaning and Lubricating after Each Use

Clean and oil spreader immediately after each use. Choose one of the following methods:

• Wash, rinse and dry spreader. Drying takes time since moisture trapped in bearing areas is slow to drain or evaporate.

• Wipe spreader thoroughly with an oily cloth.

CAUTION: Avoid injury! Compressed air can cause debris to fly a long distance.

- **Clear work area of bystanders.**
- **Wear eye protection when using compressed air for cleaning purposes.**
- **Reduce compressed air pressure to 210 kPa (30 psi).**

• Blow off spreader with compressed air. (Keep spreader dry.)

Above methods are listed in order of preference. A good oil wiping or dry cleaning is preferable to poor washing and drying. It is almost impossible for rust and corrosion to form on a clean, dry, oiled surface.

When spreader is completely dry, lubricate all moving parts, especially spinner drive, hopper bottom, wheel bushings and gears. See Service Section for procedures.

Service

Maintenance Tips

• The key to years of trouble-free service is to keep your spreader clean and dry.

• Never allow material to remain in hopper for extended periods of time.

• Should rust develop, sand lightly and then paint area with enamel.

• Periodically check all fasteners for tightness.

• Rinse/dry inside and outside of spreader after each use. Move flow control as you rinse, to avoid build up of material.

Lubrication Intervals

Under normal operating conditions, lubricate spreader three-to-four times a year. Lubricate more often if frequently operated under adverse conditions.

Recommended Lubricants

Use John Deere Multi-Purpose Lithium Grease

Lubricate Bushings and Bearing Surfaces

Apply John Deere Aerosol Silicone Spray Lubricant to:

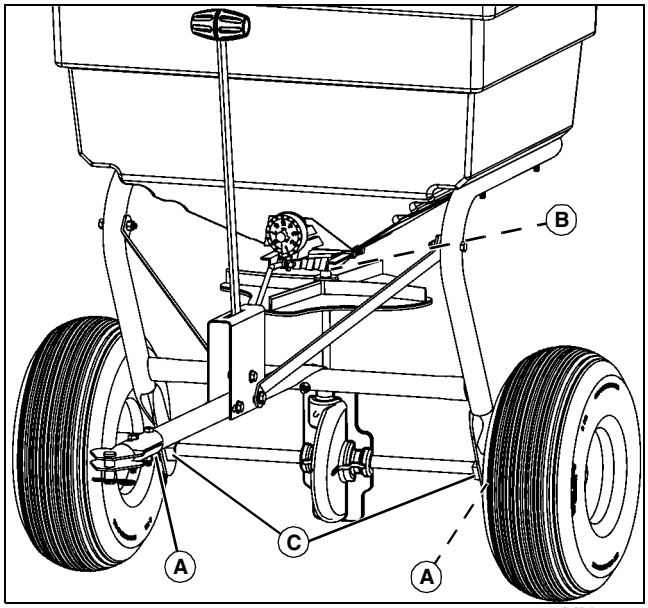

MX46629

• Axle/Frame bushings (A) (remove and wipe)

• Hopper bottom bushing (B)

• Idler wheel hub (C) (or bushings—if equipped).

Lubricate Drive Gears

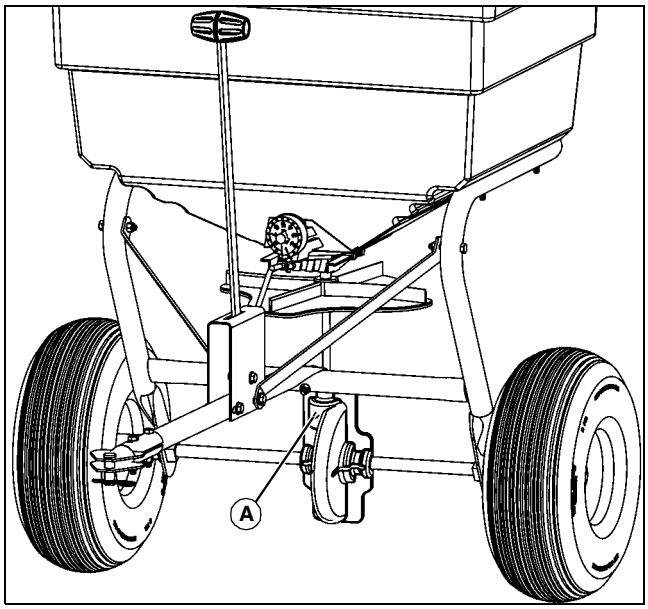

MX46629

1. Lubricate gearbox by applying 3-4 shots of grease into grease fitting (A).

Specifications

125 lb Spreader

Model Number LP25353

Capacity:

Weight. . . . . 56.6 kg (125 lb)

Loaded Weight . . . . . 74.8 kg (165 lb)
Volume 70792 cm3 (4320 in.3)

Tires:
Pneumatic . . . . . 13 x 5 NHS 2-Ply Rating
Inflation Pressure . . . . . 207 kPa (2 bar) (30 psi)

Hopper . . . . . Polyethylene

175 lb Spreader

Model Number LP25354

Capacity:
Weight . . . . . 79.3 kg (175 lb)
Loaded Weight . . . . . 97.5 kg (215 lb)
Volume 99108 cm3 (6048 in.3)

Tires:
Pneumatic . . . . . 13 x 5 NHS 2-Ply Rating
Inflation Pressure . . . . . 207 kPa (2 bar) (30 psi)

Hopper . . . . . Polyethylene

Application Flow Settings (By Material Size and Coverage)

Material	Particle Size	Lbs. per 1000 Sq. Ft.	Full Flow Once Over	Half Flow Twice Over
Large Heavy Pellets		2.00 4.00 6.00	3.8 4.9 5.9	3.3 4.1 4.9
Medium Pellets and Granules		2.00 4.00 6.00	3.5 4.2 5.2	3.0 3.8 4.5
Nitrogen Pellets — Medium Size		1.00 2.00 3.00	3.5 4.2 4.7	3.0 3.7 4.0
Small Pellets		2.00 4.00 6.00	3.0 4.2 4.5	2.2 3.7 4.0
Mixed Fines		2.00 4.00 6.00	3.7 4.7 5.2	3.2 4.1 4.5
Fines		1.00 2.00 3.00	3.6 4.0 4.2	3.1 3.5 3.7

MX40419

NOTE: Use "Full Flow" setting when single pass (once over) operation is planned. Use "Half Flow" setting for two pass (twice over) operation and improved coverage.

Grass Seed Flow Setting

Seed Type	Lbs. per 1000 Sq. Ft. Coverage	Dial Settings: Full Flow Once Over	Dial Settings: Half Flow Twice Over	Spread Width (In Feet)
Bent Grass or Red Top	0.50 1.00 2.00	1.25 2.00 2.50		4 4 4
Park, Merion, Delta, or Kentucky Bluegrass	0.50 1.00 2.00	2.50 3.00 3.50		4 4 4
Hulled Bermuda	2.00 3.00 4.00	2.75 3.00 3.25	2.25 2.50 2.75	6 6 6
Mixtures (including coarse seed)	2.00 4.00 6.00	6.00 6.50 7.00		6 6 6
Rye Grasses and Tall Fescue	2.00 4.00 6.00	6.00 7.00 7.75		6 6 6
Dichondra	0.25 0.50 0.75	1.90 2.10 2.50		8 8 8
Pensacola Bahia	4.00 5.00 6.00	4.50 4.75 5.00	3.75 4.00 4.25	7 7 7

MX40420

NOTE: Use "Full Flow" setting when single pass (once over) operation is planned. Use "Half Flow" setting for two pass (twice over) operation and improved coverage. Spread width is based on normal (brisk) operating speed of 2.5 miles-per-hour/220 fpm (4.8 kph/80 meters per min.).

Getting Quality Service

John Deere Quality Continues with Quality Service

John Deere provides a process to handle your questions or problems, should they arise, to ensure that product quality continues with quality parts and service support.

Follow the steps below to get answers to any questions you may have about your product.

1. Refer to your attachment and machine operator manuals.

2. In North America or Canada, call John Deere Special Services at 1-866-218-8622 and provide product serial number (if available) and model number.

JOHN DEERE
WORLDWIDE COMMERCIAL & CONSUMER EQUIPMENT DIVISION

Tow Behind Spreaders
LP25353, LP25354

OMM162995 H0

LIVRET D'ENTRETIEN

JOHN DEERE

Instruction d'origine

Toutes les informations, illustrations et caractéristiques contenues dans la présente publication sont à jour au moment de la mise sous presse, le constructeur se réservant le droit d'apporter sans notification toute modification jugée appropriée.
COPYRIGHT© 2010
Deere & Co.
John Deere Worldwide Commercial and Consumer Equipment Division
Tous droits réservés
Éditions précédentes
COPYRIGHT©

Version nord-américaine
Imprimé aux États-Unis

INTRODUCTION

Table des matières

Introduction 1
Numéros d'identification du produit 1
Sécurité 1
Montage 2
Installation 7
Dépose 7
Fonctionnement 8
Entretien 12
Caractéristiques 13
Obtention d'un entretien de qualité 15

Introduction

Emploi du livret d’entretien

Lire ce livret d’entretien dans son entier, en particulier les informations relatives à la sécurité, avant d’utiliser la machine.

Ce livret est une pièce importante de la machine. Garder les livrets dans un endroit commode et d’accès facile.

Utiliser les informations sur le fonctionnement et la sécurité du livret d'entretien de l'outil et du livret d'entretien de la machine pour utiliser et entretenir l'outil correctement et en toute sécurité.

Si le livret de l’outil comporte une section appelée Préparation de la machine, cela signifie qu’un certain nombre de préparatifs doivent être effectués sur le tracteur ou le véhicule avant l’installation de l’outil. Les sections Montage et Installation de ce livret fournissent des informations sur le montage et l’installation de l’outil sur le tracteur ou le véhicule. Consulter la section Entretien avant d'effectuer les réglages nécessaires et l'entretien de routine de l'outil.

Pour toutes questions ou inquiétude relatives au montage, à l’installation ou au fonctionnement de cet outil, consulter un concessionnaire John Deere local ou appeler John Deere Special Services au 1-866-218-8622 pour assistance.

Numéros d'identification du produit

Compatibilité du produit

L’épandeur s’utilise en association avec les tracteurs de pelouse et les tracteurs de jardin.

Sécurité

Lire la section Sécurité dans le livret d’entretien

Lire les consignes générales de sécurité, à suivre lors du fonctionnement, contenues dans le livret d'entretien pour toute information supplémentaire quant à la sécurité.

Travail en toute sécurité

• Cet outil est conçu pour l’entretien des pelouses et les applications domestiques. Ne pas remorquer derrière un véhicule sur la voie publique ou à haute vitesse. Ne pas remorquer à des vitesses supérieures à la vitesse de remorquage maximum recommandée.

• La vitesse de remorquage doit toujours être suffisamment lente pour conserver le contrôle de la machine. Avancer lentement sur des terrains accidentés.

• Ne pas permettre aux enfants ou à des personnes non qualifiées d'utiliser la machine.

• Ne laisser personne, particulièrement les enfants, monter sur la machine ou l'outil. Les passagers risquent d'être blessés, heurtés par des objets ou projetés hors de la machine. De plus, les passagers limitent le champ de vision du conducteur et rendent la conduite dangereuse.

• Vérifier le fonctionnement des freins de la machine avant toute utilisation. Effectuer le réglage ou l’entretien des freins au besoin.

• Maintenir tous les écrous et les vis serrés pour s'assurer que l'équipement est prêt à fonctionner en toute sécurité.

• Veiller à ce que toutes les pièces soient en bon état et installées correctement. Réparer immédiatement tout dommage. Remplacer les pièces usées ou détériorées. Remplacer tout autocollant de sécurité ou

d'instruction usé ou endommagé.

• Ne pas apporter de modifications à la machine ou aux dispositifs de sécurité. Toute modification non autorisée apportée à la machine ou à l'outil risque d'affecter son fonctionnement et d'en compromettre la sécurité.

• Bien ancrer toutes les charges pour éviter qu'elles ne tombent.

• Pour un déplacement et un déchargement du bac en toute sécurité, répartir uniformément la charge.

• Ne pas limiter le champ de vision de l'opérateur lors de l'utilisation de la machine.

Remorquage de charges en toute sécurité

• La distance de freinage augmente avec la vitesse et le poids de la charge tractée. Rouler doucement et prévoir un délai et une distance supplémentaires pour s'arrêter.

• Le poids remorqué total ne doit pas dépasser les limites indiquées dans le livret d'entretien du véhicule de remorquage.

• Une charge remorquée excessive peut provoquer une perte de traction ou une perte du contrôle dans les pentes. Réduire la charge remorquée lors du fonctionnement dans les pentes.

• Ne jamais autoriser des enfants ou à tout autre tiers dans ou sur un équipement tracté.

• N'utiliser que des attelages homologués. Ne procéder au remorquage qu'avec une machine équipée d'un attelage conçu pour le remorquage. Attacher l'outil remorqué uniquement au point d'attelage homologué.

• Suivre les recommandations du fabricant concernant les limites de poids pour l'outil remorqué et le remorquage en pente. Utiliser des contrepoids ou des masses d'alourdissement selon les recommandations du livret d'entretien de la machine.

• Ne pas prendre de virages serrés. Faire preuve de prudence supplémentaire dans les virages ou pour une utilisation dans des conditions de sol défavorables. Faire preuve de prudence en marche arrière.

• Dans les descentes, ne pas mettre la machine au point mort ou en roue libre.

Protection des tiers

• Ne laisser personne s'approcher lorsque l'outil remorqué fonctionne.

• Avant de faire marche arrière avec l'outil, regarder attentivement derrière ce dernier et vérifier qu'il n'y a personne.

Ne pas transporter de passagers sur l'outil lors du remorquage.

Ne pas transporter de passagers sur l'outil lors du remorquage.

Les passagers peuvent être blessés par des objets projetés ou être eux-mêmes projetés hors de l'outil remorqué lors de démarrages, d'arrêts ou de virages brusques.

Les passagers gênent la visibilité de l'opérateur et rendent le fonctionnement de l'outil dangereux.

Ne pas laisser monter de passagers sur le support d'attelage.

Prévention des blessures par la barre d'attelage

Avant de déconnecter l'outil de la plaque d'attelage de la machine :

• Décharger l'outil.

• Arrêter l'outil sur une surface plate.

• Arrêter le moteur de la machine.

• Serrer le frein de stationnement de la machine.

• Caler les roues de l'outil.

• Ne pas mettre les mains, les pieds ou d'autres parties du corps sous la barre d'attelage.

Montage

Identification des pièces

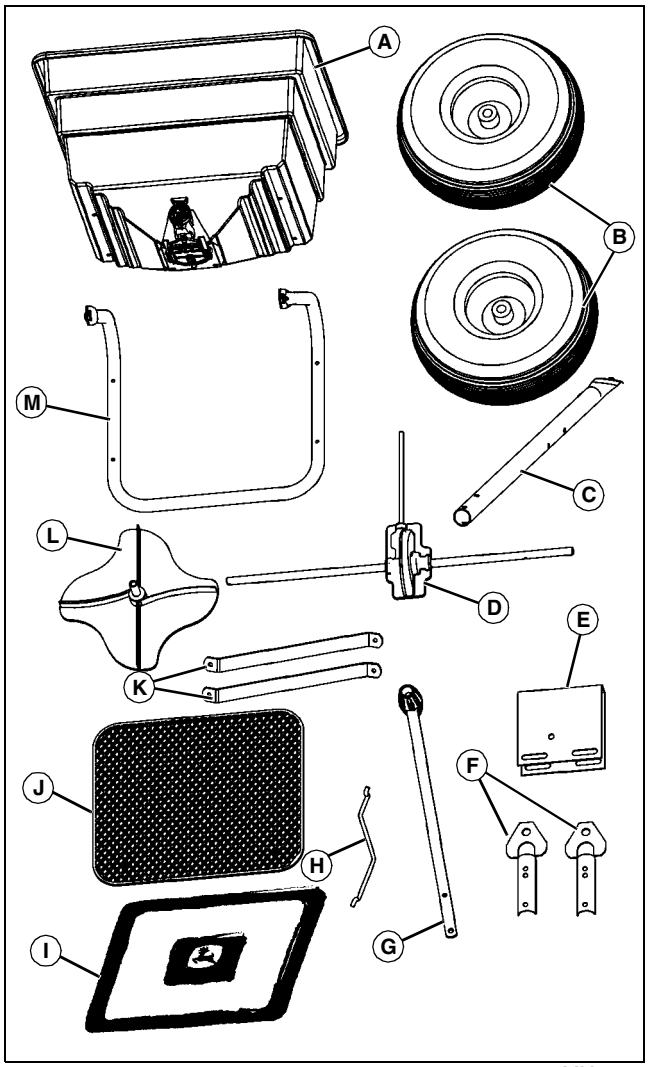

MX46660

A- Trémie
B- Roue (2)
C- Barre de remorquage
D- Ensemble essieu/carter d'engrenage
E- Support en U
F- Plaque d'attelage (2)
G- Levier de commande de marche/d'arrêt
H- Tige
I - Couvercle
J - Crépine
K- Renfort de châssis (2)
L - Disque

M- Châssis

Sachet de pièces

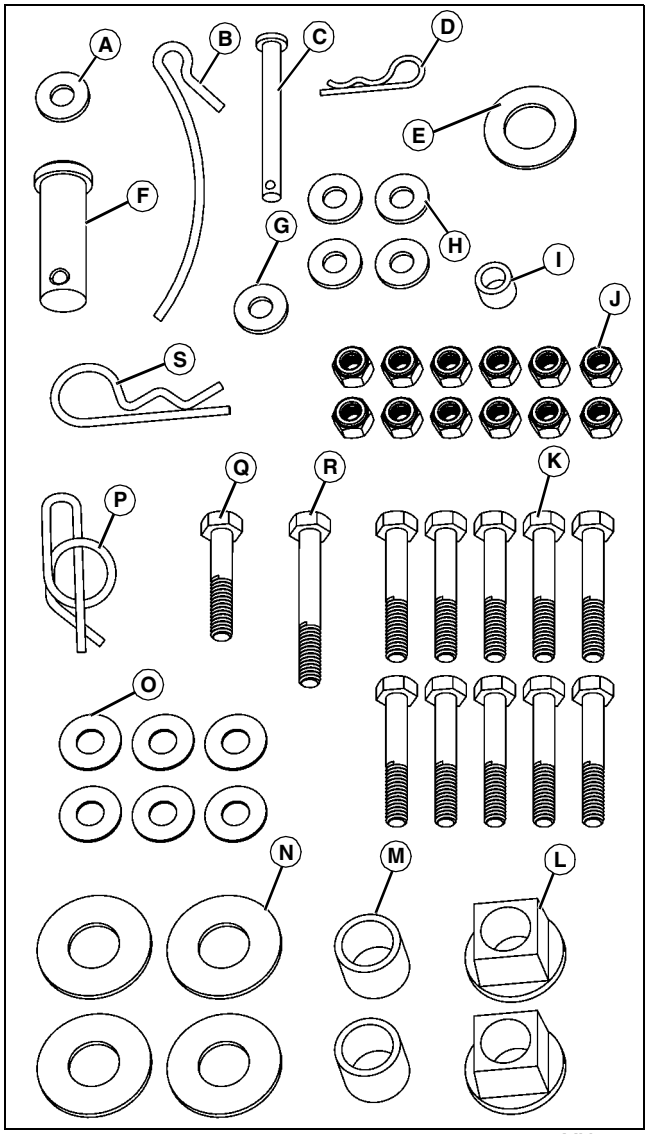

MX46661

Description	Qté
Rondelle de feutre (A)	1
Agitateur (B)	1
Petit axe de chape (C)	1
Petite goupille-ressort (D)	1
Rondelle de roue (E)	4
Grande axe de chape (F)	1
Rondelle de 1/4 po d'épaisseur (de nylon) (G)	1
Rondelle de 1/4 po de nylon (H)	4
Entretoise de 3/4 po d'épaisseur (de nylon) (I)	1
Contre-écrou de 1/4 po (J)	12

Description	Qté
Vis de 1/4 x 1-3/4 po (K)	10
Bague d'essieu (L)	2
Entretoise d'essieu (M)	2
Rondelle métallique de 5/8 po (N)	4
Rondelle métallique de 1/4 po (O)	6
Attache de verrouillage (P)	1
Vis de 1/4 x 1-1/4 po (Q)	1
Vis de 1/4 x 2 po (R)	1
Grande goupille-ressort (S)	1

Pose de l'essieu

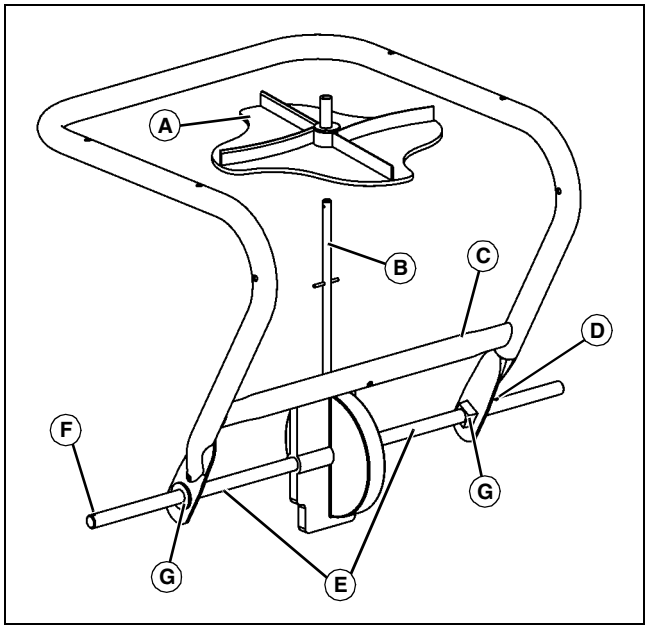

MX46611

1. Installer le disque (A) sur l'arbre de rotation (B).

2. Poser le châssis (C) sur sa face arrière comme illustré.

3. Installer l'essieu (E) sur le châssis (C) de manière à ce que l'orifice (D) de l'essieu (E) soit le plus à droite possible et l'orifice extérieur (F) à gauche.

4. Installer les bagues (G) de l'essieu aux deux extrémités de l'essieu de sorte que le collier des bagues soit à l'extérieur du châssis.

Montage des roues

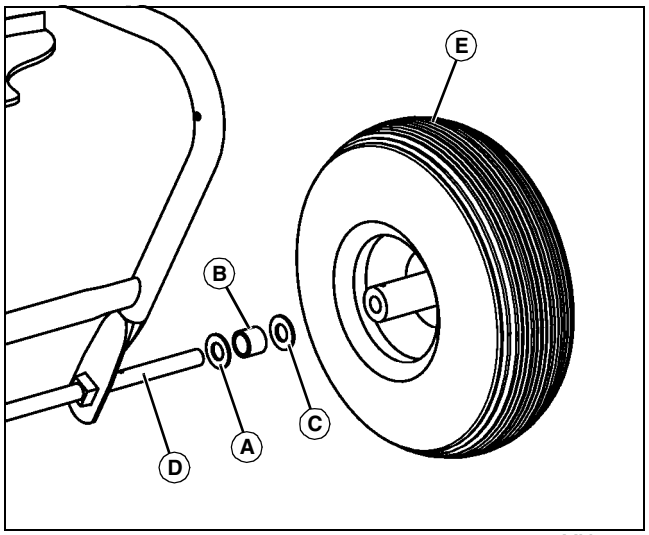

MX46612

1. Monter une rondelle métallique (A) de 5/8 po, une entretoise d'essieu (B) et une deuxième rondelle métallique (C) de 5/8 po sur le côté entraînement de l'essieu (D). Faire glisser la roue (E) sur l'essieu. Répéter la procédure du côté opposé.

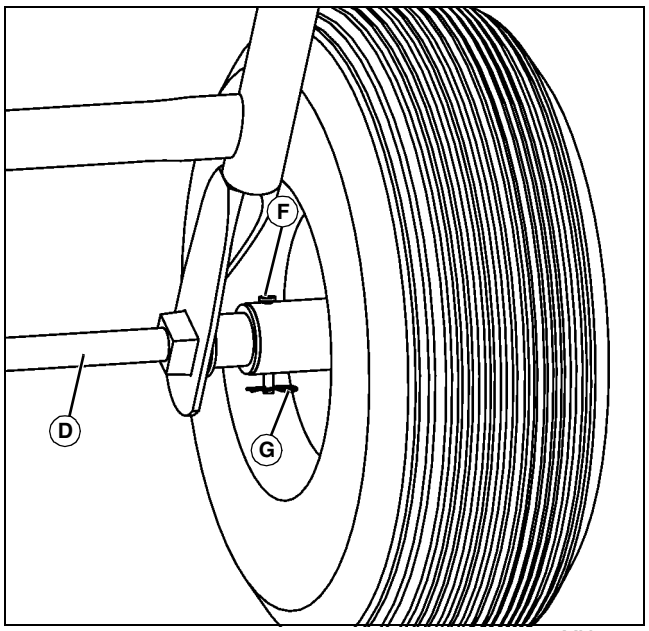

MX46613

2. Sur le côté entraînement de l'essieu (D), insérer le petit axe de chape (F) dans les trous de montage du moyeu de roue et de l'essieu. Verrouiller le petit axe de chape avec la petite goupille-ressort (G).

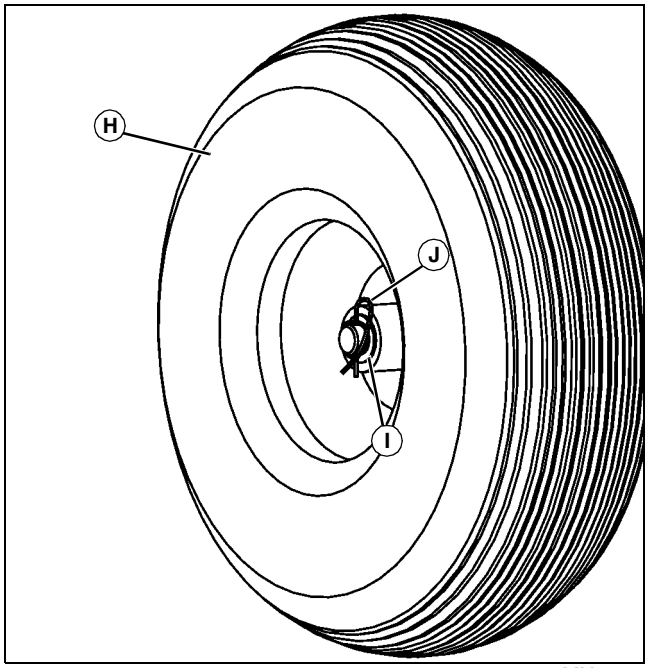

MX46614

3. Glisser une deuxième roue (H) de l'autre côté de l'essieu jusqu'à ce que l'orifice extérieur de l'essieu soit visible. Monter la rondelle de roue (I) et fixer la roue sur l'essieu à l'aide de l'attache de verrouillage (J).

Installation de la trémie

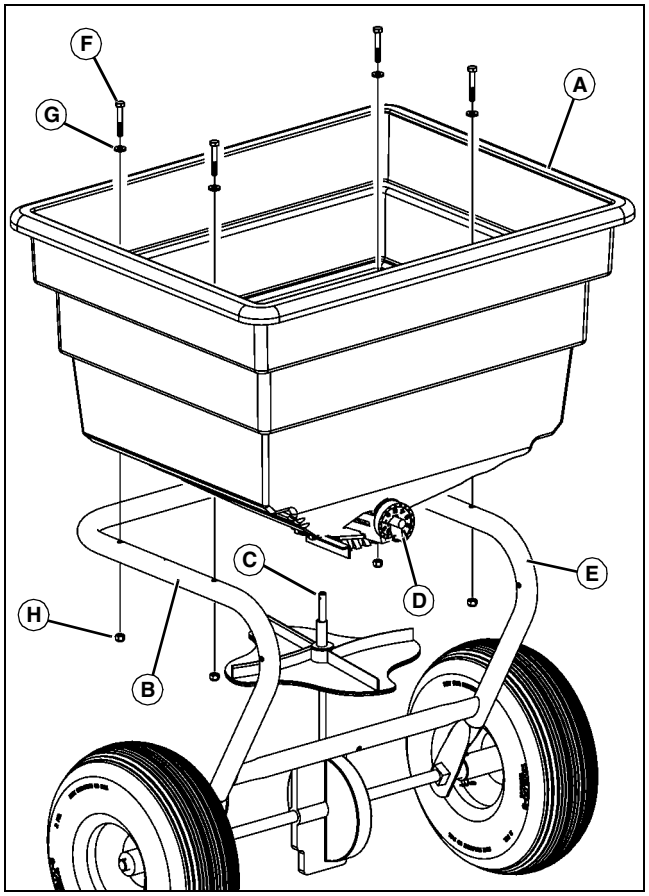

MX46622

1. Placer la trémie (A) sur le châssis (B), le trou central au bas de la trémie étant aligné avec l'arbre de rotation (C). Faire en sorte que le cadran de vitesse (D) [et la partie courbée du châssis (E)] soit tourné vers l'avant comme illustré.

2. Insérer quatre vis de 1/4 x 1-3/4 pouce (F) avec quatre rondelles de nylon de 1/4 pouce (G) dans le châssis par le côté interne de la trémie.

3. Installer quatre contre-écrous de 1/4 pouce (H) par le bas. Serrer toutes les fixations.

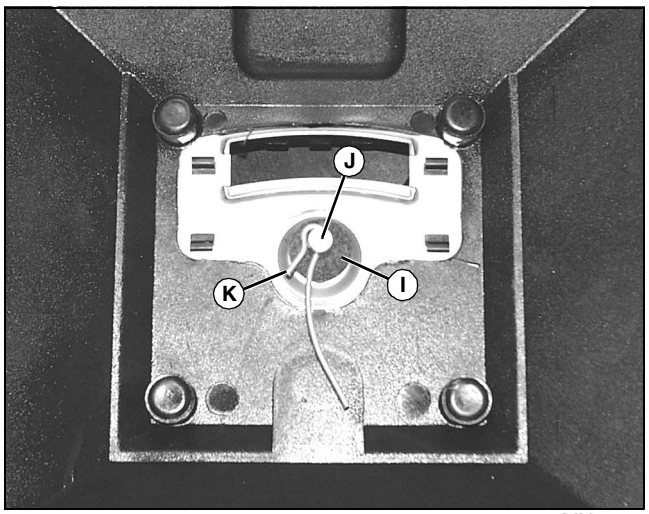

MX40565

4. Faire glisser la rondelle en feutre (I) sur l'arbre de rotation (J).

5. Faire glisser l'agitateur (K) par l'orifice dans le haut de l'arbre de rotation comme illustré.

Pose de la barre de remorquage

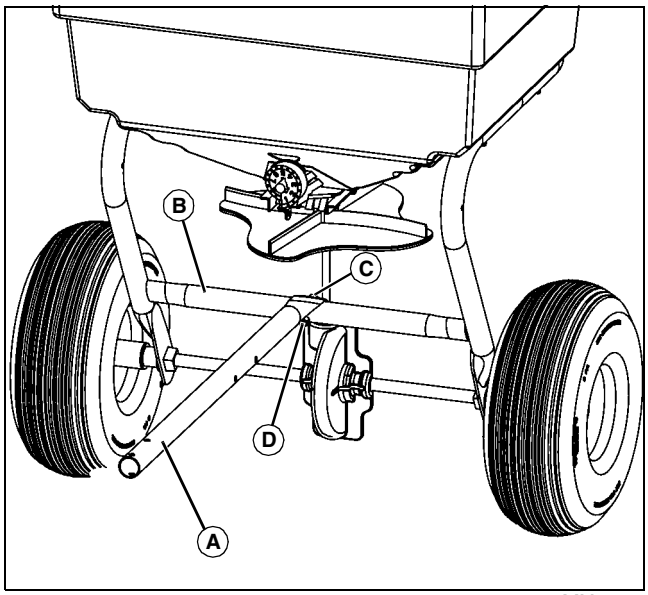

MX46623

1. Placer la barre de remorquage (A) sur le châssis (B).

2. Insérer une vis de 1/4 x 3/4 po (C) dans la barre de remorquage et le cadre de support puis visser un contre-écrou (D).

Pose des plaques d'attelage

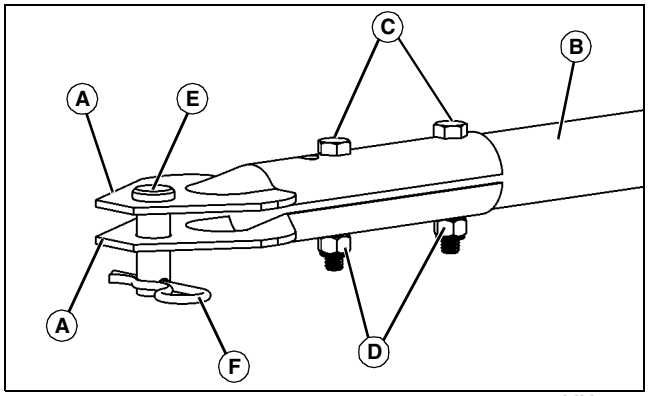

MX46624

1. Attacher les deux faces de la plaque d'attelage (A) à la barre de remorquage (B) à l'aide des vis (C) de 1/4 x 1-3/4 po et des contre-écrous (D) de 1/4 po.

2. Monter la grande goupille d'attelage (E) à l'aide de la grande goupille-ressort (F).

Pose du levier de commande de marche/d'arrêt

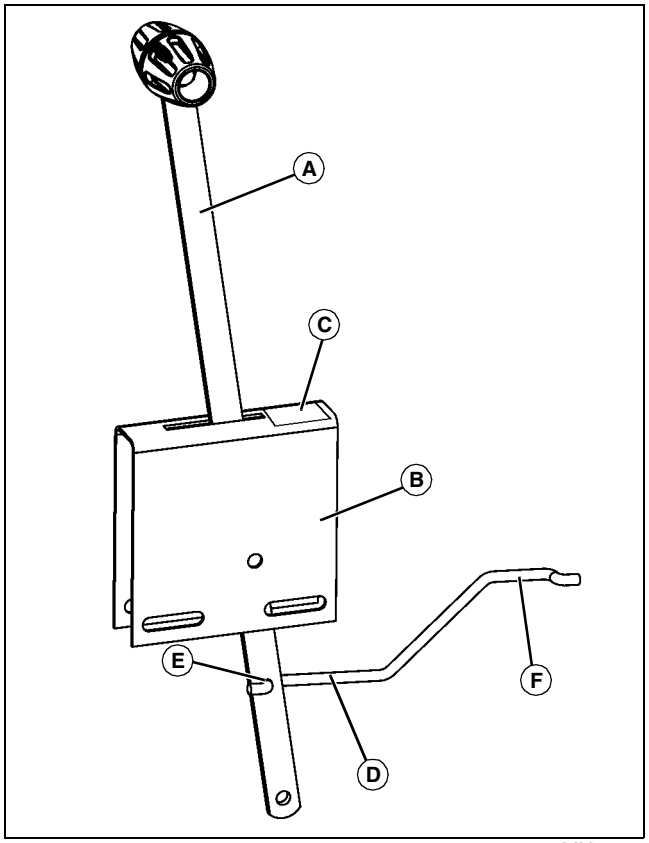

MX46625

1. Installer le levier de commande de marche/d'arrêt (A) dans le support en U (B), l'extrémité du support avec l'autocollant (C) faisant face à la trémie.

2. Installer l'extrémité longue (D) de la tringlerie dans le trou (E) du levier. (L'extrémité courte (F) doit être orientée vers le haut et vers la trémie, comme illustré.)

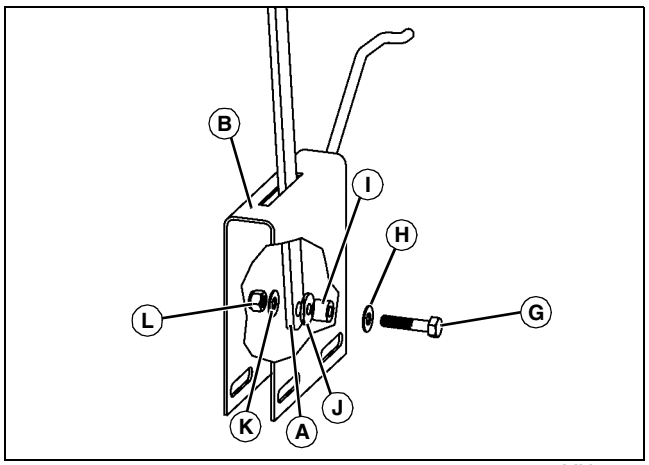

MX46626

3. Monter la vis (G) de 1/4 x 1-1/4 po et la rondelle (H) de 1/4 po dans le support en U (B), l'entretoise de nylon (I) de 3/8 po d'épaisseur, la rondelle de nylon (J) de 1/4 po d'épaisseur, le levier de commande (A), la rondelle supplémentaire (K) de 1/4 po, avec le contre-écrou (L) de 1/4 po pour fixer l'ensemble en place.

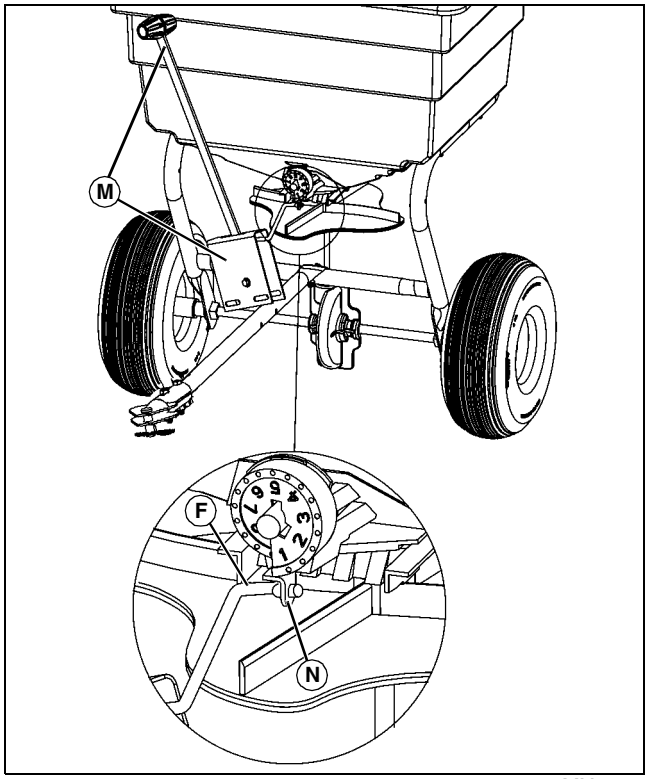

MX46627

4. Soulever le levier de commande (M) près de l'épandeur et installer l'extrémité courte (F) de la tringlerie dans le support (N) du cadran de réglage.

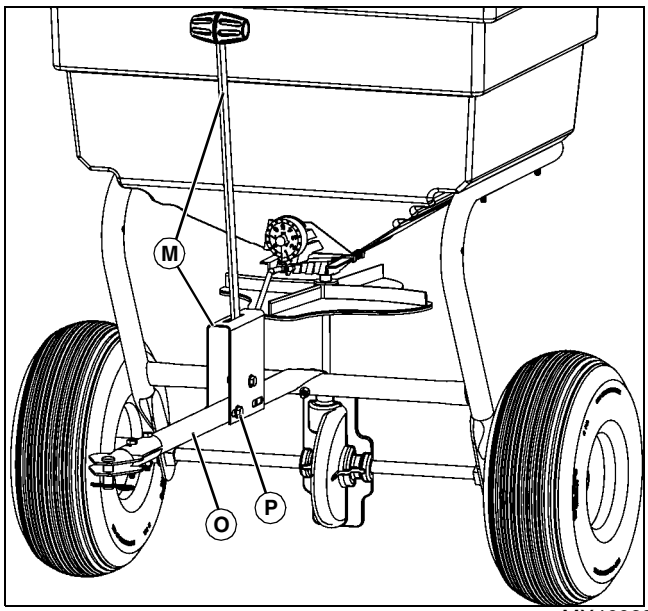

MX46628

5. Installer l'avant du levier (M) sur la barre de remorquage (O) avec la vis (P) de 1/4 x 1-3/4 po, une rondelle de 1/4 po (de chaque côté) et d'un contre-écrou de 1/4 po. Ne pas serrer le contre-écrou pour le moment.

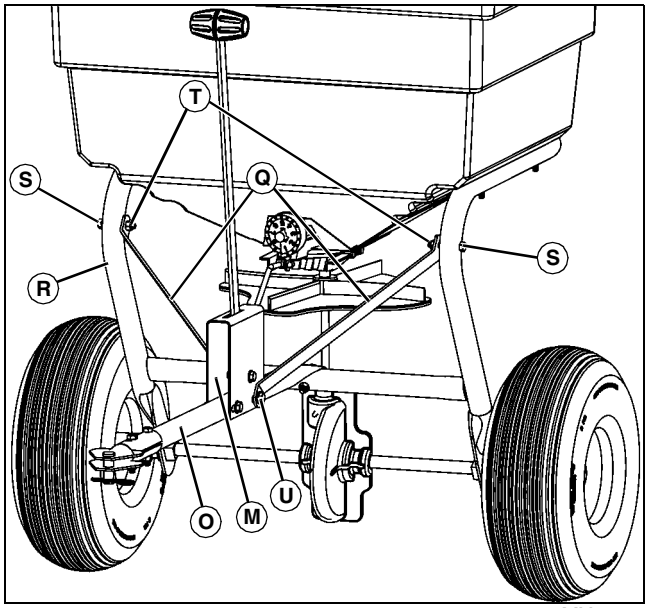

MX46629

6. Attacher les deux renforts (Q) au châssis (R) avec les vis (S) de 1/4 x 1-3/4 po, des rondelles métalliques de 1/4 po (de chaque côté) et des contre-écrous (T) de 1/4 po.

7. Attacher les deux renforts de châssis (Q) à la barre de remorquage (O) et au levier de commande (M) à l'aide de la vis (U) de 1/4 x 2 po, de rondelles métalliques de 1/4 po (de chaque côté) et de contre-écrous de 1/4 po. Ne pas serrer les contre-écrous pour le moment.

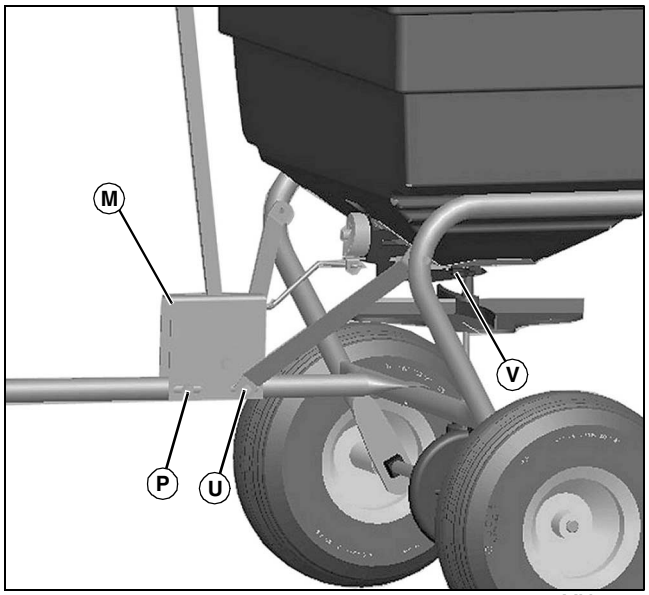

MX46659

8. Center le levier de commande (M) dans les trous fendus du support en U et serrer les contre-écrous sur les vis (P) et (U).

9. Vérifier que le levier de commande permet l'ouverture et la fermeture complètes de la grille de débit (V). Si cela n'est pas le cas, desserrer les contre-écrous des vis (P) et (U) et ajuster la position des vis dans les trous fendus vers l'avant ou vers l'arrière selon le besoin. Resserrer les contre-écrous des vis.

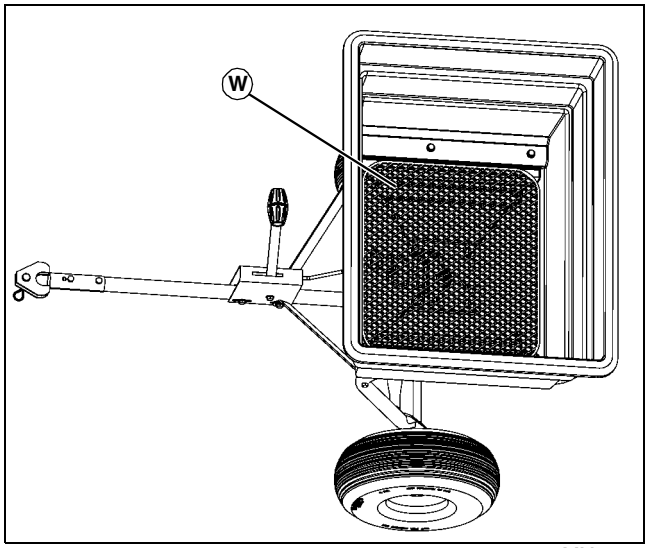

MX46630

10. Installer la crépine (W) sur la trémie.

Installation

Pose de l'épandeur

1. Garer la machine en toute sécurité. Voir « Stationnement en toute sécurité » dans la section Sécurité.

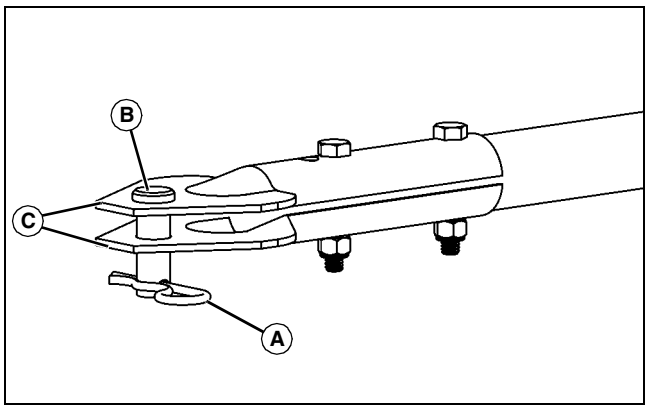

MX46624

2. Retirer la goupille-ressort (A) et la broche d'attelage (B) de la chape d'attelage (C) de l'épandeur.

3. Tirer l'épandeur vers l'avant et positionner la chape d'attelage de manière à ce qu'elle chevauche la plaque d'attelage arrière ou la barre d'attelage (non illustrée) de la machine. Aligner tous les trous de la broche d'attelage, puis installer la broche d'attelage sur la chape d'attelage et l'attelage de la machine, en la fixant à l'aide d'une goupille-ressort.

Dépose

Dépose

1. Garer la machine en toute sécurité. Voir «Stationnement en toute sécurité » dans la section Sécurité.

2. Vider la trémie avant de déposer l'épandeur de la machine.

ATTENTION : Risque de blessures ! Ne pas approcher les mains, les pieds d'autres parties du corps sous la barre d'attelage.

3. Déposer la goupille-ressort de verrouillage de 1/8 pouce de l'axe d'attelage.

4. Maintenir les tubes de remorquage de l'épandeur afin de retirer la pression de l'axe d'attelage. Puis retirer l'axe d'attelage de la chape d'attelage et de la plaque d'attelage arrière ou de la barre de traction de la machine.

5. Tirer ou pousser l'épandeur vers l'arrière afin de désenclencher la chape d'attelage de la chape de la machine. Puis installer l'axe d'attelage dans la chape d'attelage afin de la stocker et fixer à l'aide d'une goupille ressort de verrouillage de 1/8 pouce.

Remisage de l'épandeur

Remisage

IMPORTANT : Risque de dégâts matériels ! Ne jamais laisser d'engrais dans la trémie. Il favorise l'humidité, s'entasse et provoque de la rouille et des détériorations sur l'épandeur. Il peut également obstruer les commandes et autres organes en mouvement. Les résidus de sel sont particulièrement corrosifs. Nettoyer et graisser l'épandeur immédiatement après chaque utilisation.

1. Nettoyer soigneusement et graisser l'épandeur avant le remisage. (Voir la section Entretien.)

2. Retoucher les rayures avec de la peinture pour empêcher la formation de rouille.

3. Gonfler les pneus à un maximum de 30 psi (2 bar) (207 kPa).

4. Remiser l'épandeur dans une zone à l'écart. Maintenir l'épandeur par la poignée ou en position debout pour retirer le poids des pneus/roues. Ne pas utiliser l'épandeur comme une étagère. L'installation de poids sur l'épandeur peut déformer les pneus/roues au fil du temps.

Remise en service après remisage

1. Gonfler les pneus à un maximum de 30 psi (2 bar) (207 kPa).

2. Effectuer tous les graissages nécessaires comme indiqué à la section Entretien.

3. Vérifier et régler la commande marche/arrêt.

4. Voir les sections Sécurité et Fonctionnement de ce manuel

Stockage

L'épandeur peut être stocké contre un mur dans un minimum d'espace en position debout :

1. Éliminer tous matériaux épars de la trémie et du ventilateur à l'aide d'une brosse et d'un tuyau de jardinage. L'épandeur doit être stocké propre et sec.

2. Le faire rouler jusqu'à son emplacement de stockage et relever la chape d'attelage afin de pouvoir le stocker en position verticale.

Fonctionnement

Avant l'utilisation de l'épandeur

1. Gonfler les pneus à un maximum de 30 psi (2 bar) (207 kPa).

2. Vérifier les bagues et les surfaces de roulement pour assurer un graissage correct (voir la section Entretien).

3. S'assurer que les commandes fonctionnent sans à-coups et que les roues de l'épandeur tournent librement.

4. Avant de remplir la trémie, s'entraîner à l'épandage. S'habituer à l'utilisation du levier de commande marche/arrêt lorsque l'épandeur se déplace.

Levier de commande de marche/d'arrêt

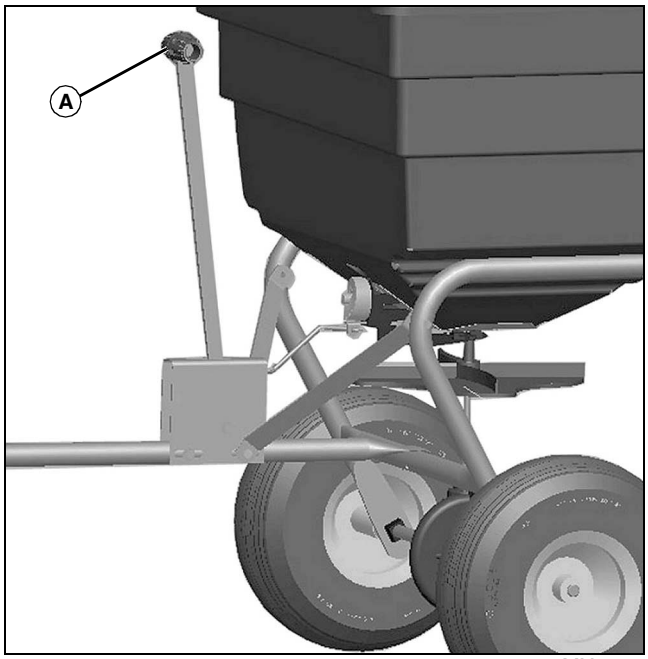

MX46659

1. Utiliser le levier de commande de marche/d'arrêt (A) pour ouvrir et fermer la grille de la trémie lorsque l'épandeur est en mouvement. Cela permet de démarrer ou d'arrêter le débit de matériau.

2. Déplacer le levier de commande en direction de l'épandeur pour ouvrir la grille.

3. Déplacer le levier de commande à l'opposé de l'épandeur pour fermer la grille.

Utilisation du cadran de commande du débit

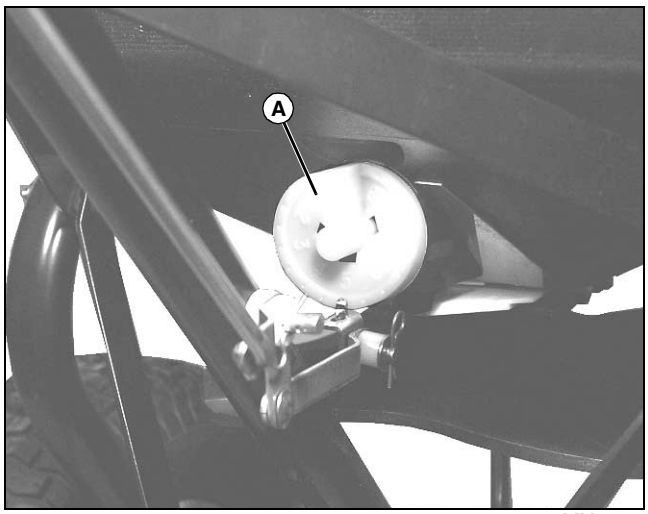

MX40449

La rotation du cadran de commande du débit (A) règle l'ouverture du fond de la trémie. Le cadran est composé de neuf chiffres et de dix positions intermédiaires entre chaque chiffre pour un réglage plus précis. Plus le chiffre est petit et plus l'ouverture est petite.

Tourner le cadran pour obtenir le débit désiré.

Déterminer le réglage du débit d'application

1. Vérifier le récipient du fabricant du matériau pour connaître le débit recommandé d'application et le réglage pour les épandeurs John Deere. S'il n'existe pas de recommandations pour les épandeurs John Deere, utiliser les paramètres destinés aux épandeurs de type similaire d'autres fabricants.

2. Utiliser les tableaux de réglage du débit d'application lors de l'épandage de semences de gazon ou lorsque la taille du matériau et la couverture désirée est connue, mais qu'aucun réglage n'est recommandé par le fabricant du matériau.

Explication des paramètres de débit Full Flow (plein débit) et Half Flow (débit réduit)

Twice Over — 1/2 Flow	
Full Flow Once Over	Half Flow Twice Over
2.0	1.5
2.5	2.0
3.0	2.25
3.5	3.0
4.0	3.5
4.5	3.9
5.0	4.2
5.5	4.7
6.0	5.0
6.5	5.3
7.0	5.7
7.5	5.8
8.0	6.0
8.5	6.5
9.0	7.1

MX40418

Le paramètre « Full Flow » (plein débit) est utilisé lorsqu'un seul passage (une fois par-dessus) est prévu.

Le paramètre « Half Flow » (débit réduit) est utilisé lorsque deux passages (deux fois par-dessus) et une plus grande couverture sont prévus.

NOTE : La valeur de « Half Flow » est une réduction proportionnelle de la valeur de « Full Flow » et non pas la moitié de la valeur de « Full Flow ». Pour une réduction de moitié du débit, régler le cadran de commande du débit selon la valeur de « Half Flow » correspondante indiquée dans le tableau. Ne pas régler le cadran de débit à la moitié de la valeur de « Full Flow » recommandée.

Remplissage de l'épandeur

1. Fixer l'attelage au tracteur/à l'unité de coupe à l'aide de la goupille d'attelage. Fixer avec une goupille-ressort.

ATTENTION : Risque de blessures ! Les produits chimiques peuvent être dangereux. Éviter de blesser l'utilisateur ou toute personne se tenant à proximité :

- **Lire les instructions de manipulation figurant sur les étiquettes des bidons de produits chimiques. Une fiche technique (Material Safety Data Sheet) contenant des consignes de sécurité appropriées doit être fournie par le fournisseur du produit chimique.**
- **Porter des vêtements appropriés et l'équipement de sécurité lors de la manipulation de produits chimiques.**
- **Ne pas fumer, boire ou manger à proximité de produits chimiques.**

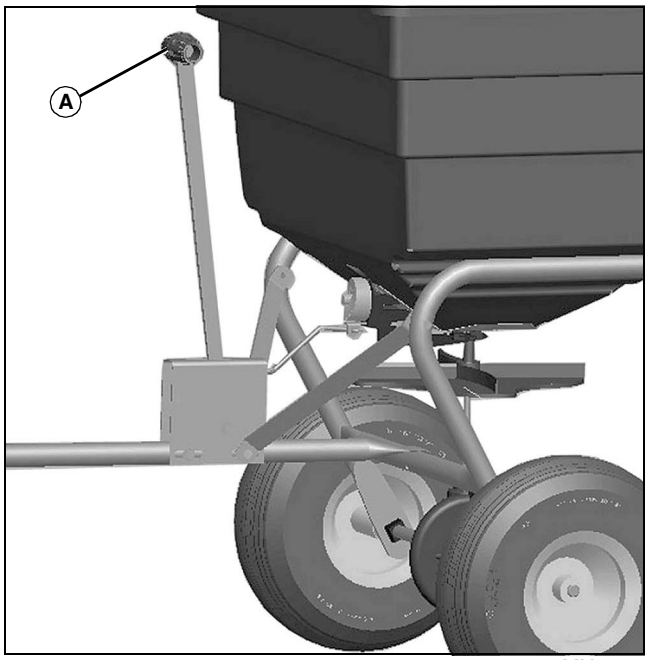

MX46659

2. Utiliser le levier de commande de marche/d'arrêt (A) pour fermer le doseur en bas de la trémie.

NOTE : Remplir l'épandeur sur une surface plane et de niveau. L'épandeur peut être instable lorsqu'il est chargé totalement sur des terrains en pente. Remplir l'épandeur selon les instructions du fabricant seulement. Un trop-plein risque de rendre l'épandeur instable ou de l'endommager.

3. Afin d'éviter toute perte, remplir l'épandeur sur une surface goudronnée ou cimentée, sur une feuille protectrice en plastique ou du carton.

Adapter la trajectoire d'épandage

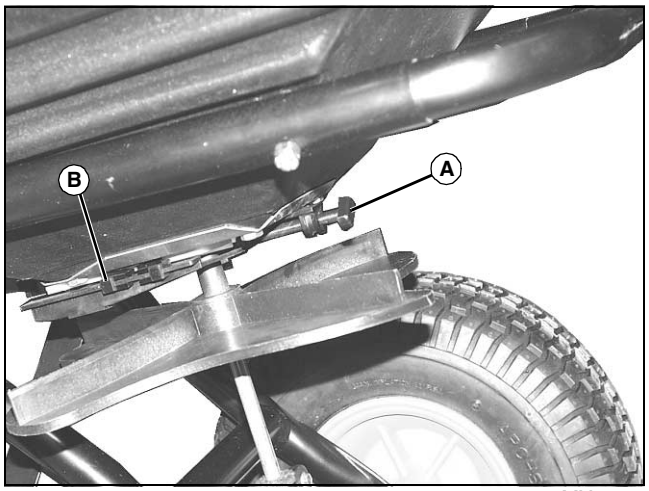

MX40421

Le bouton de réglage (A) déplace la plaque de diffusion (B) vers l'avant et vers l'arrière pour centrer la trajectoire d'épandage et réduire les projections latérales (ou en biais).

NOTE : Plusieurs facteurs peuvent influer sur la trajectoire d'épandage, tels que l'humidité, la température, le vent, l'état de l'épandeur, la vitesse de déplacement, la taille du matériau et le poids. Ajuster l'épandeur correctement permet de minimiser la déviation de la trajectoire d'épandage et un épandage irrégulier.

Plusieurs facteurs peuvent influer sur la trajectoire d'épandage :

- La taille, le poids, la forme et le revêtement du produit
- La vitesse d'épandage (basse, moyenne, élevée)
- Les conditions météorologiques
- La vitesse de fonctionnement
- L'inclinaison de l'épandeur
- L'état de l'épandeur et du disque

En raison de la variation de ces facteurs, la plaque de diffusion doit être réglée pour chaque type d'application. Utiliser la procédure suivante lors du réglage de la trajectoire d'épandage :

NOTE : Cet ajustement est très sensible. Tourner la molette du diffuseur (A) très légèrement peut modifier complètement la trajectoire d'épandage.

1. Sur une surface plane et dégagée telle qu'une allée pavée, faire fonctionner l'épandeur et observer la trajectoire d'épandage. Si la trajectoire d'épandage est centrée autour de l'épandeur, ne pas ajuster le diffuseur.

2. Si la trajectoire d'épandage n'est pas centrée autour de l'épandeur, ajuster la machine de la manière suivante et tester à nouveau :

NOTE : Ajuster la trajectoire d'épandage ne modifie pas la largeur d'épandage.

Ne jamais ajuster la machine de manière à ce que la plaque de diffusion sépare le débit de matériau à la fois vers le centre et vers l'extérieur de l'épandeur. (molette centrée entre à fond vers la gauche et à fond vers la droite).

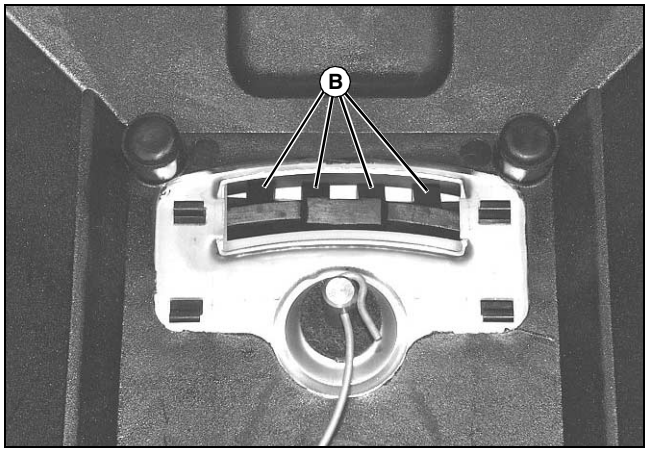

MX40450

Si l'épandage est long du côté gauche par rapport au centre, tourner la molette à fond dans le sens antihoraire, puis tourner la molette à fond dans le sens horaire jusqu'à ce que le bord de la plaque de diffusion (B) dirige le matériau légèrement vers l'extérieur de l'épandeur au fur et à mesure qu'il tombe sur le disque et que la trajectoire de test est centrée.

Si l'épandage est long du côté droit par rapport au centre, tourner la molette à fond dans le sens horaire, puis tourner la molette à fond dans le sens antihoraire jusqu'à ce que le bord de la plaque de diffusion dirige le matériau légèrement vers le centre de l'épandeur au fur et à mesure qu'il tombe sur le disque. Continuer de tourner la molette par petits incréments jusqu'à centrer la trajectoire d'épandage.

Conseils pour un épandage uniforme

1. Veiller à la propreté des lames rotatives. L'accumulation de matériaux sur les lames rotatives peut entraîner un épandage irrégulier.

2. Utiliser la commande marche/arrêt pour ouvrir et fermer la grille du produit lorsque l'épandeur est en mouvement. Fermer la grille du produit à l'entrée des zones de demi-tour.

3. Maintenir une vitesse de déplacement normal et régulière de 4,8 km/h - 80 m/min (3 mph/264 fpm). Une vitesse plus rapide projette le matériau plus loin et entraîne un épandage plus étendu et une couverture plus légère. Une vitesse plus lente entraîne un épandage plus restreint et une couverture plus dense.

4. Se déplacer en ligne droite. Regarder l'extrémité la plus éloignée de la zone pour faire en sorte que l'épandeur reste aligné avec les passages précédents.

NOTE : L'épandeur diminue progressivement le bord de l'épandeur qui permet à l'opérateur de faire fonctionner une largeur d'épandage approximative. L'excédant de matériaux peut être répandu sous des arbres ou dans d'autres zones d'affouragement sans montrer les bords de l'épandeur.

Épandage des matériaux

Il existe deux méthodes d'épandage, le passage double (« Dual Pass ») et le passage simple (« Single Pass »). Elles sont décrites ci-dessous :

Passage double (méthode à privilégier)

NOTE : Cette méthode est également appelée « Half Flow » (débit réduit). Elle consiste à faire deux passages croisés. Le cadran de commande du débit doit être réglé sur une valeur de « Half Flow ». Cette méthode offre la couverture la plus complète car elle corrige les erreurs de fonctionnement ou de débit qui peuvent se produire avec un passage unique.

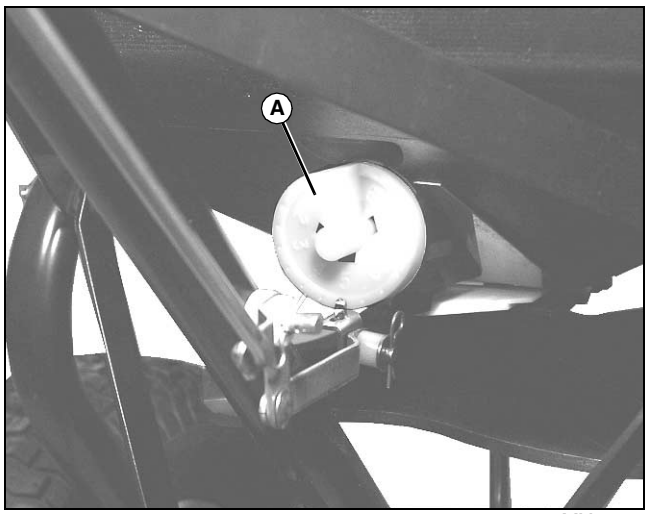

MX40449

1. Régler le cadran de commande du débit (A) sur « Half Flow » (voir la section « Explication des paramètres de débit Full Flow et Half Flow »).

NOTE : La valeur de « Half Flow » est une réduction proportionnelle de la valeur de « Full Flow » et non pas la moitié de la valeur de « Full Flow ». Voir les « Tableaux de réglage du débit ».

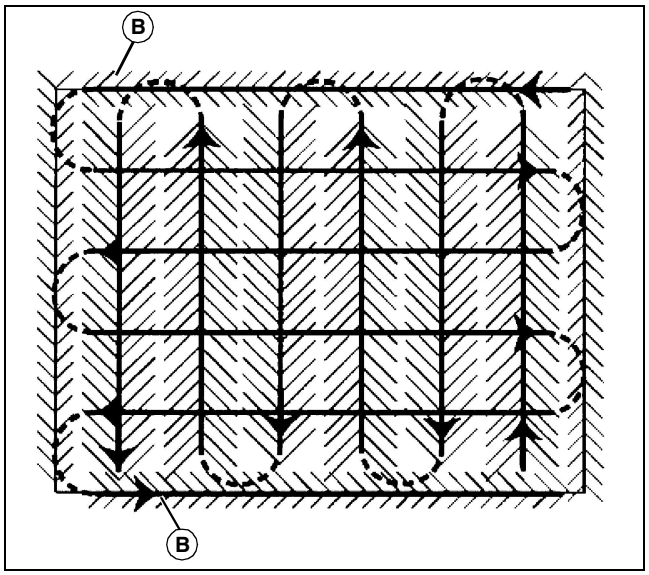

MX40452

2. Étaler les bandes de tête (B) à l'opposé à chaque fin de zone. Cela crée une zone de demi-tour permettant d'aligner l'épandeur en vue du passage suivant.

3. Effectuer des passages entre les bandes de tête à chaque fin de zone (voir la section « Clés pour un épandage uniforme » abordée précédemment ainsi que l'illustration centrale).

4. Répéter les étapes 2 et 3 en effectuant des passages croisés par rapport aux passages précédents (voir illustration en bas de page).

Passage simple

NOTE : Cette méthode est également appelée « Full Flow » (plein débit). Elle consiste à faire un seul passage. Le cadran de commande du débit doit être réglé sur la valeur de « Full Flow ».

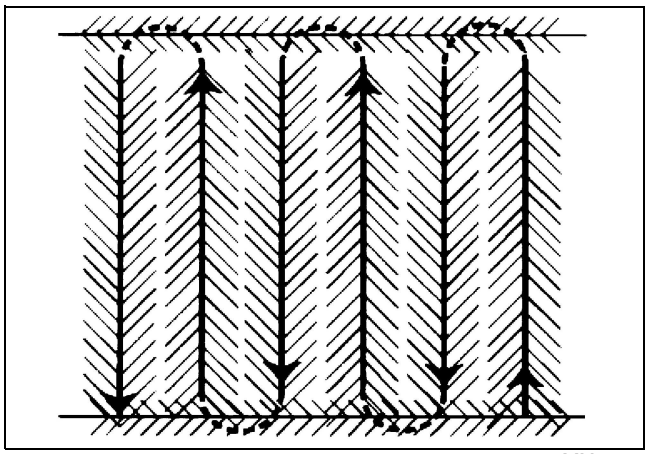

MX40451

1. Régler le cadran de commande du débit sur « Full Flow » (voir les tableaux de réglage indiqués précédemment).

2. Effectuer les étapes 2 et 3 décrites au paragraphe « Passage double ».

IMPORTANT : Risque de dégâts matériels ! Ne jamais laisser d'engrais dans la trémie. Il favorise l'humidité, s'entasse et provoque de la rouille et des détériorations sur l'épandeur. Il peut également obstruer les commandes et autres organes en mouvement. Les résidus de sel sont particulièrement corrosifs. Nettoyer et graisser l'épandeur immédiatement après chaque utilisation.

Épandage de fondants en cristaux

NOTE : Utiliser les réglages de débit maximum (5 à 9) pour obtenir une ouverture plus grande de la machine lors de l'épandage de fondants en cristaux.

1. Poser un agitateur pour rompre les accumulations.

2. Démarrer avec un réglage à 5, faire un essai sur la zone d'épandage et vérifier la couverture. Régler le débit sur une valeur plus élevée pour augmenter la couverture ou sur une valeur plus faible pour la réduire.

IMPORTANT : Risque de dégâts matériels ! Nettoyer et graisser les roulements d'essieu après l'épandage de fondants en cristaux pour éviter d'endommager les roulements.

3. Les fondants en cristaux étant très corrosifs, il faut l'éliminer de toutes les surfaces une fois l'épandage terminé.

Nettoyer et graisser après chaque utilisation

Nettoyer et graisser l'épandeur immédiatement après chaque utilisation. Choisir une des méthodes suivantes :

• Laver, rincer et sécher l'épandeur. Le séchage est long car l'humidité contenue dans les zones de roulement est lente à s'évacuer ou à s'évaporer.

• Essuyer l'épandeur soigneusement avec un chiffon huilé.

ATTENTION : Risque de blessures ! L'air comprimé risque de projeter les débris dans un rayon important.

- **Ne laisser personne s'approcher de l'aire de travail.**
- **Porter des lunettes de protection lors de tout nettoyage à l'air comprimé.**
- **Réduire la pression à 210 kPa (30 psi).**

• Purger l'épandeur à l'air comprimé (garder l'épandeur au sec).

Les méthodes ci-dessus sont listées par ordre de préférence. Il est préférable d'essuyer avec un chiffon huileux ou de nettoyer la machine à sec plutôt que de mal la nettoyer et la sécher. Il est presque impossible pour la rouille et la corrosion de se former sur une surface propre, sèche et huilée.

Lorsque l'épandeur est totalement sec, graisser toutes les parties mobiles, notamment l'entraînement du disque, le bas de la trémie, les bagues de roue et les engrenages. Voir la section Entretien pour connaître les procédures.

Entretien

Conseils d'entretien

• Veiller à nettoyer régulièrement l'épandeur et à le stocker dans un endroit sec pour lui garantir des années de bon fonctionnement sans le moindre problème.

• Ne jamais laisser de matériau à l'intérieur de la trémie pour une période prolongée.

• En cas de trace de rouille sur la machine, poncer légèrement puis recouvrir la surface concernée d'émail.

• Vérifier régulièrement que toutes les attaches sont bien serrées.

• Rincer et sécher l'intérieur et l'extérieur de l'épandeur après chaque utilisation. Faire pivoter la commande de débit pendant le rinçage afin d'éviter l'accumulation de matériau.

Intervalles de graissage

Dans des conditions normales d'utilisation, graisser l'épandeur trois ou quatre fois par an. Graisser plus fréquemment dans le cas de conditions d'utilisation difficiles.

Lubrifiants recommandés

Utiliser de la graisse John Deere universelle au lithium.

Lubrification des bagues et des surfaces de roulement

Appliquer de la graisse universelle en aérosol aux silicones John Deere sur :

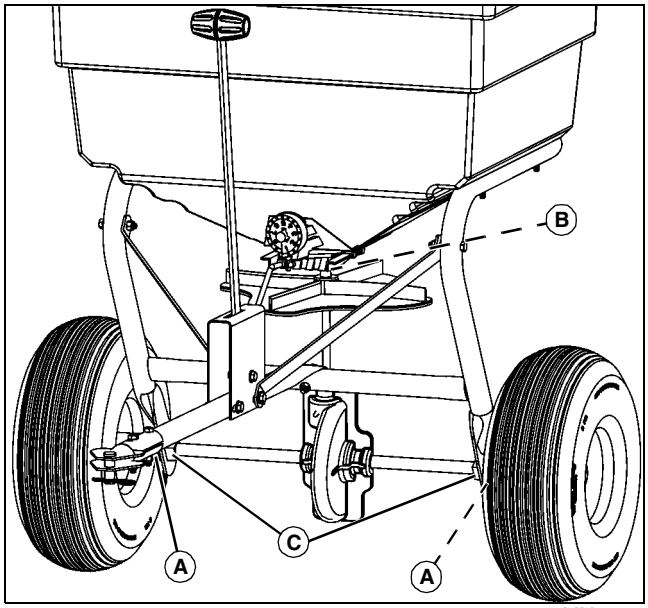

MX46629

• Bagues de l'essieu/du châssis (A) (les retirer et les essuyer)

• Bague inférieure de la trémie (B)

• Moyeu de roue intermédiaire (C) (ou bagues, le cas échéant).

Graissage des pignons d'entraînement

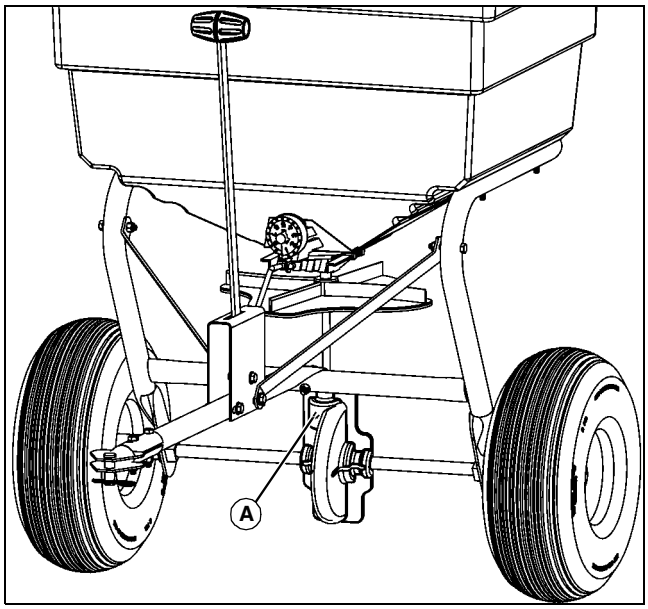

MX46629

1. Graisser le boîtier d'engrenages en appliquant 3 à 4 coups de pompe à graisse dans le graisseur (A).

Caractéristiques

Épandeur de 125 lb

Numéro de modèle LP25353

Contenance :

Poids. . . . . 56,6 kg (125 lb)

Poids de charge. . . . . 74,8 kg (165 lb)

Volume . . . . . 70 792 cm^3 (4320 $in.^3$)

Pneus :

Pneumatique . . . . . 13 x 5 NHS Indice de robustesse 2

Pression de gonflage . . . . . 207 kPa (2 bar) (30 psi)

Trémie. . . . . Polyéthylène

Épandeur de 175 lb

Numéro de modèle LP25354

Contenance :

Poids. . . . . 79,3 kg (175 lb)

Poids de charge. . . . . 97,5 kg (215 lb)

Volume . . . . . 99 108 cm^3 (6048 $in.^3$)

Pneus :

Pneumatique . . . . . 13 x 5 NHS Indice de robustesse 2

Pression de gonflage . . . . . 207 kPa (2 bar) (30 psi)

Trémie. . . . . Polyéthylène

Paramètres de débit (en fonction de la taille du matériau et de la couverture désirée)

Material	Particle Size	Lbs. per 1000 Sq. Ft.	Full Flow Once Over	Half Flow Twice Over
Large Heavy Pellets		2.00 4.00 6.00	3.8 4.9 5.9	3.3 4.1 4.9
Medium Pellets and Granules		2.00 4.00 6.00	3.5 4.2 5.2	3.0 3.8 4.5
Nitrogen Pellets — Medium Size		1.00 2.00 3.00	3.5 4.2 4.7	3.0 3.7 4.0
Small Pellets		2.00 4.00 6.00	3.0 4.2 4.5	2.2 3.7 4.0
Mixed Fines		2.00 4.00 6.00	3.7 4.7 5.2	3.2 4.1 4.5
Fines		1.00 2.00 3.00	3.6 4.0 4.2	3.1 3.5 3.7

MX40419

NOTE : Utiliser le paramètre « Full Flow » (plein débit) lorsqu'un seul passage (une fois par-dessus) est prévu. Utiliser le paramètre « Half Flow » (débit réduit) lorsque deux passages (deux fois par-dessus) et une plus grande couverture sont prévus.

Réglage du débit de semences de gazon

Seed Type	Lbs. per 1000 Sq. Ft. Coverage	Dial Settings: Full Flow Once Over	Dial Settings: Half Flow Twice Over	Spread Width (In Feet)
Bent Grass or Red Top	0.50 1.00 2.00	1.25 2.00 2.50		4 4 4
Park, Merion, Delta, or Kentucky Bluegrass	0.50 1.00 2.00	2.50 3.00 3.50		4 4 4
Hulled Bermuda	2.00 3.00 4.00	2.75 3.00 3.25	2.25 2.50 2.75	6 6 6
Mixtures (including coarse seed)	2.00 4.00 6.00	6.00 6.50 7.00		6 6 6
Rye Grasses and Tall Fescue	2.00 4.00 6.00	6.00 7.00 7.75		6 6 6
Dichondra	0.25 0.50 0.75	1.90 2.10 2.50		8 8 8
Pensacola Bahia	4.00 5.00 6.00	4.50 4.75 5.00	3.75 4.00 4.25	7 7 7

MX40420

NOTE : Utiliser le paramètre « Full Flow » (plein débit) lorsqu'un seul passage (une fois par-dessus) est prévu. Utiliser le paramètre « Half Flow » (débit réduit) lorsque deux passages (deux fois par-dessus) et une plus grande couverture sont prévus. La largeur d'épandage est basée sur une vitesse normale (rapide) de 4,8 kph/80 mètres par min. (2,5 miles par heure/220 fpm).

Obtention d'un entretien de qualité

La qualité John Deere se retrouve également au niveau du service

John Deere offre une procédure pour répondre à vos questions et, le cas échéant, résoudre vos problèmes pour garantir la qualité des produits grâce à l'assistance technique et des pièces de rechange de qualité.

Suivre les étapes suivantes pour obtenir une réponse à toute question relative au produit.

1. Consulter les livrets d'entretien de l'outil et de la machine.

2. En Amérique du Nord ou au Canada, appeler John Deere Special Services au 1-866-218-8622 et fournir le numéro de série du produit (si disponible) et la référence.