JOHN DEERE

MANUAL DEL OPERADOR

Carrito de Utilidad

13 y 18

1018391-B
02 / 06 / 2024
Español

Introducción

Uso de su manual del operador

Lea todo el manual del operador, especialmente la información de seguridad, antes de operar.

Este manual es una parte importante de su máquina. Guarde todos los manuales en un lugar conveniente para que puedan acceder fácilmente.

Use la información de seguridad y funcionamiento en el manual del operador del accesorio, junto con el manual del operador de la máquina, para operar y reparar el accesorio de forma segura y correcta.

Si su manual adjunto tiene una sección llamada Preparación de la máquina, significa que tendrá que hacer algo con su tractor o vehículo antes de poder instalar el accesorio. Las secciones de Montaje e Instalación de este manual brindan información para ensamblar e instalar el accesorio en su tractor o vehículo. Use la sección Servicio para realizar los ajustes necesarios y el servicio de rutina de sus archivos adjuntos.

Si tiene alguna pregunta o inquietud sobre el montaje, la instalación o el funcionamiento de este accesorio, consulte a su distribuidor John Deere local.

La información de garantía en este accesorio John Deere puede

se encuentra en la declaración de garantía incluida en este manual.

Compatibilidad del producto

13 Carro de Utilidad
- Diseñado para usar con todos los productos de césped y jardín.

18 Carro de utilidad
- Compatible con productos de césped y jardín.
- Tractores compactos:
  1023E, 1025R y 2025R MY18 y más nuevos.

Instrucciones originales. Toda la información, ilustraciones y especificaciones en este manual se basa en la información más reciente disponible en el momento de la publicación. El derecho está reservado para realizar cambios en cualquier momento sin previo aviso.

Tabla de Contenido

Introducción	2
Compatibilidad del Producto	2
Etiquetas de Seguridad	2-4
Seguridad	5
Montaje	6-12
Instalación	12
Extracción y Funcionamiento	13-14
Especificaciones	14
Mantenimiento y Solución de Problemas	15
Garantía	16

Avisos de Seguridad Pictográficos

Símbolo de alerta de seguridad

En diversos lugares importantes de está máquina se han colocado avisos de seguridad cuya finalidad es indicar peligros potenciales. El peligro se indica mediante un aviso gráfico triangular. Un gráfico adyacente ofrece información sobre cómo evitar lesiones personales. En esta sección de Seguridad se incluyen la información relativa a dichos avisos de seguridad, su ubicación en la máquina y un breve texto explicativo.

Etiquetas de Seguridad

Etiquetas de Precaución / Advertencia: A, B y C

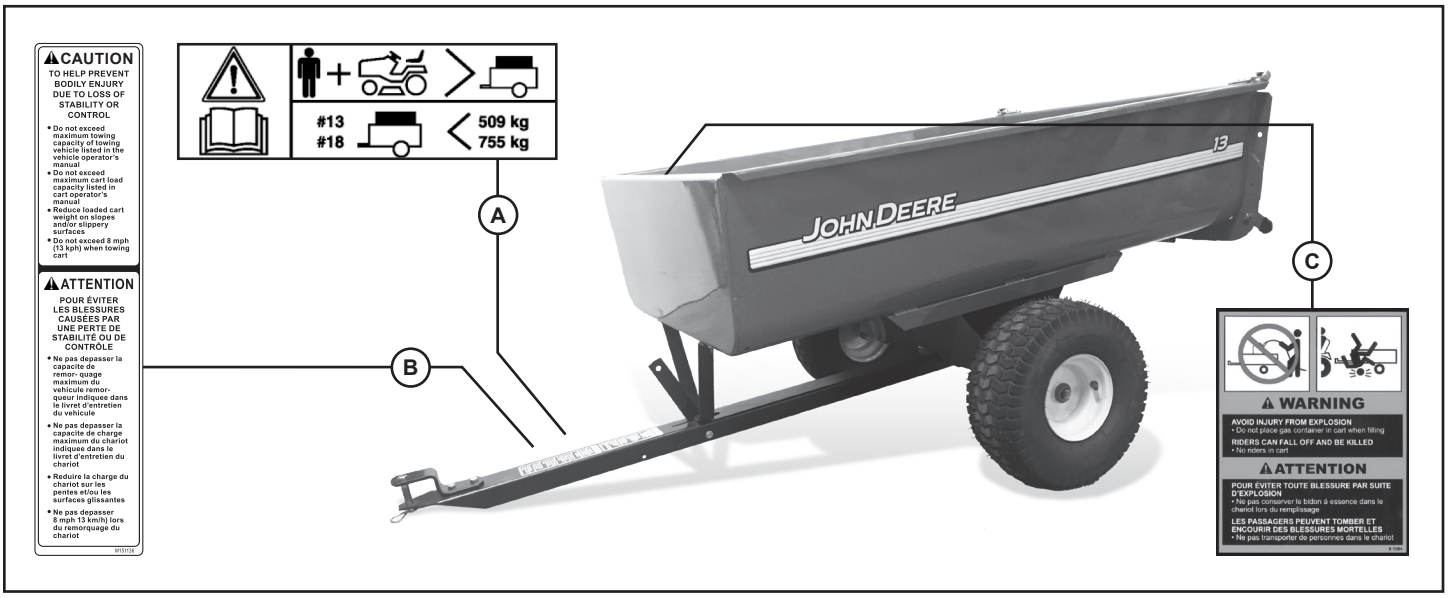

Notas de la imagen:

- Use las letras en la etiqueta (que se muestra arriba) para referirse al texto completo de los mensajes de la etiqueta de seguridad en las páginas 3 y 4 de este manual.
- Se requieren etiquetas sin texto para algunas regiones del mundo. *(Su carrito puede no tener las tres etiquetas).*

Etiqueta de Precaución (A)

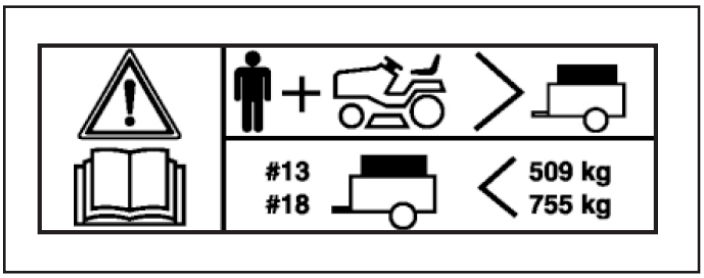

B7084-B

Para impedir lesiones corporales debido a la pérdida de estabilidad o control se debe:

- Leer el manual del operador.
- Hacer que el peso combinado del tractor y el operador excedan el peso del carro.
- Evitar exceder la capacidad máxima de carga del carro que se especifica en el manual del operador.
- Disminuir el peso de carga en el carro al conducir en pendientes y/o superficies resbalosas.
- Evitar exceder la capacidad máxima de remolque del vehículo remolcador que se especifica en el manual del operador.

Modelo del Carro	Capacidad de Peso de Carga
13	509 kg (1120 lb)
18	755 kg (1660 lb)

Etiquetas de Seguridad

Etiqueta de Precaución (B)

B7084-B

PARA AYUDAR A EVITAR DAÑOS CORPORALES DEBIDO A LA PÉRDIDA DE ESTABILIDAD O CONTROL

- No exceda la capacidad máxima de remolque del vehículo de remolque indicado en el manual del operador del vehículo
- No exceda la capacidad máxima de carga del carrito indicada en el manual del operador del carro
- Reduzca el peso del carro cargado en pendientes y / o superficies resbaladizas
- No exceda 8 mph (13 kph) al remolcar el carro

Etiqueta de Precaución (C)

B7084-B

Evite Lesiones por Explosión

- No coloque el contenedor de gas en el carrito cuando lo llene.

Los jinetes pueden caerse y ser asesinados

- No hay jinetes en el carrito.

Seguridad

Para obtener información adicional respecto a cuestiones de seguridad, leer las precauciones generales para un funcionamiento seguro en el manual del operador de la máquina.

Funcionamiento Seguro

- No dejar que niños o personas inexpertas utilicen la máquina.
- No dejar que nadie, especialmente niños, se suban a la máquina o al accesorio. Los pasajeros pueden sufrir lesiones, tales como las provocadas por la colisión con objetos extraños o al ser arrojados del vehículo. Los pasajeros también pueden obstruir la visibilidad del operador, lo cual impide el manejo seguro de la máquina.
- Este accesorio está indicado para usarse en aplicaciones domésticas y de cuidado del césped. No se debe remolcar detrás de un vehículo en una carretera ni en ninguna aplicación que funcione a alta velocidad.
- Revisar la acción de frenado de la máquina antes de ponerla en funcionamiento. Ajustar los frenos o darles mantenimiento según sea necesario.
- No se debe hacer funcionar la máquina a grandes velocidades cuando se está remolcando el carro. Desplazarse despacio sobre terrenos accidentados.
- Todas las piezas se deben mantener en buen estado y correctamente instaladas. Los daños se deben reparar inmediatamente. Las piezas rotas o desgastadas se deben reemplazar. Todas las calcomanías de seguridad e instrucciones que estén desgastadas o dañadas deben reemplazarse.
- No se debe modificar la máquina ni los dispositivos de seguridad. Las modificaciones no autorizadas de la máquina o del accesorio pueden comprometer su funcionamiento y seguridad.

Remolque Seguro de las Cargas

- La distancia de parada se incrementa con la velocidad y con el peso de las cargas remolcadas. Desplazarse lentamente y dejar tiempo y distancia adicional para detenerse.
- El peso total remolcado no debe exceder los límites especificados en el manual del operador del vehículo de remolque.
- Si la carga que está siendo remolcada es excesiva, se puede provocar la pérdida de tracción y de control en las pendientes Cuando se trabaje en pendientes se debe reducir el peso de la carga que está siendo remolcada.
- Nunca dejar que vayan niños o terceras personas en el equipo remolcado.
- Usar solamente enganches aprobados. Remolcar solamente con una máquina que tenga un enganche diseñado para el remolque. No se debe acoplar un equipo a ser remolcado en ningún otro lugar que no sea el punto de enganche aprobado.
- Se deben seguir las recomendaciones del fabricante con respecto a los límites de peso para el remolque de equipo y para remolcar en pendientes. Se deben usar contrapesos o contrapesos para ruedas según se describe en el manual del operador de la máquina.
- No girar abruptamente. Tener mucho cuidado al efectuar giros o al trabajar en superficies cuyas condiciones sean adversas. Tener precaución al retroceder.
- Cuando el motor se encuentra desembragado no se debe cambiar a punto muerto ni descender.

Protección de Terceras Personas

- Mientras el carro esté en funcionamiento las terceras personas deben mantenerse alejadas.
- Antes de retroceder con la máquina y el carro, mirar cuidadosamente que no haya personas detrás del carro.

Los Pasajeros Deben Mantenerse Alejados del Carro

Mantener a los pasajeros fuera del carro.

Los pasajeros que vayan en el carro, están expuestos a lesiones, tales como golpes causados por objetos y a ser lanzados del carro al ejecutar giros y arranques repentinos.

Los pasajeros obstruyen la visión del operador, ocasionando una operación insegura de la máquina.

No se debe permitir que persona alguna se monte en el soporte del enganche.

Los Pies Deben Mantenerse Alejados de la Parte Inferior de la Barra de Tiro

Antes de desconectar el carro de la placa de enganche de la máquina se debe:

- Descargar el carro.
- Estacionar el carro en una superficie nivelada.
- Apagar el motor.
- Activar el freno de estacionamiento.
- Bloquear las ruedas del carro.
- Asegurarse de que los pies no están debajo de la barra de tiro.

Use Ropa Apropiada

- Siempre use protección para los ojos cuando opere la máquina.
- Use ropa ajustada y equipo de seguridad apropiado para el trabajo.
- Mientras opera esta máquina, siempre use calzado sustancial y pantalones largos. No opere el equipo cuando esté descalzo o usando sandalias abiertas.
- Use un dispositivo de protección adecuado, como tapones para los oídos. El ruido fuerte puede causar deterioro o pérdida de audición.

Montaje

Piezas

Piezas Grandes

Cajón del carro	1	Barra de tiro	1
Conjunto de rueda y neumático	2	Compuerta trasera	1
Soporte para eje	1	Eje *(instalado en el soporte del eje)*	1

Montaje

Piezas

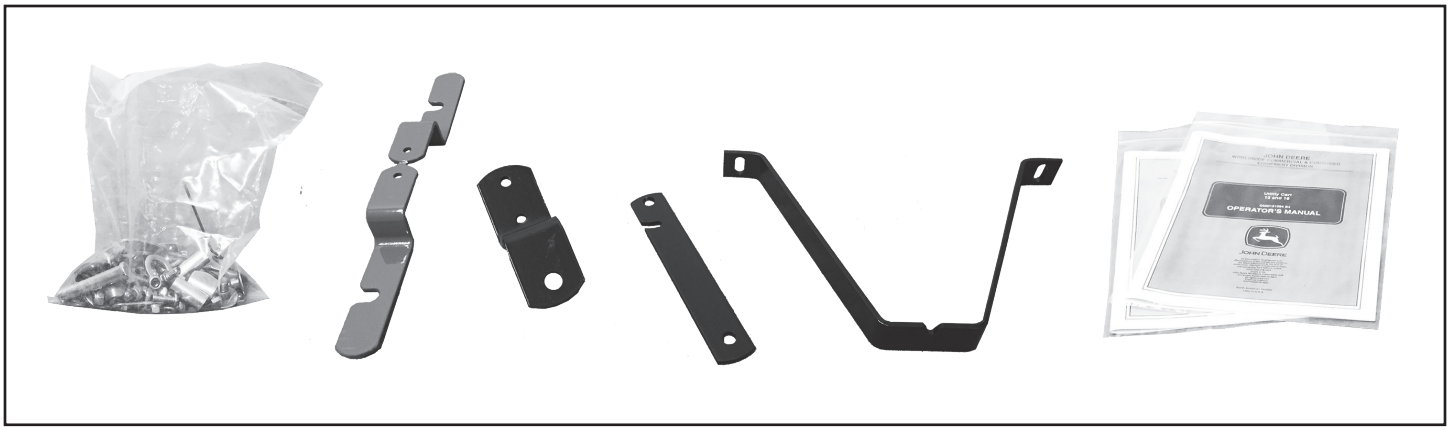

Partes en Caja

Seguros de la compuerta trasera *(Debe estar separado)*	2
Soporte de traba	1
Pasador de la barra de tiro de 1/2 x 2-1/2 pulg.	1
Pasador de chaveta de 1/8 pulg.	1
Horquilla	1
Barra de traba	1
Resorte de la manilla	1
Soporte de la traba de la compuerta trasera	2
Aro en E	2
Pasador de la compuerta trasera	2
Tapa de vinilo negra	2
Junta tórica de goma negra	2
Perno de tope	2
Perno de 5/16 x 1 pulg. (modelo 13)	4
Perno de 5/16 x 1 pulg. (modelo 18)	2
Contratuerca de 3/8 pulg.	3
Tornillo de cabeza hexagonal de 5/16 x 1/2 pulg.	4
Arandela plana grande de 3/4 pulg. (eje)	4
Espaciador de la barra de tiro de 1-1/4 pulg. (modelo 13)	2
Espaciador de la barra de tiro de 1 pulg. (modelo 18)	2
Perno de 3/8 x 3-1/2 pulg. (modelo 13)	1
Perno de 3/8 x 3 pulg. (modelo 18)	1
Espaciador de 1/2 pulg. (eje) (modelo 18)	2
Arandela de traba de 1/4 de pulg.	6
Tuerca hexagonal 1/4 in.	6
Perno de cabeza hexagonal de 5/16 x 3/4 pulg. (modelo 18)	4
Tornillo maquinado de cabeza redonda de 1/4 x 3/4 Pulg.	8
Contratuerca hexagonal de 1/4 pulg.	2
Contratuerca hexagonal de 5/16 pulg. (modelo 13)	8
Contratuerca hexagonal de 5/16 pulg. (modelo 18)	10

Montaje

AL MONTAR EL CARRO SE DEBE REALIZAR LO SIGUIENTE:

- Colocar pedazos de cartón debajo del cajón del carro para evitar que se raye la pintura.
- Colocar todas las cabezas de los pernos hacia el interior del cajón del carro.
- Quitar la cobertura protectora de las calcomanías laterales.
- *Nota*: Las instrucciones de montaje que se muestran utilizan el carro utilitario modelo 13, excepto cuando se indique lo contrario.

Paso 1. Instalación de Soporte del Eje

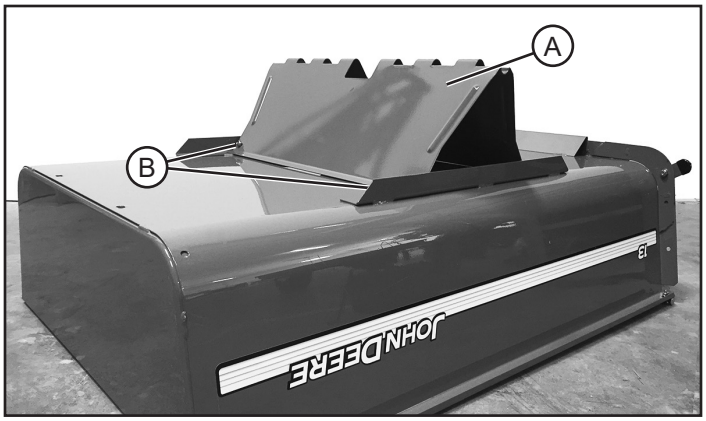

1. Instalar el soporte del eje (A) en el cajón haciendo uso de cuatro pernos de cabeza hexagonal de 5/16 x 1/2 pulg. y cuatro contratuercas (B).
2. Apretar las tuercas.

Paso 2. Instalación del Soporte de Traba *(Modelo 13)*

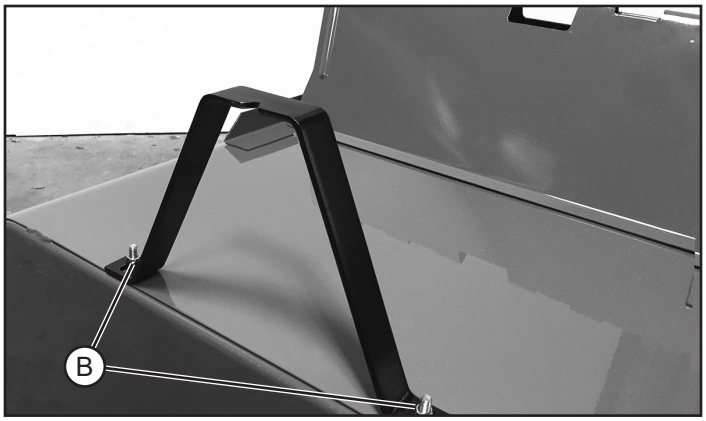

NOTA: Asegurarse de que la ranura en el soporte de traba esté orientada hacia el frente del carro.

1. Colocar el soporte de traba (A) en el carro.
2. Instalar dos pernos de cabeza hexagonal de 5/16 x 1 pulg. y contratuercas (B) a través del cajón del carro y el soporte de traba.
3. Apretar las tuercas.

Paso 3. Instalación del soporte de traba *(Modelo 18)*

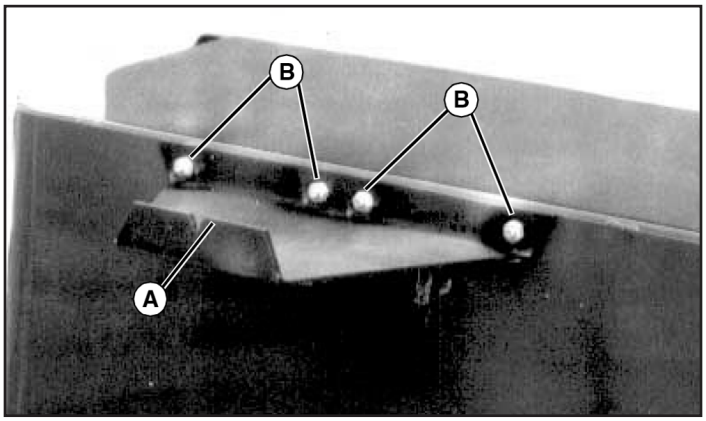

NOTA: Asegurarse de que la ranura en el soporte de traba esté orientada hacia el frente del carro.

1. Colocar el soporte de traba (A) en el carro.
2. Instalar cuatro pernos de cabeza hexagonal de 5/16 x 3/4 pulg. y contratuercas (B) a través del cajón del carro y el soporte de traba.
3. Apretar las tuercas.

Paso 4-A. Montaje de la Barra de Traba del Carro

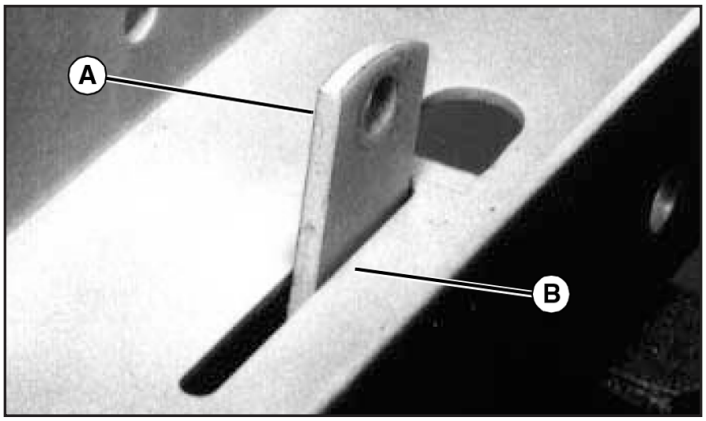

Nota de fotografía: Se muestra la parte inferior de la barra de tiro

1. Colocar la barra de traba del carro (A) a través de la ranura en la barra de tiro, con la hendidura en la barra de traba (B) hacia la parte trasera del carro.

Paso 4-B. Montaje de la Barra de Traba del Carro

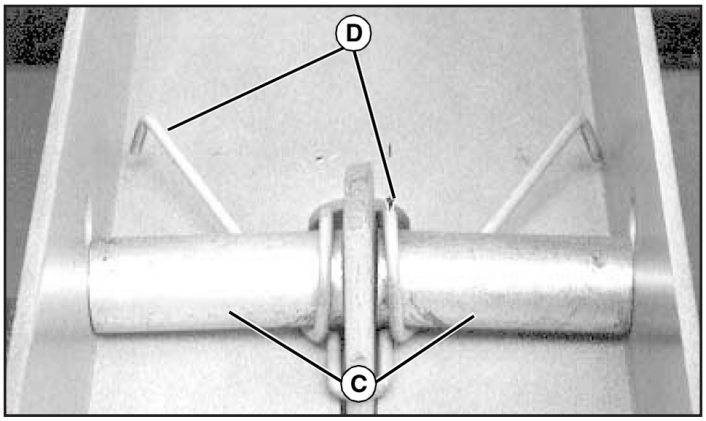

2. Colocar los espaciadores (C) y el resorte (D) en la barra de tiro, tal y como se muestra.

NOTA: Mientras se instala el perno, se debe tirar hacia arriba de la barra de traba. Esto ayudará a alinear el perno con el agujero al otro lado de la barra de tiro.

Paso 4-C. Montaje de la Barra de Traba del Carro

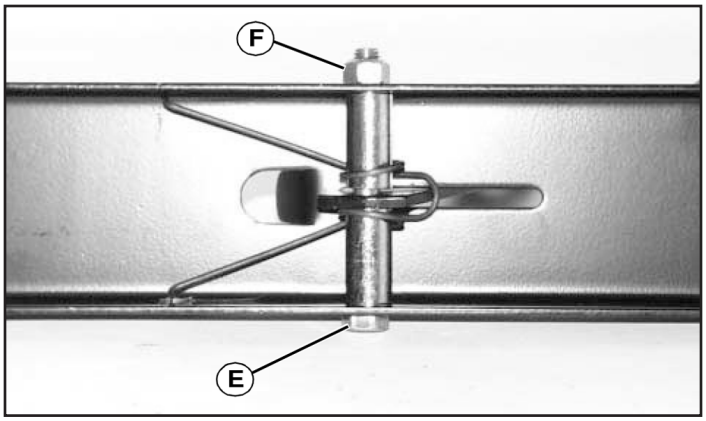

3. Instalar el perno (E) a través de los espaciadores. Asegurarlo con la contratuerca (F), de tal modo que la barra se mueva libremente hacia delante y hacia detrás.

Paso 5. Instalación de la horquilla

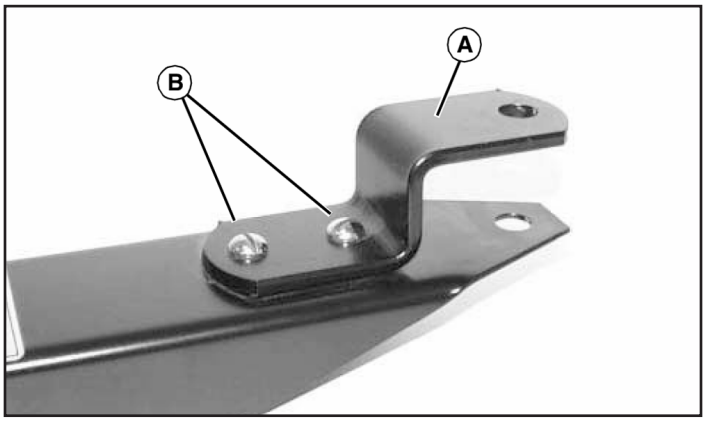

1. Colocar la horquilla (A) en la barra de tiro del carro.
2. Instalar dos pernos de cabeza redonda de 5/16 x 1 pulg. (B) a través de la horquilla y la barra de tiro del carro.
3. Asegurarlos con dos contratuercas.
4. Apretar las tuercas.

Paso 6. Instalación de la Barra de Tiro y del Eje del Carro

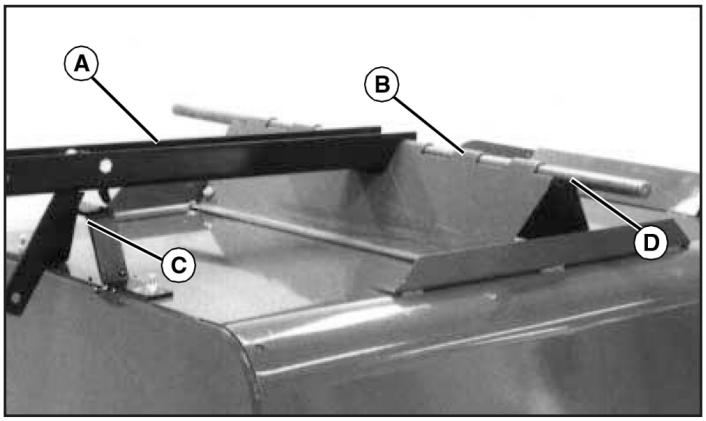

1. Colocar la barra de tiro (A) en el soporte del eje (B) y el soporte de traba (C).
2. Deslizar el eje (D) a través de su soporte y de la barra de tiro.

Paso 7-A. Instalación de las Ruedas del Carro

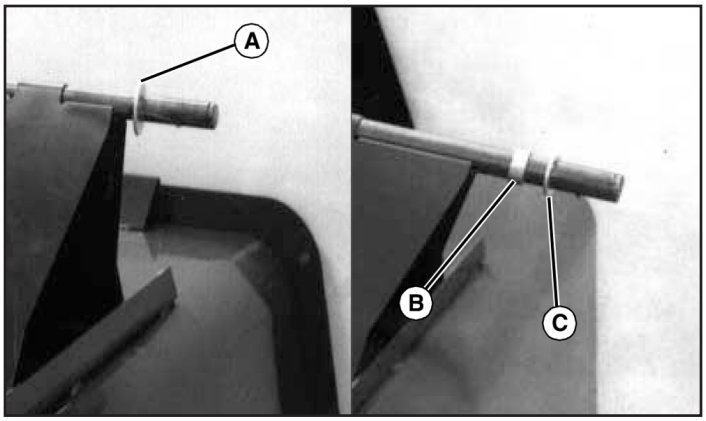

1. Instalar los espaciadores y arandelas.

- Modelo 13: Deslizar una arandela plana grande (A) en el eje. No se necesitan espaciadores para este modelo.
- Modelo 18: Deslizar un espaciador de 1/2 pulg. (B) y una arandela plana grande (C) en el eje.

NOTA: Antes de instalar las ruedas se debe colocar una pizca de grasa en cada extremo del eje. Esto facilitará la instalación de las ruedas en el eje.

Paso 7-B. Instalación de las Ruedas del Carro

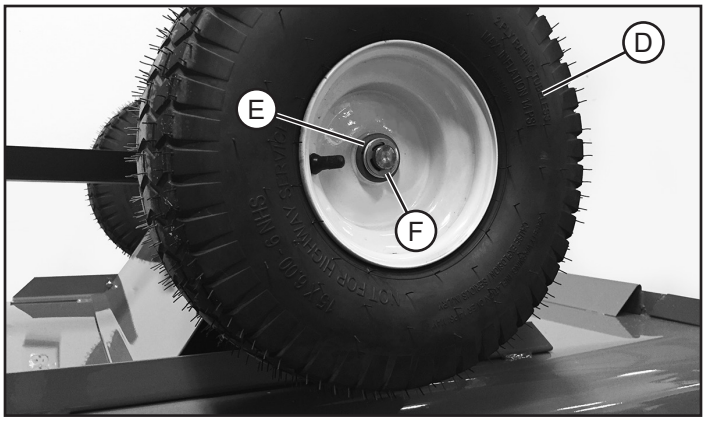

2. Colocar una rueda (D) en cada eje (con el vástago de la válvula hacia el exterior).
3. Colocar en el eje una arandela plana grande (E) y un aro en E (F).
4. Repetir los pasos para la otra rueda.
5. Inflar los neumáticos a la presión correcta.
6. Engrasar los cojinetes de las ruedas con grasa multiuso John Deere o con una grasa equivalente.

Paso 8. Instalación de los Pernos de Tope

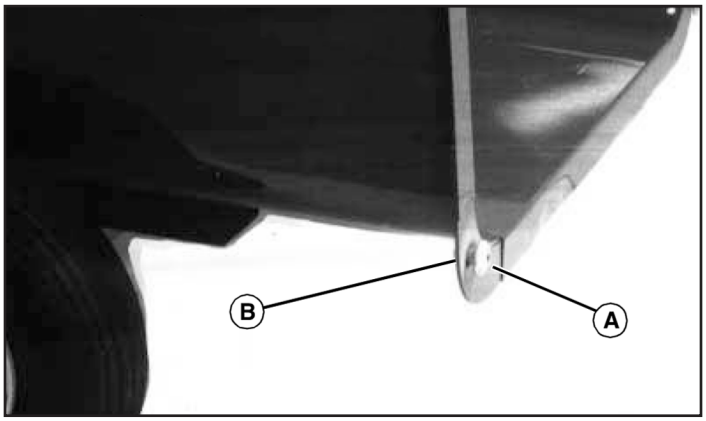

1. Colocar un perno de tope (A) a través de la brida trasera del cajón del carro y ponerle una contratuerca (B) al perno.
2. Con el perno colocado en el centro de la ranura, apretar la tuerca.
3. Repetir los pasos anteriores para el otro lado.

Paso 9. Instalación de los soportes de traba

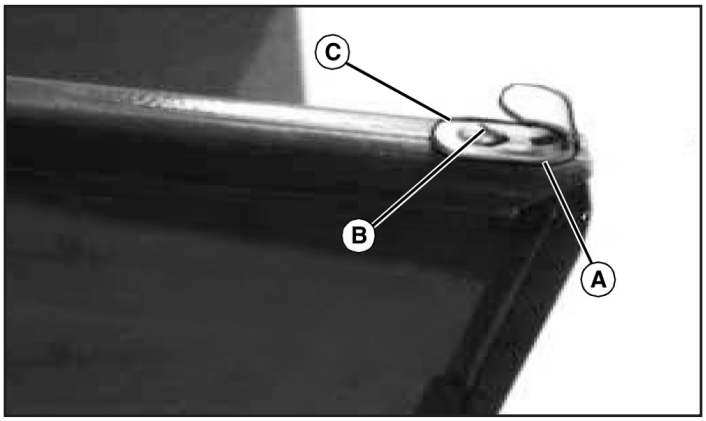

1. Colocar un soporte de traba (A) en el cajón del carro e instalar un tornillo maquinado de cabeza redonda de 1/4 x 3/4 pulg. (B).
2. Colocar una arandela de traba y una tuerca hexagonal (C) en el tornillo maquinado de cabeza redonda.
3. Apretar la tuerca.
4. Repetir los pasos para el otro lado.

Paso 10. Pasadores de la Compuerta Trasera

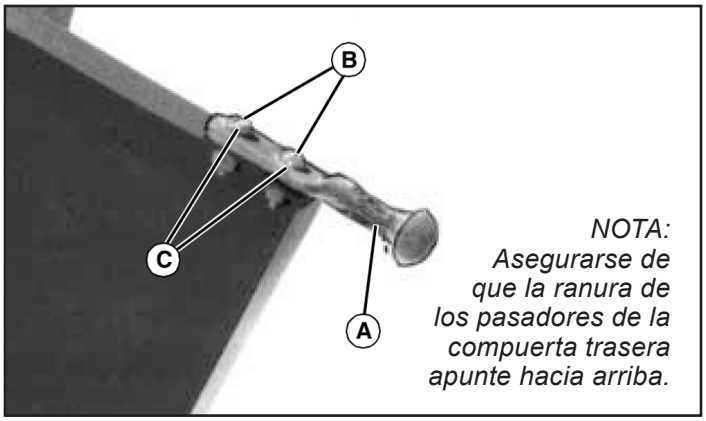

1. Poner un pasador de compuerta (A) por encima del misma.
2. Instalar dos tornillos maquinados de cabeza redonda de 1/4 x 3/4 pulg. (B) a través del pasador de la compuerta y de ésta misma.
3. Instalar dos arandelas de traba y dos tuercas hexagonales (C) en los tornillos maquinados de cabeza redonda.
4. Apretar las tuercas.
5. Repetir el procedimiento para el otro lado.

Paso 11-B. Seguros de la Compuerta Trasera

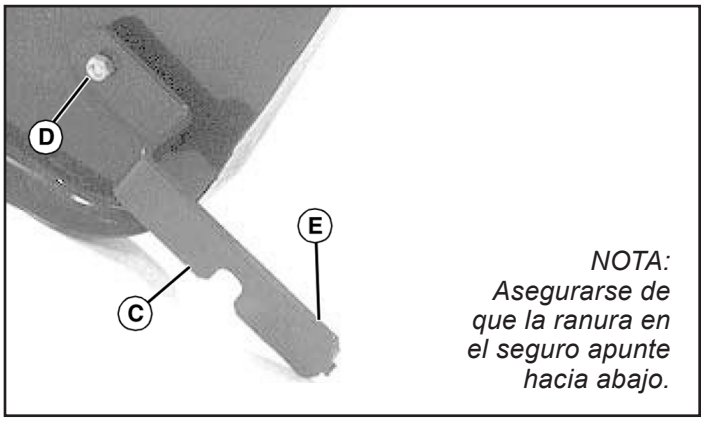

4. Colocar un seguro de la compuerta trasera (C) en el tornillo maquinado de cabeza redonda.
5. Instalar una contratuerca (D) en el tornillo maquinado de cabeza redonda.

NOTA: La tuerca no debe apretarse demasiado. El seguro debe pivotar con facilidad.

6. Apretar la tuerca.
7. Instalar una tapa de vinilo (E) en el seguro.
8. Repetir el procedimiento para instalar el otro seguro.

Paso 11-A. Seguros de la Compuerta Trasera

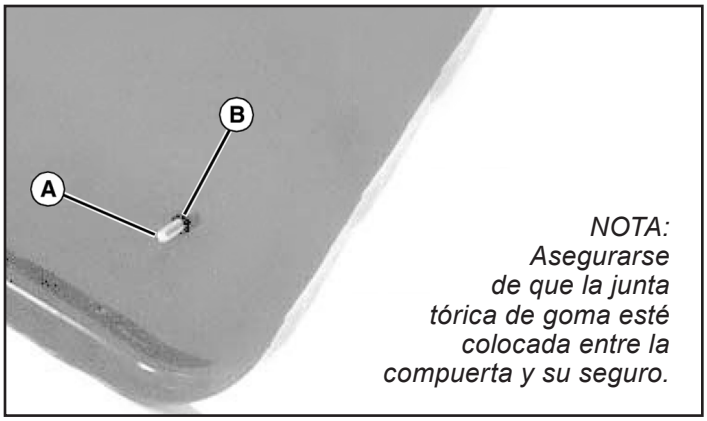

1. Romper el seguro de la compuerta en el sitio de la perforación. Pulir los bordes con una lima o con una esmeriladora.
2. Colocar un tornillo maquinado de cabeza redonda de 1/4 x 3/4 pulg. (A) a través de la compuerta trasera.
3. Poner una junta tórica de goma (B) sobre el tornillo maquinado de cabeza redonda.

Paso 12-A. Instalación de la compuerta trasera en el cajón del carro

1. Sujetar la compuerta (A) con las hendiduras de los pasadores de la compuerta en la posición descendente.

Paso 12-A. Instalación de la compuerta trasera en el cajón del carro

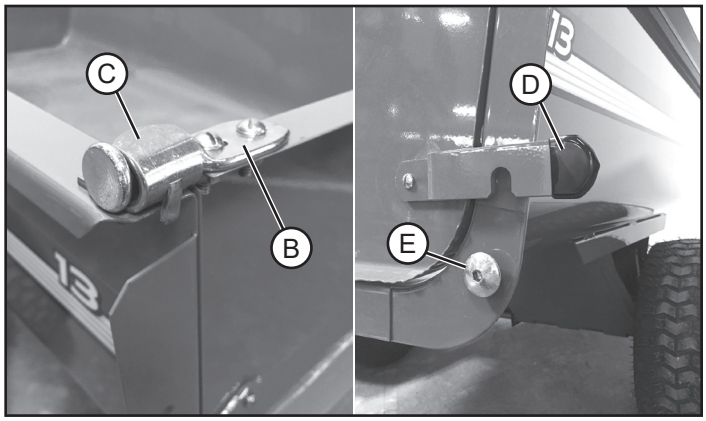

2. Deslizar los pasadores de la compuerta (B) en los soportes de traba (C).
3. Bajar la compuerta 180°.
4. Empujar hacia abajo cada seguro de la compuerta (D) contra el perno de tope (E).

Paso 13-A. Instalación del Carro

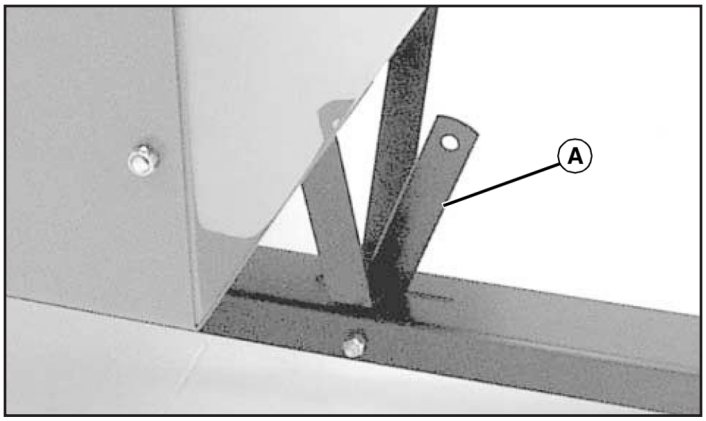

PRECAUCIÓN: ¡Evitar lesiones! Antes de instalar el carro, se debe verificar que el seguro de transporte apunte hacia la palanca de vaciado del carro y que dicha palanca esté trabada en su lugar.

Paso 13-B. Instalación del Carro

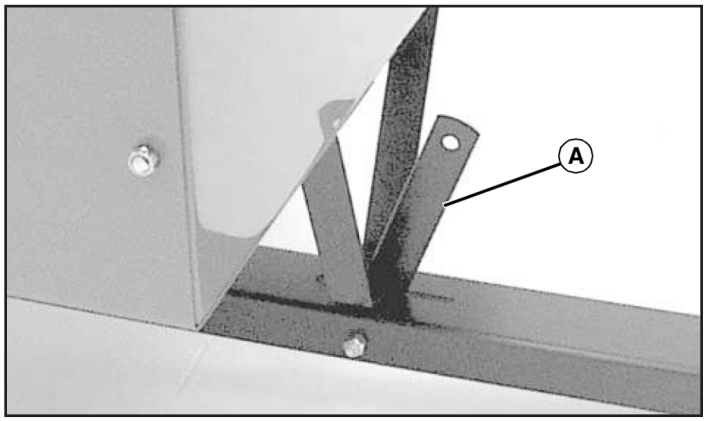

1. Trabar en su posición la barra de traba del carro (A).
2. Estacionar la máquina de forma segura *(consultar Estacionamiento seguro en la sección Seguridad).*
3. Alinear la barra de tiro del carro con la barra de tiro de la máquina.

Paso 13-C. Instalación del Carro

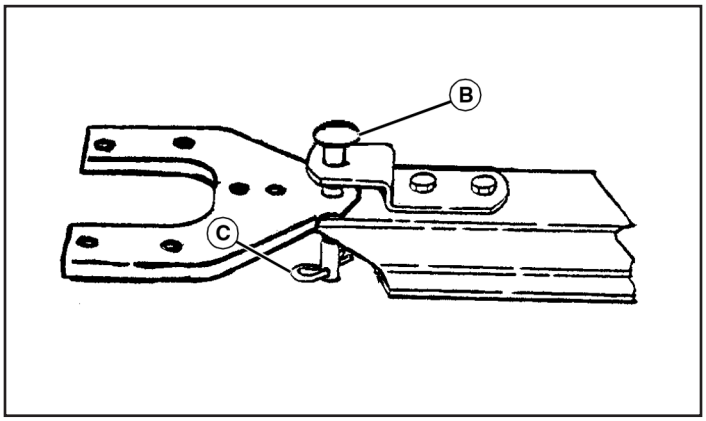

4. Instalar el pasador de la barra de tiro (B) a través de las barras de tiro del carro y de la máquina.
5. Afianzar con un pasador de chaveta (C).

Paso 1. Extracción del Carro

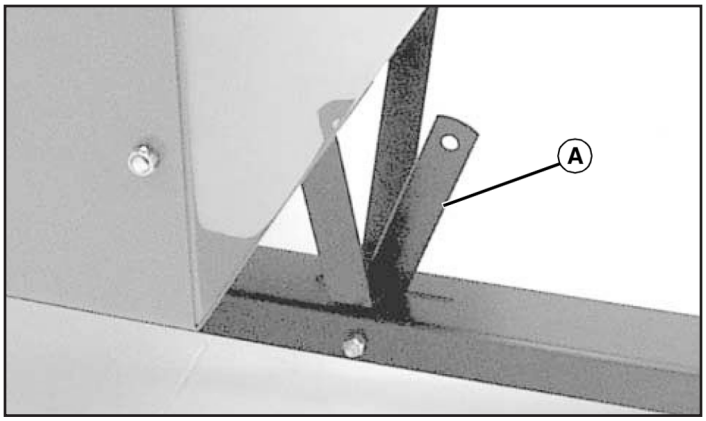

PRECAUCIÓN: ¡Evitar lesiones! Antes de instalar el carro, se debe verificar que el seguro de transporte apunte hacia la palanca de vaciado del carro y que dicha palanca esté trabada en su lugar.

NOTA: Consultar las ilustraciones en la sección de Instalación que aparece anteriormente en este manual.

1. Estacionar la máquina de forma segura (consultar Estacionamiento seguro en la sección Seguridad).
2. Descargar el carro.

PRECAUCIÓN: ¡Evitar lesiones! Mantener los pies alejados de debajo de la barra de tiro.

3. Quitar el pasador de chaveta y el pasador de la barra de tiro.
4. Empujar el carro para separarlo de la máquina. Bloquear las ruedas del carro.
5. Para el almacenamiento, el pasador de la barra de tiro y el pasador de chaveta se deben instalar en la barra de tiro del carro.

Paso 1-A. Determinación del Límite de Peso

PRECAUCIÓN: ¡Evitar lesiones! Si la carga que está siendo remolcada es excesiva, se puede provocar la pérdida de tracción y de control en las pendientes La distancia de parada se incrementa con la velocidad y con el peso de las cargas remolcadas. El peso total remolcado no debe exceder el peso combinado de la máquina con la que se efectúa el remolque, del lastre y del operador.

Las siguientes capacidades de peso máximo para un carro cargado se refieren al peso promedio de cada modelo de carro cuando se carga con arena seca nivelada en la parte superior.

Modelo del Carro	Capacidad del peso de la carga
13	509 kg (1120 lb)
18	755 kg (1660 lb)

Paso 1-B. Determinación del Límite de Peso

PRECAUCIÓN: ¡Evitar lesiones! Si se requiere peso adicional al remolcar un carro, se debe añadir peso en o delante de las ruedas traseras. Si se añade peso detrás de las ruedas traseras se puede afectar la conducción de la máquina.

La capacidad del carro que se va a remolcar variará según el peso de la máquina de remolque y el operador. Para calcular la capacidad máxima del carro que se va a remolcar, se debe añadir el peso de la máquina al peso del operador.

Para mantener la estabilidad, siempre que se use un carro en pendientes o en superficies resbaladizas se debe reducir la carga del mismo.

Ejemplo:

Si la máquina de remolque pesa:	225 kg (500 lb)
Sume el peso del operador:	90 kg (200 lb)
El peso combinado es igual a:	315 kg (700 lb)

Para mantener la estabilidad usando el carro en este ejemplo, no se puede remolcar de manera segura más de 315 kg (700 lb) sin antes añadir lastre adicional.

Paso 2. Utilización de la Compuerta Trasera

Para Elevar la Compuerta Trasera:

1. Tirar hacia arriba de los seguros de la compuerta trasera (A).
2. Subir la compuerta trasera.

Para Quitar la Compuerta Trasera:

1. Tirar hacia arriba de los seguros de la compuerta trasera (A).
2. Subir la compuerta 180°.
3. Deslizar la compuerta trasera hacia delante para quitarla.

Paso 3. Descarga del Carro

PRECAUCIÓN:
¡Evitar lesiones! Antes de descargar el carro se debe:

- Estacionar la máquina de forma segura.
- Antes de retroceder, asegurarse de que no haya terceros en el área, especialmente niños.
- Asegurarse de que el carro esté instalado a la máquina de remolque.

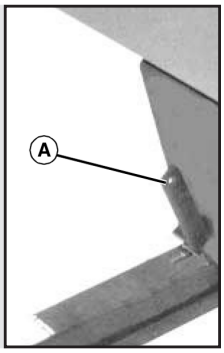

1. Estacionar la máquina de forma segura *(consultar Estacionamiento seguro en la sección Seguridad).*
2. Extraer la compuerta trasera o tirar hacia arriba de cada uno de sus seguros.
3. Para soltar el cajón se debe mover la palanca de traba (A) hacia delante. Descargar el carro.
4. Empujar el carro hacia abajo, mover la barra de traba hacia el carro y trabarla en su lugar.
5. Empujar todos los seguros de la compuerta trasera hacia abajo y trabarlos en el perno de tope.

Especificaciones

NUMERO DE PARTE	CARRO DEL MODELO 13	CARRO DEL MODELO 18
Capacidad del Cajón *(colmado)*	0.37m3 (13 cu ft)	0.51m3 (18 cu ft)
Carga Máxima	454kg (1000 lb)	680kg (1500 lb)
Peso Máximo de la Lengüeta	45kg (100 lb)	45kg (100 lb)
Peso en Vacío	48kg (105 lb)	68kg (150 lb)
Neumáticos Tamaño	15.00 x 6.00 - 6	16.00 x 6.50 - 8
Presión del Inflado Neumáticos	97 kPa (14 psi)	193 kPa (28 psi)

Mantenimiento Paso 1.
Lubricación de los Cojinetes de las Ruedas

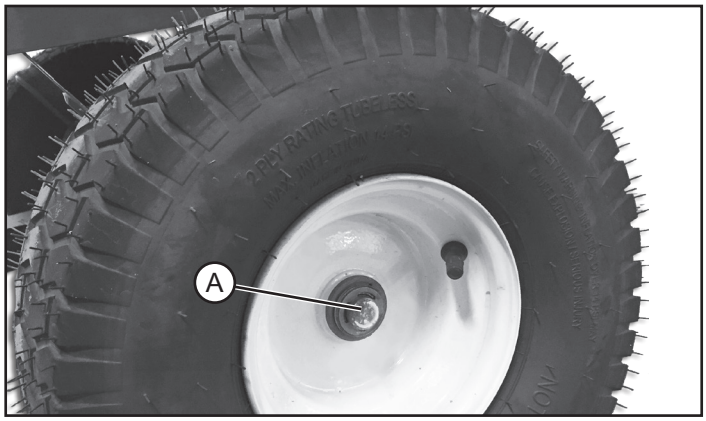

Lubricar cada cojinete de las ruedas (A) con grasa multiuso John Deere o con una grasa equivalente.

Mantenimiento Paso 2.
Ajuste de los Pernos de Tope

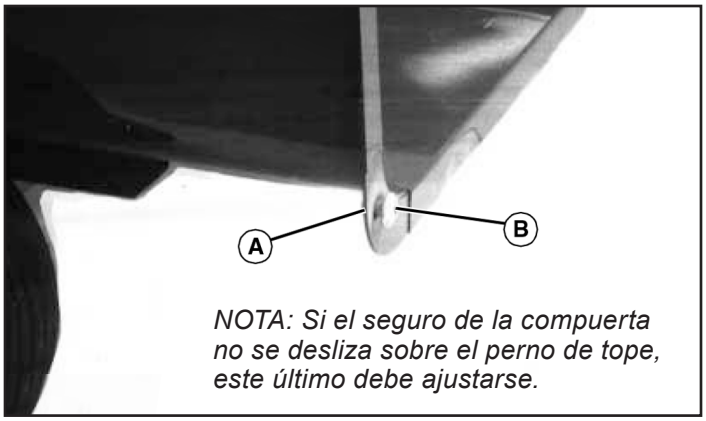

1. Destrabar el seguro de la compuerta trasera.

NOTA: No es necesario quitar la compuerta trasera para ajustar el perno de tope. La compuerta trasera se ha extraído sólo por razones fotográficas.

2. Aflojar ligeramente la tuerca (A).
3. Mover el perno de tope (B) en la ranura hasta que el seguro se enganche en el perno de tope.
4. Apretar la tuerca.

Mantenimiento General

NOTA: descargue el carro antes de realizar cualquier mantenimiento o servicio.

- Lubrique los cojinetes de las ruedas anualmente o con más frecuencia con un uso intensivo.
- Lave la base del carro después de cada uso para evitar daños a la cama o al hardware.
- Verifique la presión de los neumáticos con un medidor preciso, agregue o elimine el aire si es necesario.

La Calidad de John Deere Continúa con un Servicio de Calidad

John Deere proporciona un proceso para manejar sus preguntas o problemas, en caso de que surjan, para garantizar que la calidad del producto continúe con piezas de calidad y soporte de servicio.

Siga los Pasos a Continuación Para Obtener Respuestas a Cualquier Pregunta Que Pueda Tener Sobre su Producto.

1. Consulte los manuales de su accesorio y del operador de la máquina.
2. En América del Norte o Canadá, llame al Servicio al Cliente de Nombre del Licenciatario al 1-866-218-8622 y proporcione el número de serie del producto (si está disponible) y el número de modelo.

Garantía

Garantía limitada para los nuevos productos con licencia John Deere

A. Disposiciones generales: las garantías descritas a continuación son proporcionadas por el fabricante, Brinly Hardy Company, en productos con licencia John Deere para el comprador original de accesorios nuevos Lawn and Garden de concesionarios y minoristas John Deere autorizados. Bajo estas garantías, el fabricante reparará o reemplazará, a su opción, cualquier pieza cubierta que se encuentre defectuosa en cuanto a materiales o mano de obra durante el período de garantía aplicable. El comprador será responsable, sin embargo, de cualquier llamada de servicio y / o transporte de productos hacia y desde el lugar de negocios del distribuidor, por cualquier prima cobrada por la mano de obra extra solicitada por el comprador, y por cualquier servicio o mantenimiento no relacionado directamente. a cualquier defecto cubierto por las garantías a continuación.

B. Qué está garantizado: todas las piezas de cualquier producto nuevo con licencia de John Deere están garantizadas por la cantidad de meses especificada a continuación. Cuando llame, tenga el número de serie, si corresponde, y el número de modelo.

C. Lo que no está garantizado - 1) Productos usados; (2) Cualquier producto que haya sido alterado o modificado de maneras no aprobadas por el fabricante; (3) Depreciación o daño causado por el desgaste normal, falta de mantenimiento razonable y adecuado, incumplimiento de las instrucciones de operación, mal uso, falta de protección adecuada durante el almacenamiento o accidente; (4) partes y servicio de mantenimiento normal.

D. Asegurar el servicio de garantía: para garantizar el servicio de garantía, el comprador debe (1) informar el defecto del producto a un distribuidor autorizado, o al fabricante llamando al 866-218-8622, y solicitar reparación dentro del plazo de garantía aplicable, (2) presentar evidencia de la fecha de inicio de la garantía, y (3) poner el producto a disposición del concesionario o centro de servicio dentro de un período de tiempo razonable.

E. Limitación de garantías implícitas y otros remedios: en la medida en que lo permita la ley, ni John Deere ni ninguna empresa afiliada ofrecen garantías, representaciones o promesas en cuanto a la calidad, el rendimiento o la ausencia de defectos del equipo cubierto por esta garantía . Las garantías implícitas de comerciabilidad e idoneidad para un propósito particular, en la medida aplicable, tendrán una duración limitada al período de garantía aplicable establecido en esta página. Los únicos remedios del comprador en relación con el incumplimiento o el cumplimiento de cualquier garantía en los archivos adjuntos de John Deere Lawn and Garden son los establecidos en esta página. En ningún caso el Distribuidor, John Deere o el fabricante serán responsables por daños incidentales o consecuentes. (Nota: Algunos estados no permiten limitaciones sobre la duración de una garantía implícita o la exclusión o limitación de daños incidentales o consecuentes, por lo que las limitaciones y exclusiones anteriores pueden no aplicarse en su caso). Esta garantía le otorga un derecho legal específico, y usted puede también tienen otros derechos, que varían de estado a estado.

F. Sin garantía del concesionario: el vendedor vendedor no ofrece ninguna garantía y el concesionario no tiene autoridad para hacer ninguna declaración o promesa en nombre de John Deere o del fabricante para modificar los términos o limitaciones de la garantía de ninguna manera.

Accesorios para jardín y césped del fabricante	* Término de garantía
Marco de acero	2 años
Transmisión (caja de cambios)	2 años
Poly Hoppers & Beds	2 años
Ruedas	1 año
Hidráulica	1 año
Engranajes de transmisión	1 año
Otras piezas de desgaste normal	1 año

**Cada período de garantía comienza en la fecha de entrega del producto al comprador.*

Registre su Producto con licencia John Deere completando y enviando por correo la Tarjeta de registro de garantía adjunta. Para Servicio al Cliente: Por favor llame al 866-218-8622